TSURUMI PUMP

外形寸法図	DIMENSION DRAWING	No.		No.	A-21499-2
TYPE 名称	清水用多段渦巻ポンプ	MODEL 型式	TVMPK2-502E1.5-P		

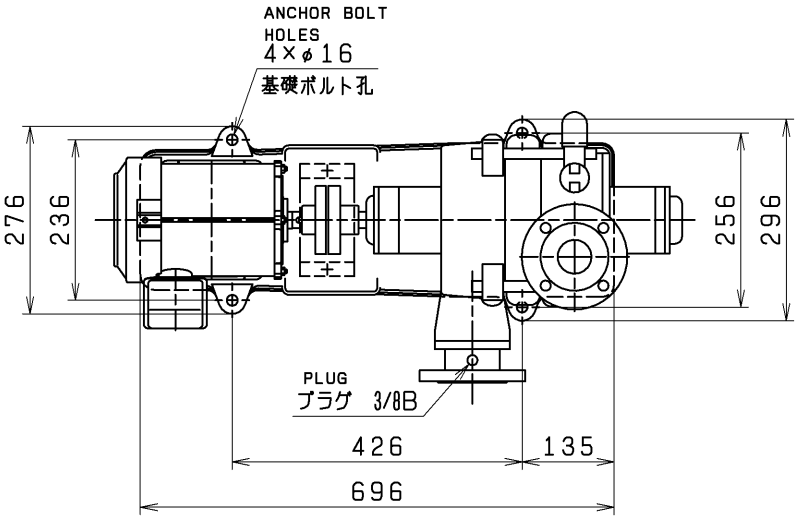

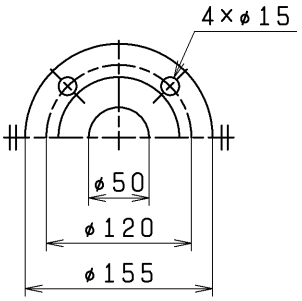

FLANGE SIZE
フランジ寸法

フランジ寸法はJIS10K薄形に準じています。
Flange size is conformed to JIS 10K thin type.

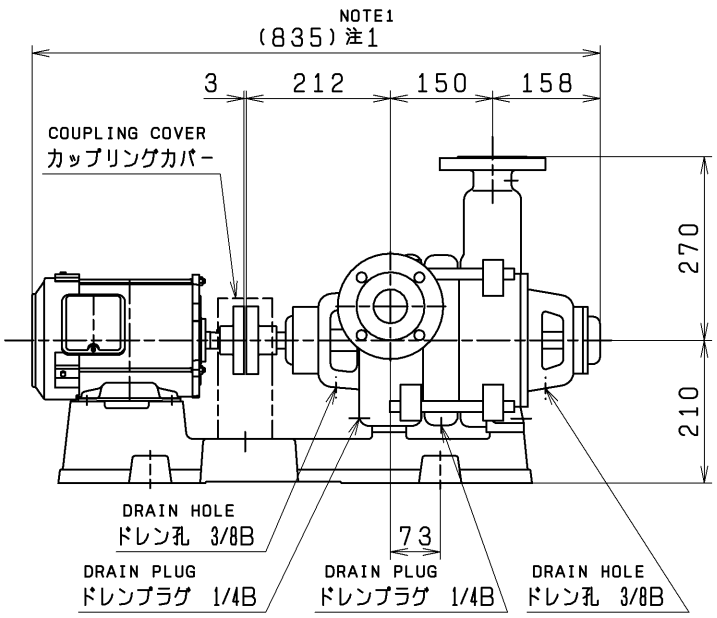

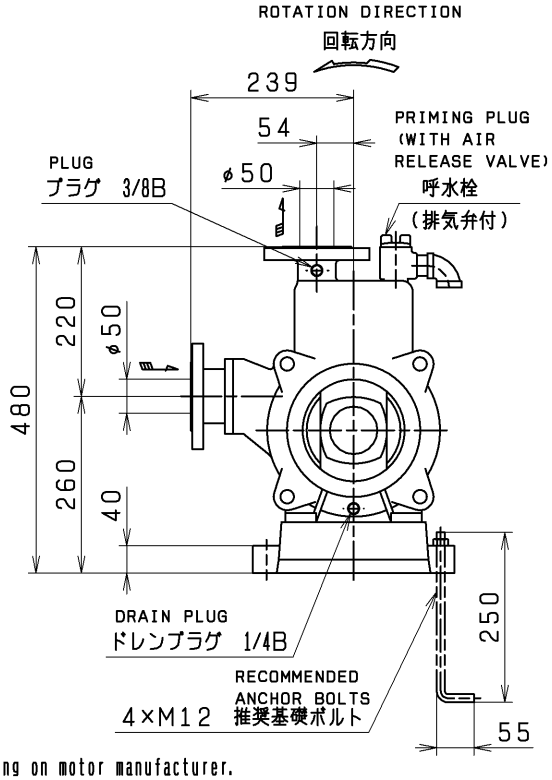

注1）全長寸法、概算重量及び端子箱位置は、電動機メーカーにより異なることがあります。
NOTE1) Total length, mass of the pump and terminal box position has difference depending on motor manufacturer.
カップリングカバーは標準付属品です。Coupling cover is standard accessory.
適用電動機枠番：90L　Applicable Motor Frame No.:90L

施工上の注意点　Note for installation
・ポンプ据付後、軸継手軸芯確認、調整を行ってください。 Confirm and adjust shaft alignment after installation of the pump.
・配管類重量がポンプ本体にかからないようにしてください。 Do not load pipe weight on the pump.

付属品 ACCESSORIES	

概算質量 MASS 102 kg

仕様 SPEC.		電動機仕様 MOTOR SPEC.			
吐出し量 CAPACITY	m^3/min	種別 TYPE	全閉外扇形 T.E.F.C.	極数 POLE	4P
全揚程 TOTAL HEAD	m	出力 OUTPUT	1.5 kW	周波数 FREQUENCY	50 Hz
(同期)回転速度 SPEED OF ROTATION	1500 min^{-1}	相・電圧 PHASE & VOLTAGE	3φ V	同期回転速度 SYNC. SPEED OF ROTATION	1500 min^{-1}

プレミアム効率電動機搭載IE3効率クラス
WITH PREMIUM EFF. MOTOR IE3EFF. EQUIVALENT

株式会社鶴見製作所　TSURUMI MFG. CO., LTD　unit:mm