TSURUMI PUMP

据付外形寸法図	DIMENSION DRAWING	No.		No.	A-28125-26G
TYPE 名称	汚物用水中ハイスピンポンプ	MODEL 型式	T0S65UZ42.2 -62		

概算質量(※)	
着脱部	本体
19kg	55kg

※ケーブルは除く

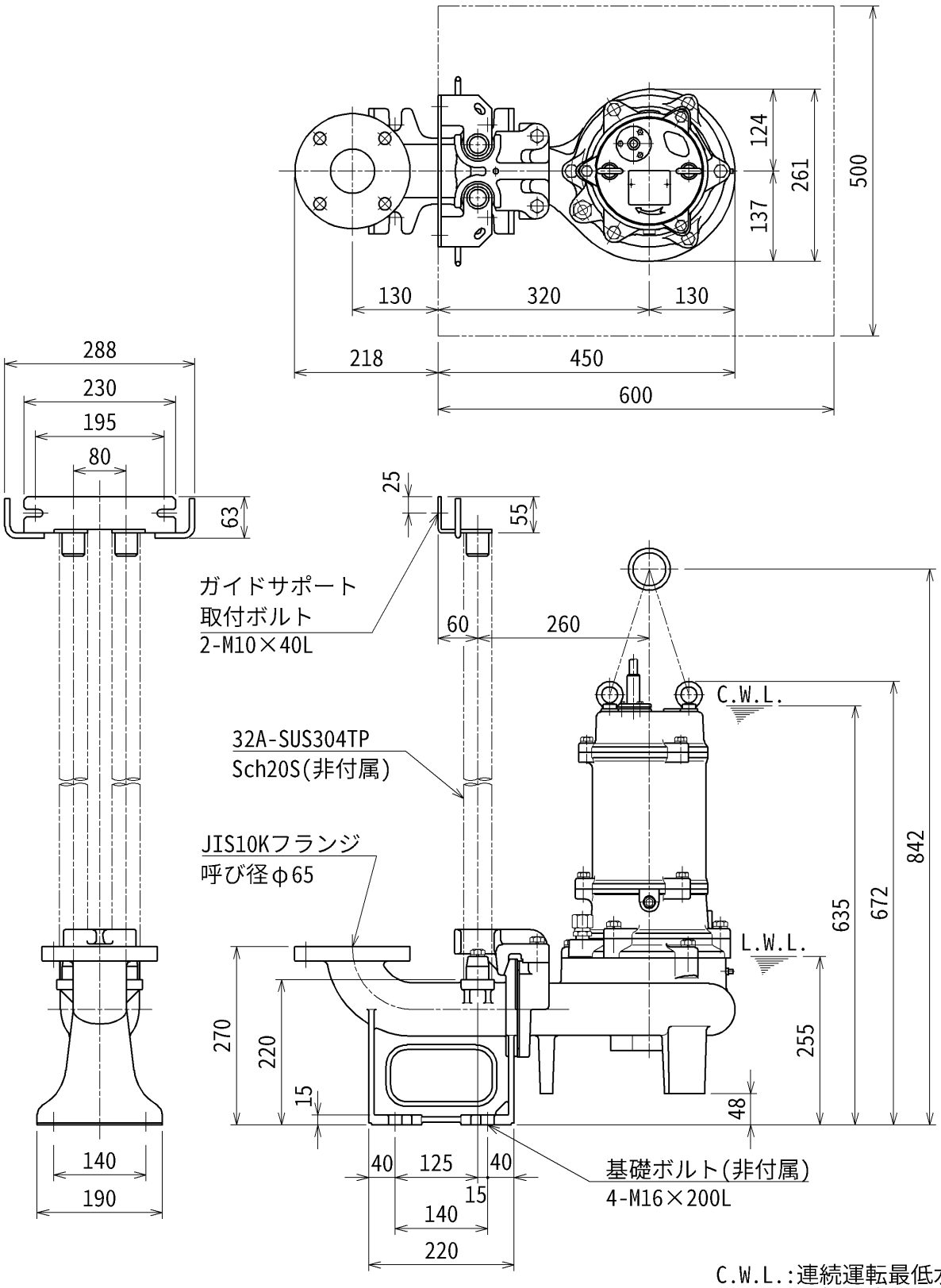

C.W.L.:連続運転最低水位
L.W.L.:運転可能最低水位

株式会社鶴見製作所 TSURUMI MFG. CO.,LTD. unit:mm