品　番	適用ドア寸法 DW×DHmm	ドア重量 kg以下
P－181AK	800×1800	30

本図はストップ付、左開きを示す。
木製用取付ネジを梱包しています。
木製枠用：4－5.1×25丸皿木ネジ
木製ドア用：4－5.1×32丸皿木ネジ

注)木製用取付ネジは木の種類によって
緩み等が発生する場合があります。

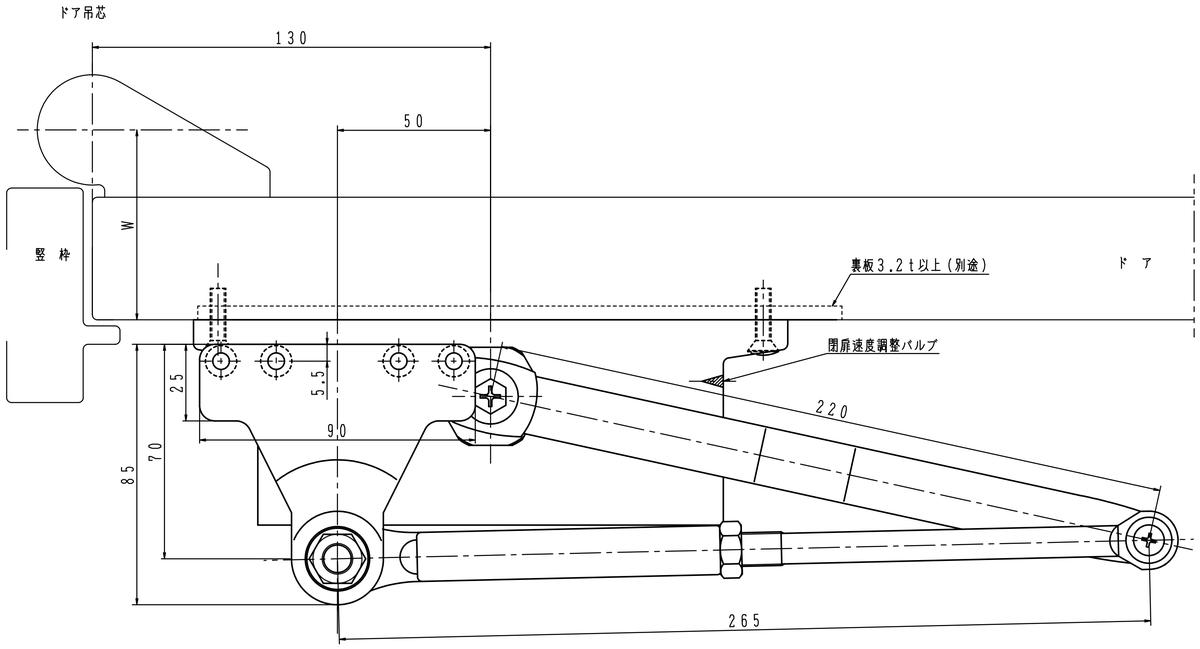

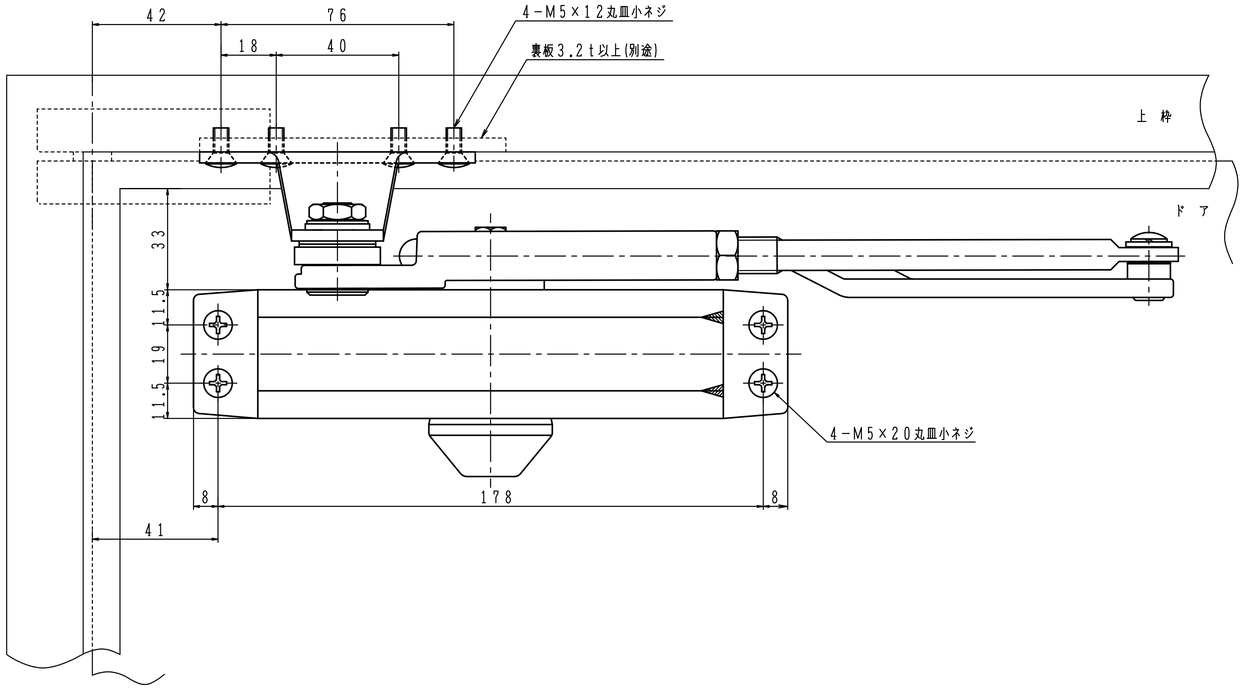

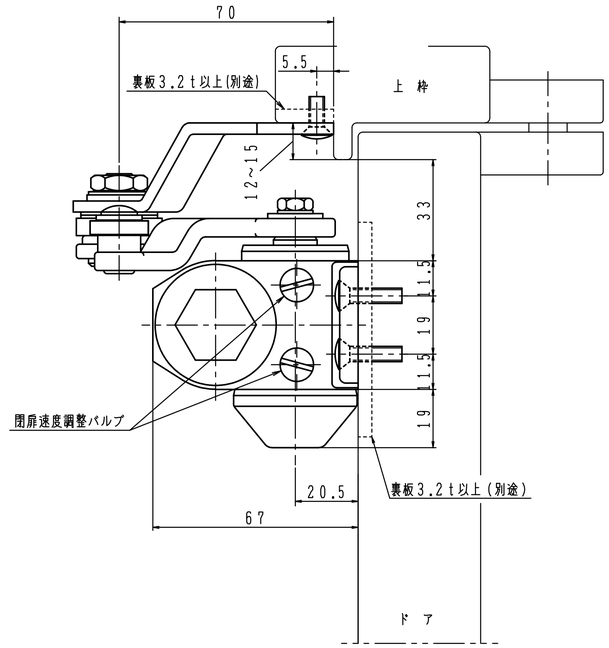

180°開きでご使用の場合はW寸法「65以内」を守って下さい。

日本ドアーチエック製造株式会社	図面名 ドアクローザ　P－181AK　納まり図	改訂 1