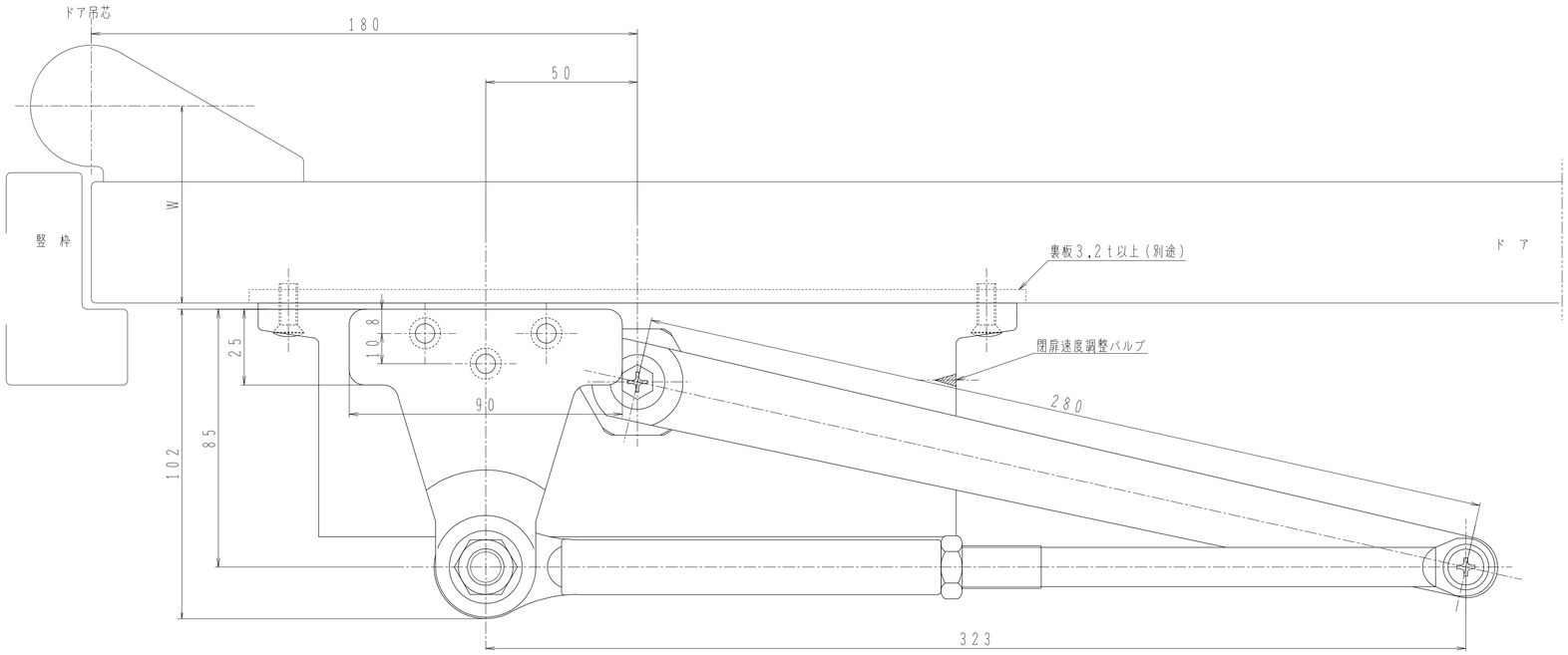

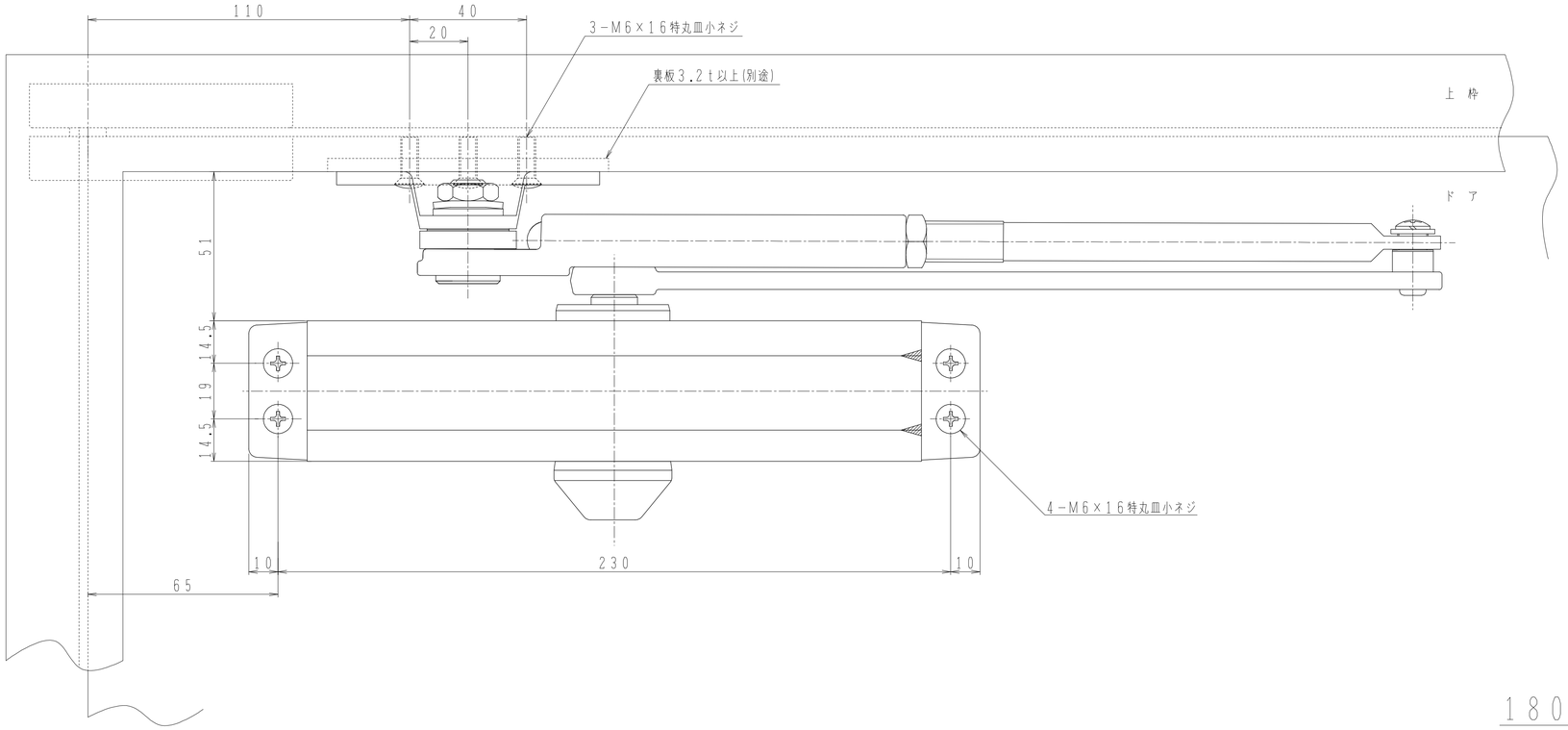

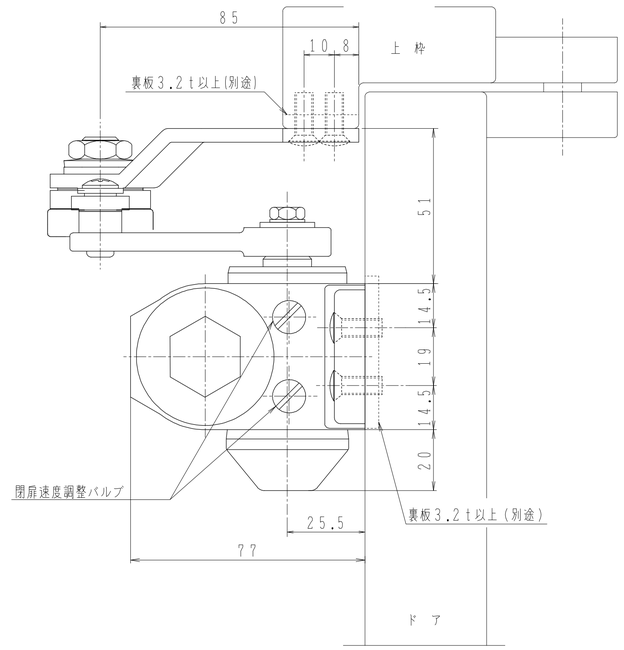

180°開きでご使用の場合はW寸法「105以内」を守って下さい。

日本ドアーチエック製造株式会社	尺 度	作成年月日	図面名
	1/1	2023. 4. 6	ドアクローザ P-184(旧型3ッ穴)取替用 納まり図