Adapter Plate

変換プレート

SWRロボットハンドチェンジャー用

Model SWRZ

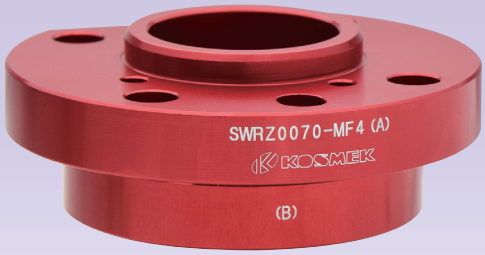

ツール側(-T)インタフェース番号4対応の変換プレートを追加ラインナップ

ロボットとハンドチェンジャーの連結に！設計・製作の手間をカット！

ISOインターフェースに完全対応

簡単・便利！

わずらわしい変換プレートの設計・製作が不要！

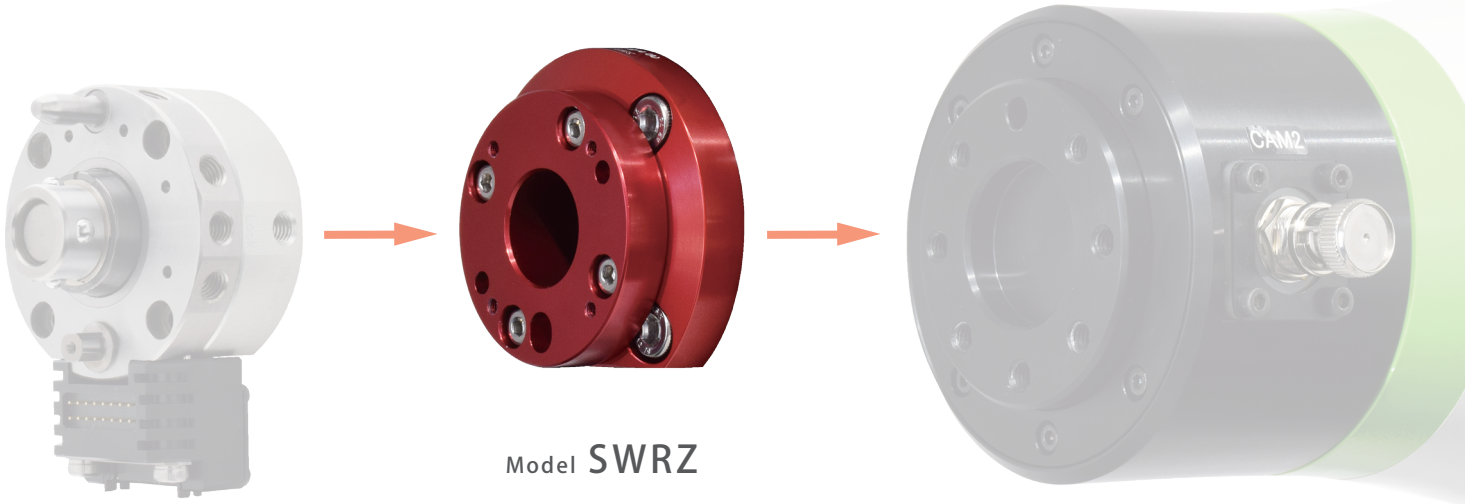

Model SWRZ

ISOインターフェースに完全対応

形式表示

マスターシリンダ（ロボット側）

SWRZ 007 0 - MF 2

1 2 3

1 対応ロボットハンドチェンジャー（SWR）形式

- **003** ： SWR0030-M
- **007** ： SWR0070-M□
- **012** ： SWR0120-M□
- **025** ： SWR0250-M□
- **Y01** ： SWRY0010-M

2 デザイン No.

- **0** ： 製品のバージョン情報です。

3 対応インターフェース番号

- **2** ： ISOインターフェース番号 2
- **3** ： ISOインターフェース番号 3
- **4** ： ISOインターフェース番号 4
- **5** ： ISOインターフェース番号 5

※ 上記以外の ISO インターフェース番号をご使用の場合は別途お問合せ願います。

ツールアダプタ（ツール側）

SWRZ 007 0 - TF 4

1 2 3

1 対応ロボットハンドチェンジャー（SWR）形式

- **007** ： SWR0070-T
- **012** ： SWR0120-T

2 デザイン No.

- **0** ： 製品のバージョン情報です。

3 対応インターフェース番号

- **4** ： ISOインターフェース番号 4

※ 上記以外の ISO インターフェース番号をご使用の場合は別途お問合せ願います。

仕様

変換プレート形式	質量 (g) ※1	対応 ISO インターフェース番号	対応ロボットハンドチェンジャー (SWR) 形式	対応 SWR：4 外付オプション記号（●は取付可能）※2			対応 SWR：5 ジョイント仕様
				D：D-sub コネクタ	J：樹脂コネクタタイプ	W：小型防水電極	
SWRZ0030-MF2	23	2	SWR0030-M	-	●	●	-
SWRZ0070-MF2	39	2	SWR0070-M□	-	●	●	無記号※3
SWRZ0070-MF3	59	3	SWR0070-M□	-	●	●	無記号※3
SWRZ0070-MF4	100	4	SWR0070-M□	-	●	●	無記号 / S
SWRZ0120-MF3	62	3	SWR0120-M□	-	●	●	無記号※3
SWRZ0120-MF4	105	4	SWR0120-M□	-	●	●	無記号 / S
SWRZ0120-MF5	135	5	SWR0120-M□	-	●	●	無記号※3
SWRZ0250-MF3	126	3	SWR0250-M□	●	●	●	無記号 / S
SWRZ0250-MF5	128	5	SWR0250-M□	●	●	●	無記号 / S
SWRZY010-MF2	55	2	SWRY0010-M	-	●	●	-
SWRZ0070-TF4	70	4	SWR0070-T	-	●	●	-
SWRZ0120-TF4	79	4	SWR0120-T	-	●	●	-

注意事項 ※1. 変換プレート本体のみの質量を示します。ボルトおよびピンは含んでいません。
※2. オプションの配線や配管が、オプション端面よりロボットフランジ側へ飛び出す場合、施工状態によってはロボット可動時に配線や配管に影響を及ぼす可能性があります。十分考慮してご使用ください。
※3. ジョイント仕様 S：チェック弁付き タイプの取付はできません。

(参考)SWR形式表示

マスターシリンダ

SWR 003 0 - M - J

可搬質量 / デザイン No. / 4

マスターシリンダ

SWR 007 / 012 / 025 0 - M F / A - J - 無記号 / S

デザイン No. / 4 / 5 / 可搬質量 / ポートオプション

マスターシリンダ

SWRY0010 - M - J

デザイン No. / 4

ツールアダプタ

SWR 007 / 012 0 - T - J

デザイン No. / 4 / 可搬質量

4 外付オプション記号

- **無記号** ： オプション無し
- **D** ： D-subコネクタ
- **J** ： 樹脂コネクタタイプ
- **W** ： 小型防水電極

5 ジョイント仕様

- **無記号** ： チェック弁無し(標準)
- **S** ： チェック弁付き

外形寸法：SWRZ0030-MF2 マスターシリンダ用

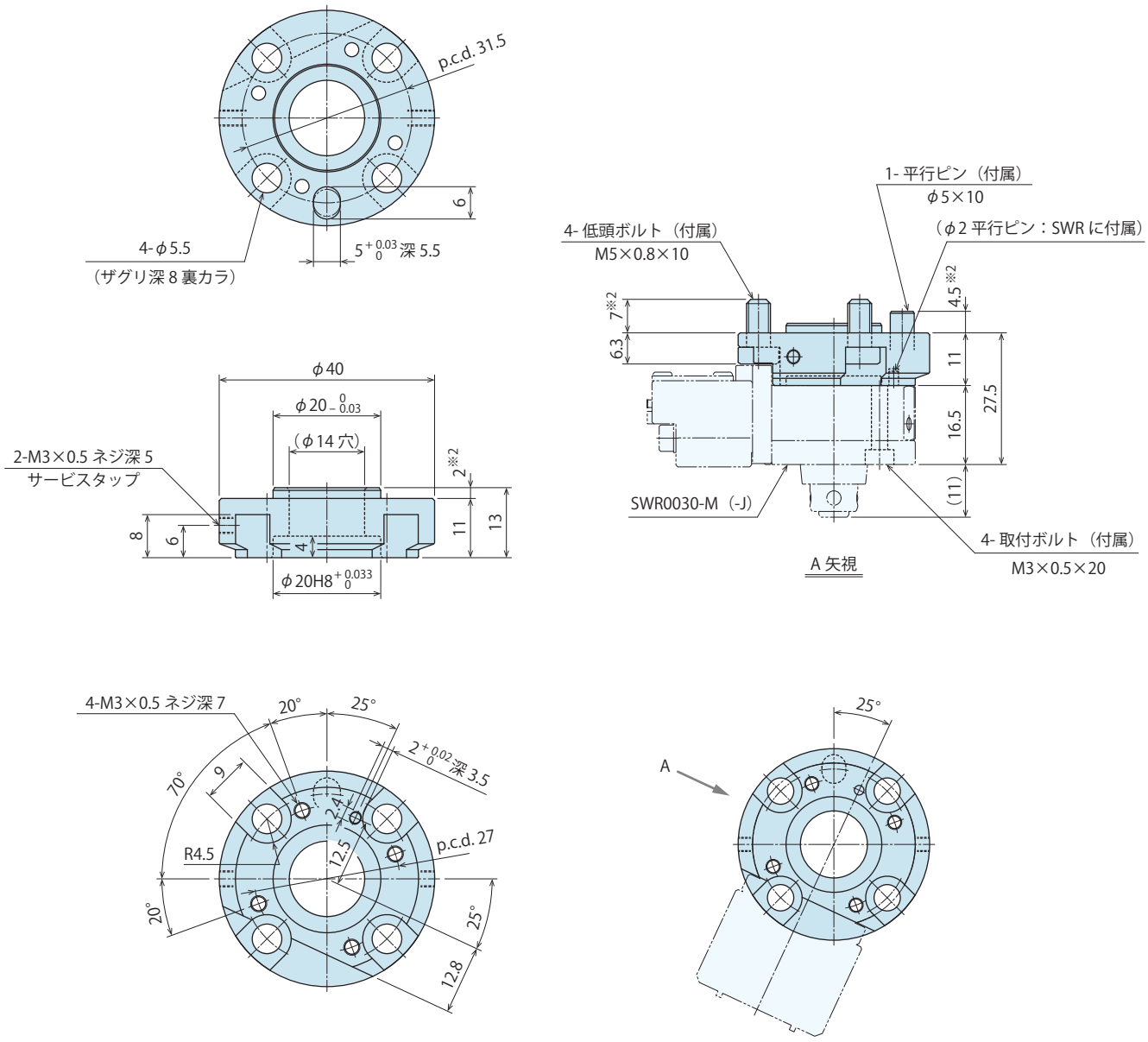

変換プレート形式	**SWRZ0030-MF2**
質量	23g※1
対応インターフェース番号	2
対応ロボットハンドチェンジャー形式	**SWR0030-M**
取付可能外付オプション電極	**無記号**：オプション無し **J**　：樹脂コネクタタイプ **W**　：小型防水電極
SWR ジョイント仕様	**無記号**：チェック弁無し

1. 材質 :A2017BE-T4　表面処理 : アルマイト処理 (赤色)
※1. 変換プレート本体のみの質量を示します。ボルト及びピンは含んでいません。
※2. ロボット側穴深さはロボットにより異なります。ロボット側フランジ寸法を必ずご確認の上、ご使用ください。

外形寸法：SWRZ0070-MF2 マスターシリンダ用

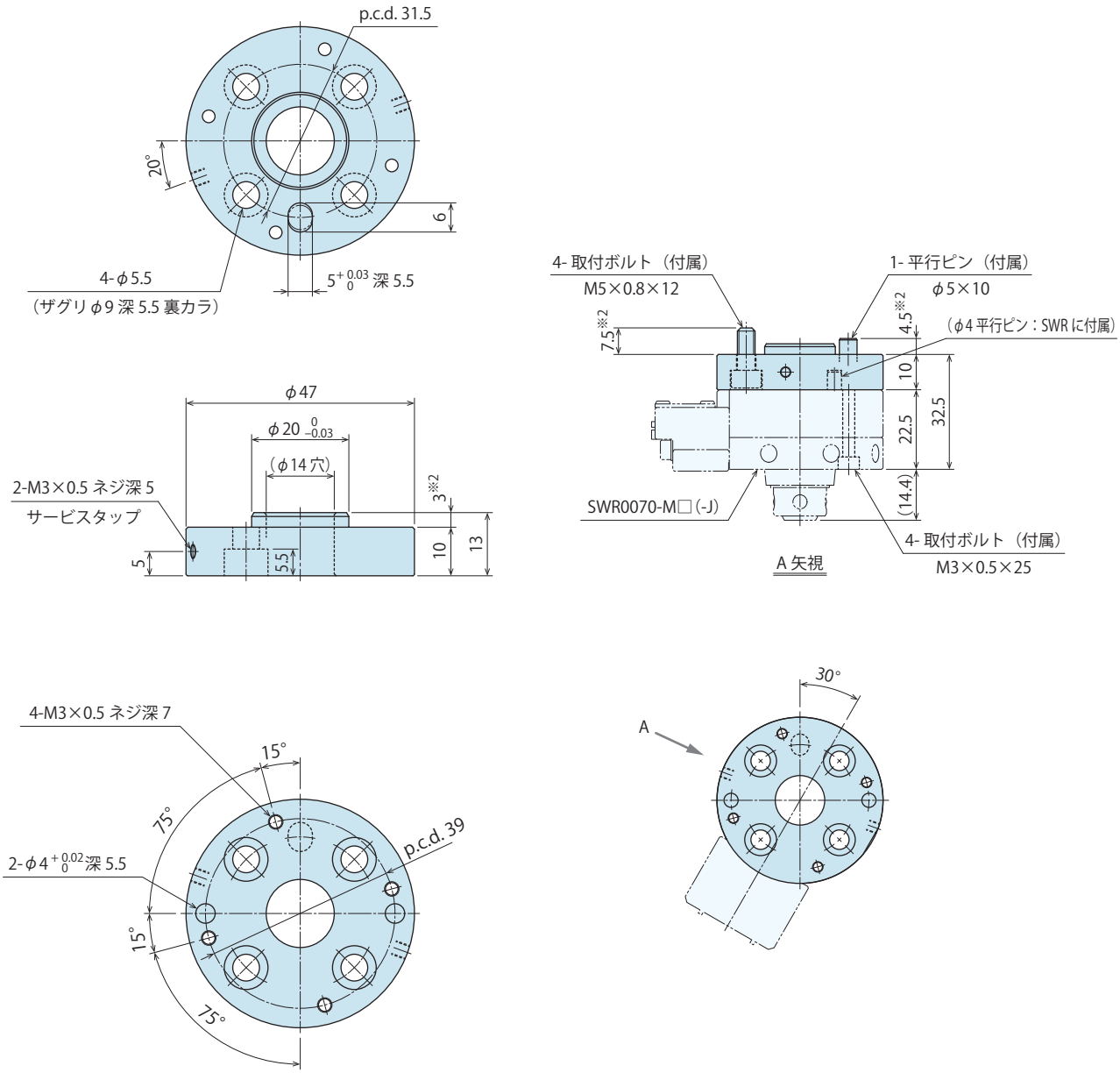

変換プレート形式	**SWRZ0070-MF2**
質量	39g※1
対応インターフェース番号	2
対応ロボットハンドチェンジャー形式	**SWR0070-MF** **SWR0070-MA**
取付可能外付オプション電極	**無記号**：オプション無し **J**　：樹脂コネクタタイプ **W**　：小型防水電極
SWR ジョイント仕様	**無記号**：チェック弁無し

1. 材質 :A2017BE-T4　表面処理 : アルマイト処理 (赤色)
※1. 変換プレート本体のみの質量を示します。ボルト及びピンは含んでいません。
※2. ロボット側穴深さはロボットにより異なります。ロボット側フランジ寸法を必ずご確認の上、ご使用ください。

外形寸法：SWRZ0070-MF3 マスターシリンダ用

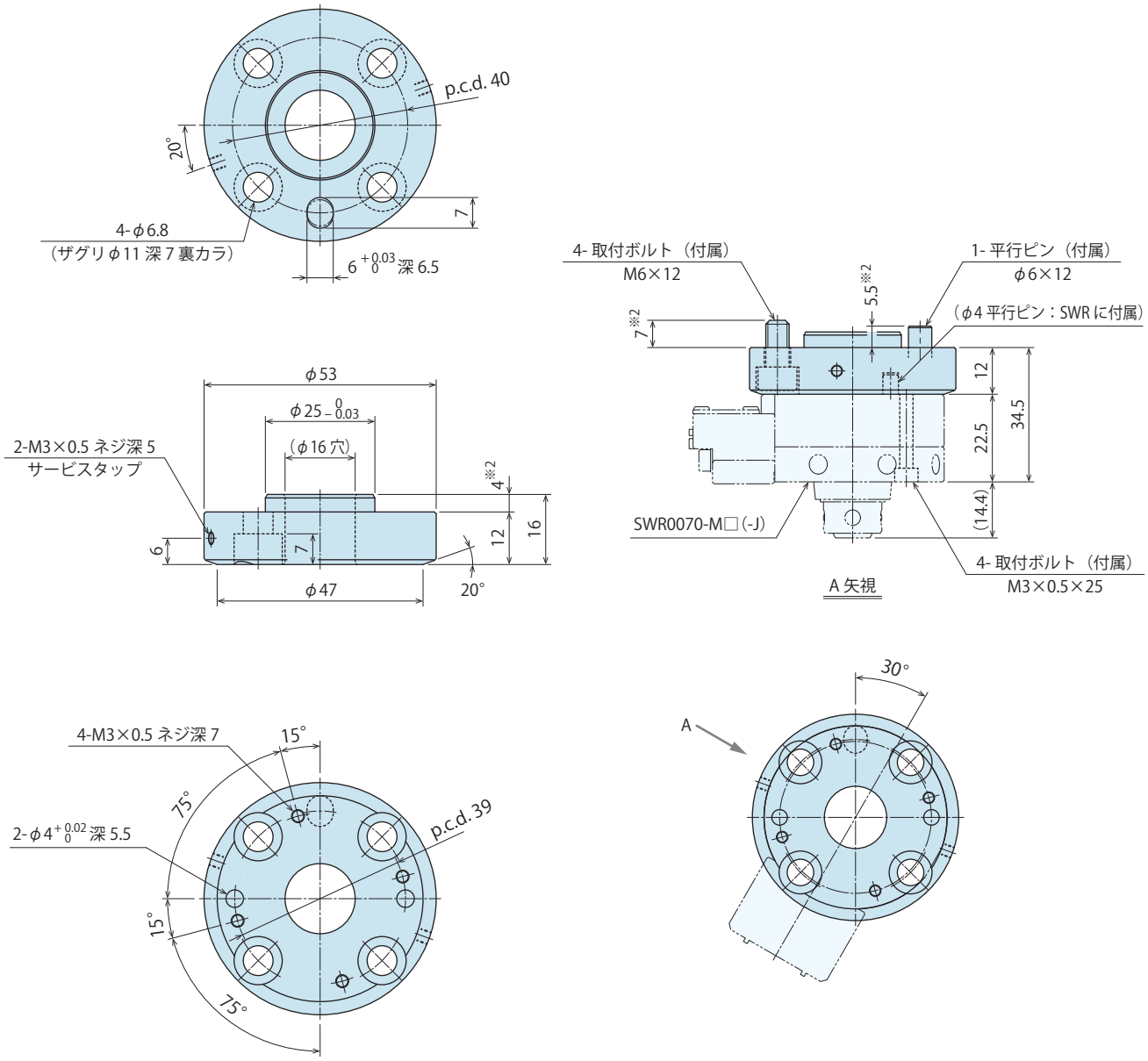

変換プレート形式	**SWRZ0070-MF3**
質量	59g※1
対応インターフェース番号	3
対応ロボットハンドチェンジャー形式	**SWR0070-MF** **SWR0070-MA**
取付可能外付オプション電極	**無記号**：オプション無し **J**　：樹脂コネクタタイプ **W**　：小型防水電極
SWR ジョイント仕様	**無記号**：チェック弁無し

1. 材質 :A2017BE-T4　表面処理 : アルマイト処理 (赤色)
※1. 変換プレート本体のみの質量を示します。ボルト及びピンは含んでいません。
※2. ロボット側穴深さはロボットにより異なります。ロボット側フランジ寸法を必ずご確認の上、ご使用ください。

外形寸法：SWRZ0070-MF4 マスターシリンダ用

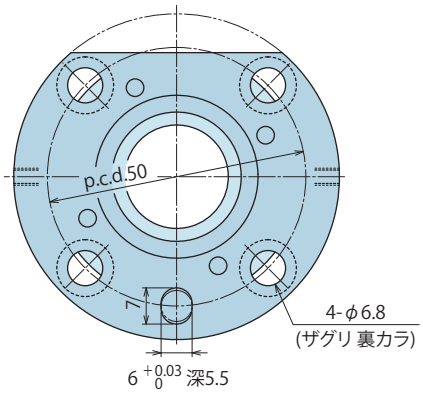

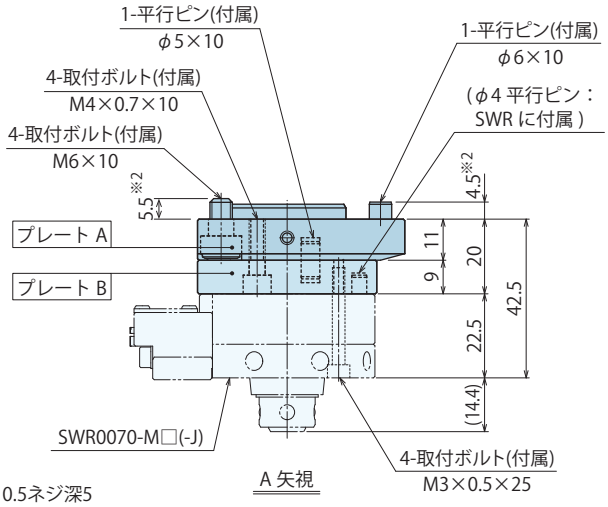

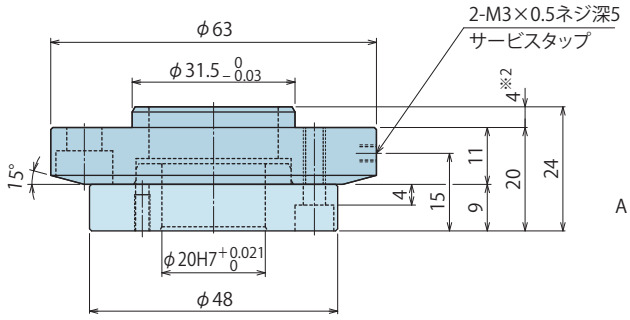

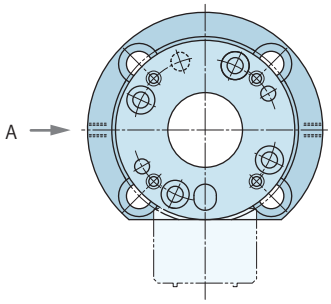

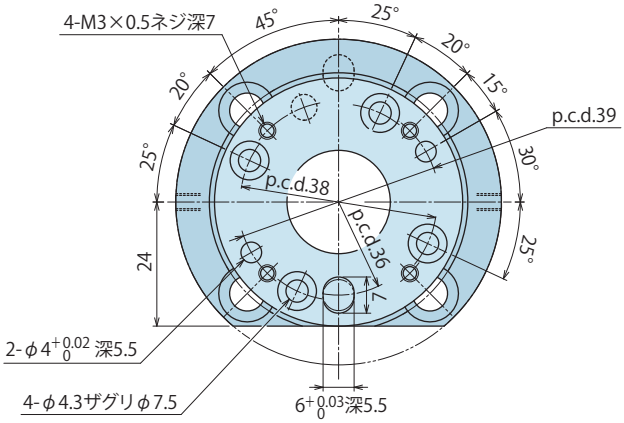

取付イメージ

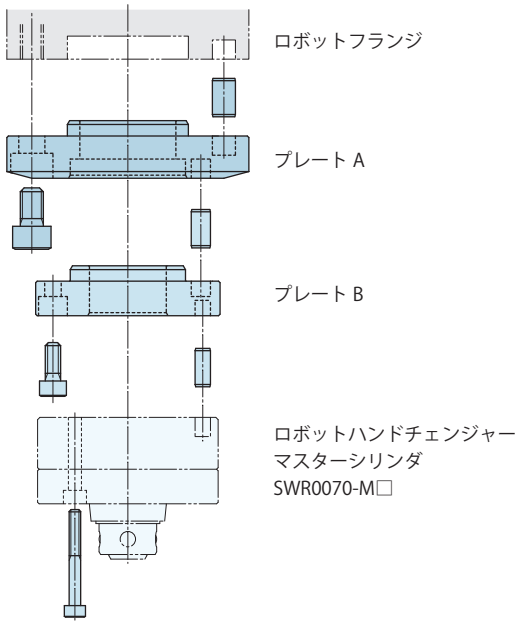

変換プレート形式	**SWRZ0070-MF4**
質量	100g※1
対応インターフェース番号	4
対応ロボットハンドチェンジャー形式	**SWR0070-MF** **SWR0070-MA**
取付可能外付オプション電極	**無記号**：オプション無し **J**　：樹脂コネクタタイプ **W**　：小型防水電極
SWR ジョイント仕様	**無記号**：チェック弁無し **S**　：チェック弁付き

1. 材質 :A2017BE-T4　表面処理 : アルマイト処理 (赤色)
※1. 変換プレート本体のみの質量を示します。ボルト及びピンは含んでいません。
※2. ロボット側穴深さはロボットにより異なります。ロボット側フランジ寸法を必ずご確認の上、ご使用ください。

外形寸法：SWRZ0120-MF3 マスターシリンダ用

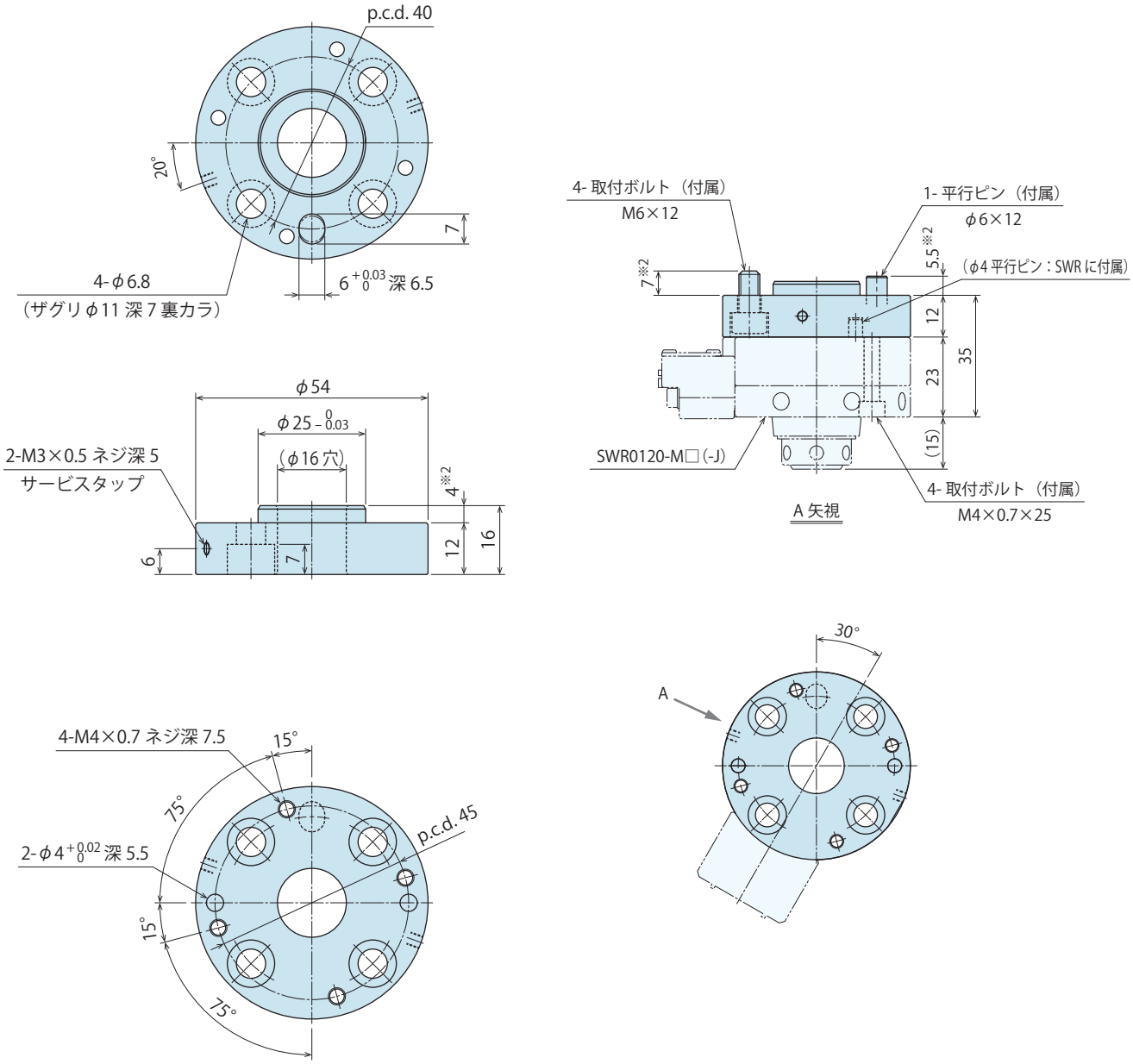

変換プレート形式	**SWRZ0120-MF3**
質量	62g※1
対応インターフェース番号	3
対応ロボットハンドチェンジャー形式	**SWR0120-MF** **SWR0120-MA**
取付可能外付オプション電極	**無記号**：オプション無し **J**　：樹脂コネクタタイプ **W**　：小型防水電極
SWR ジョイント仕様	**無記号**：チェック弁無し

1. 材質 :A2017BE-T4　表面処理 : アルマイト処理 (赤色)
※1. 変換プレート本体のみの質量を示します。ボルト及びピンは含んでいません。
※2. ロボット側穴深さはロボットにより異なります。ロボット側フランジ寸法を必ずご確認の上、ご使用ください。

外形寸法：SWRZ0120-MF4 マスターシリンダ用

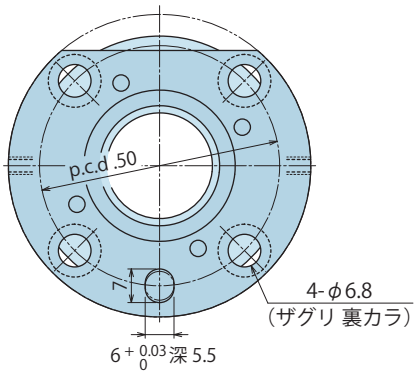

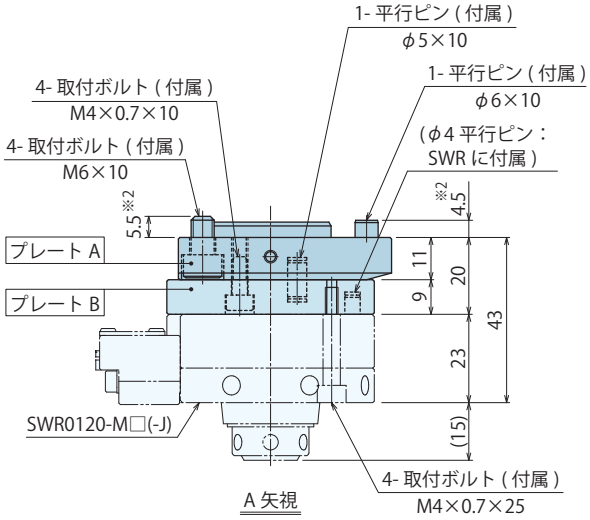

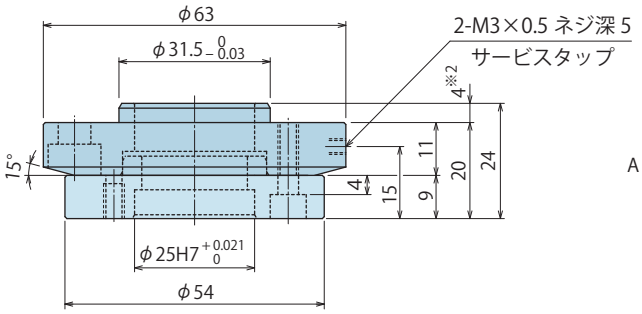

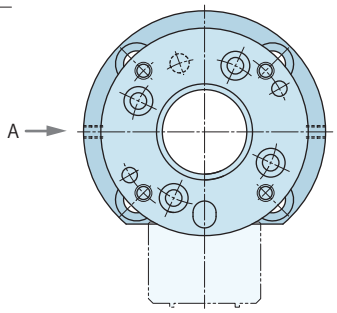

取付イメージ

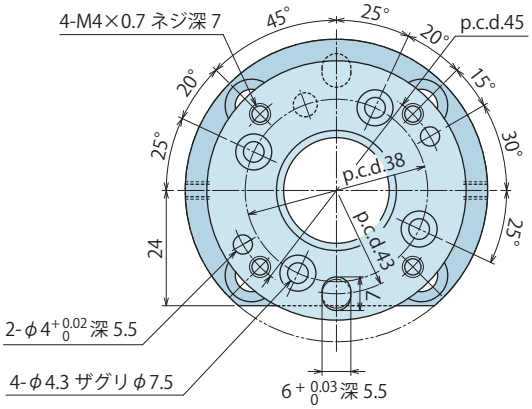

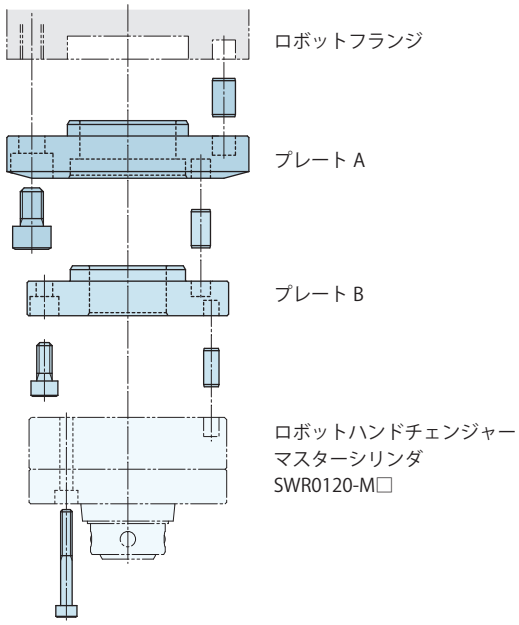

変換プレート形式	**SWRZ0120-MF4**
質量	105g※1
対応インターフェース番号	4
対応ロボットハンドチェンジャー形式	**SWR0120-MF** **SWR0120-MA**
取付可能外付オプション電極	**無記号**：オプション無し **J**　：樹脂コネクタタイプ **W**　：小型防水電極
SWR ジョイント仕様	**無記号**：チェック弁無し **S**　：チェック弁付き

1. 材質 :A2017BE-T4　表面処理 : アルマイト処理 (赤色)
※1. 変換プレート本体のみの質量を示します。ボルト及びピンは含んでいません。
※2. ロボット側穴深さはロボットにより異なります。ロボット側フランジ寸法を必ずご確認の上、ご使用ください。

外形寸法：SWRZ0120-MF5 マスターシリンダ用

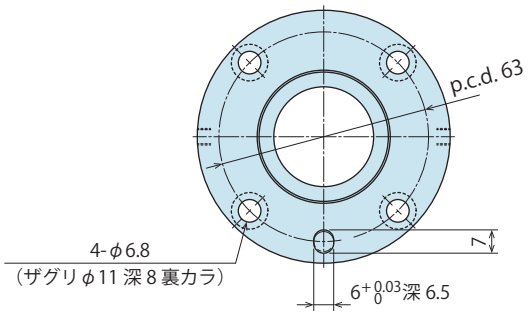

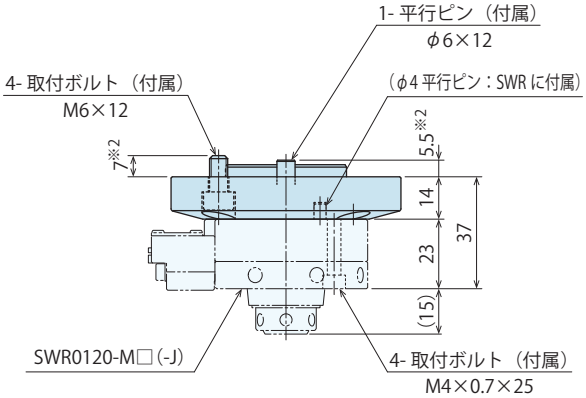

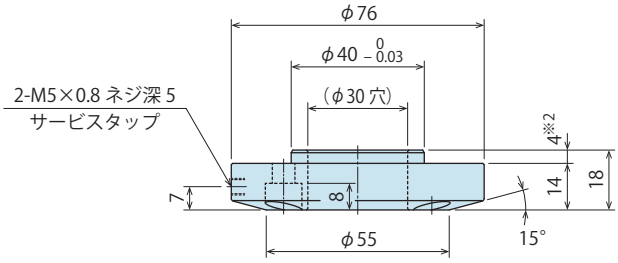

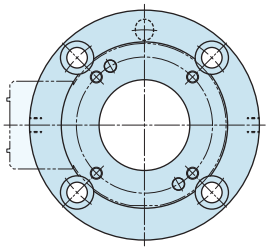

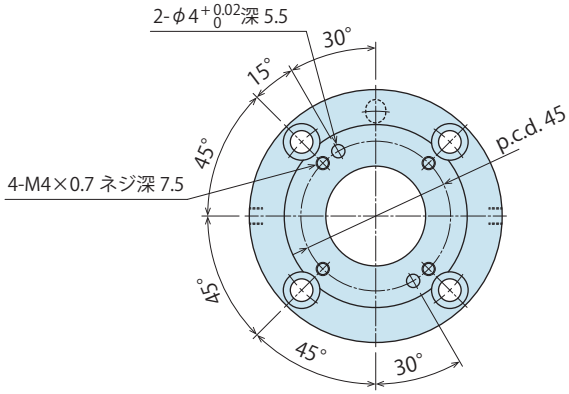

変換プレート形式	**SWRZ0120-MF5**
質量	135g※1
対応インターフェース番号	5
対応ロボットハンドチェンジャー形式	**SWR0120-MF** **SWR0120-MA**
取付可能外付オプション電極	**無記号**：オプション無し **J**　：樹脂コネクタタイプ **W**　：小型防水電極
SWR ジョイント仕様	**無記号**：チェック弁無し

1. 材質 :A2017BE-T4　表面処理 : アルマイト処理 (赤色)
※1. 変換プレート本体のみの質量を示します。ボルト及びピンは含んでいません。
※2. ロボット側穴深さはロボットにより異なります。ロボット側フランジ寸法を必ずご確認の上、ご使用ください。

外形寸法：SWRZ0250-MF3 マスターシリンダ用

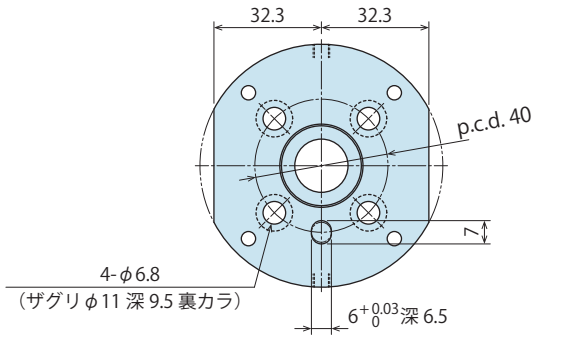

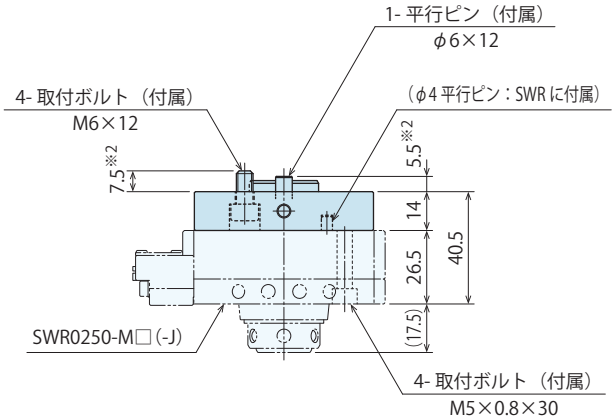

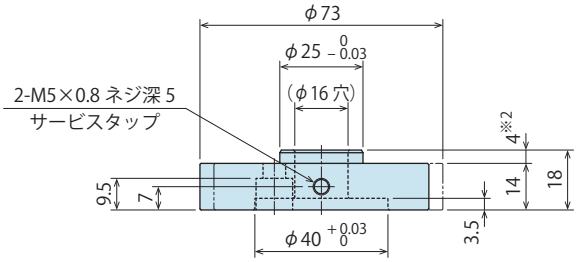

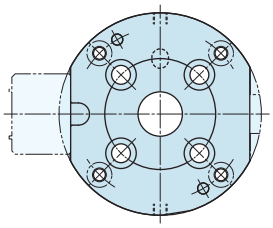

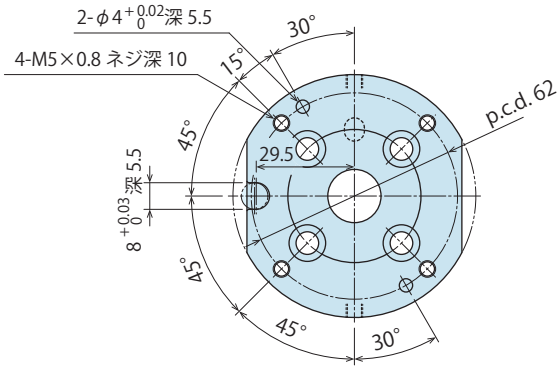

変換プレート形式	**SWRZ0250-MF3**
質量	126g※1
対応インターフェース番号	3
対応ロボットハンドチェンジャー形式	**SWR0250-MF** **SWR0250-MA**
取付可能外付オプション電極	**無記号**：オプション無し **D**　：D-sub コネクタ **J**　：樹脂コネクタタイプ **W**　：小型防水電極
SWR ジョイント仕様	**無記号**：チェック弁無し **S**　：チェック弁付き

1. 材質 :A2017BE-T4　表面処理 : アルマイト処理 (赤色)
※1. 変換プレート本体のみの質量を示します。ボルト及びピンは含んでいません。
※2. ロボット側穴深さはロボットにより異なります。ロボット側フランジ寸法を必ずご確認の上、ご使用ください。

外形寸法：SWRZ0250-MF5 マスターシリンダ用

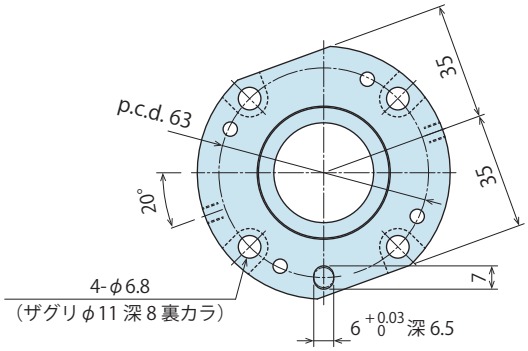

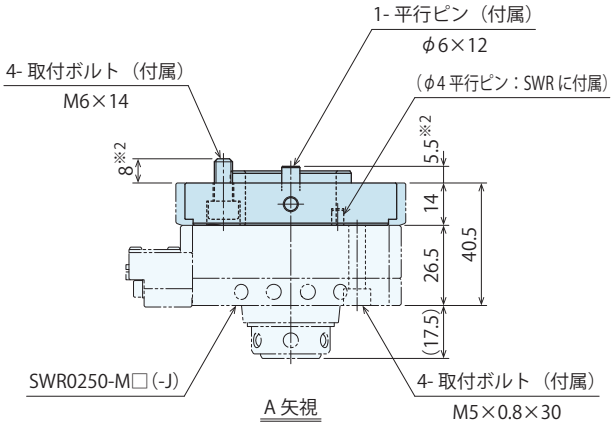

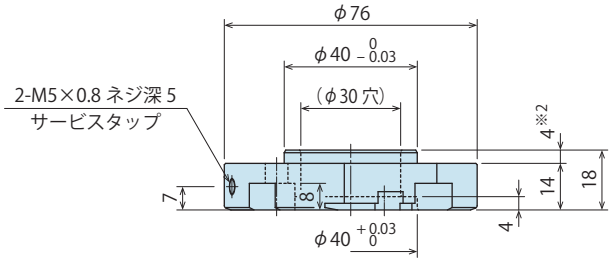

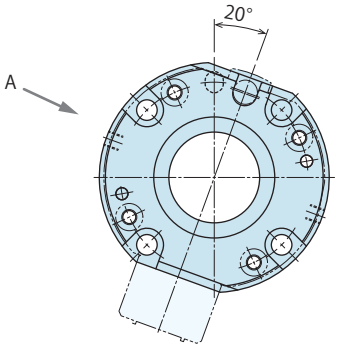

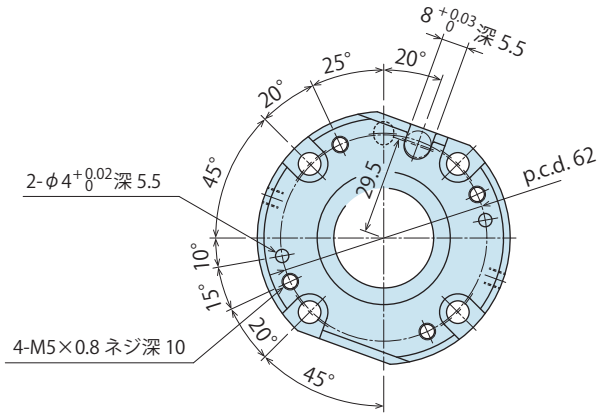

変換プレート形式	**SWRZ0250-MF5**
質量	128g※1
対応インターフェース番号	5
対応ロボットハンドチェンジャー形式	**SWR0250-MF** **SWR0250-MA**
取付可能外付オプション電極	**無記号**：オプション無し **D**　：D-sub コネクタ **J**　：樹脂コネクタタイプ **W**　：小型防水電極
SWR ジョイント仕様	**無記号**：チェック弁無し **S**　：チェック弁付き

1. 材質 :A2017BE-T4　表面処理 : アルマイト処理 (赤色)
※1. 変換プレート本体のみの質量を示します。ボルト及びピンは含んでいません。
※2. ロボット側穴深さはロボットにより異なります。ロボット側フランジ寸法を必ずご確認の上、ご使用ください。

外形寸法：SWRZY010-MF2 マスターシリンダ用

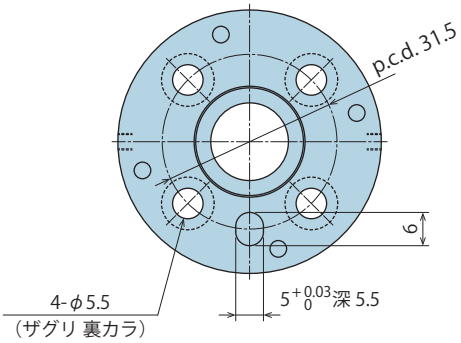

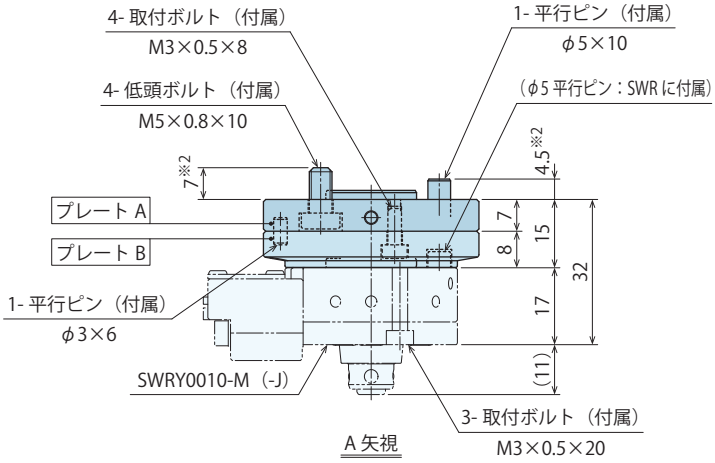

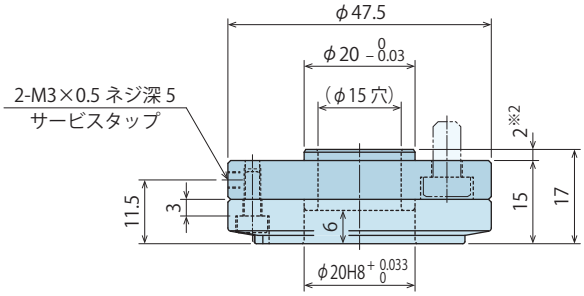

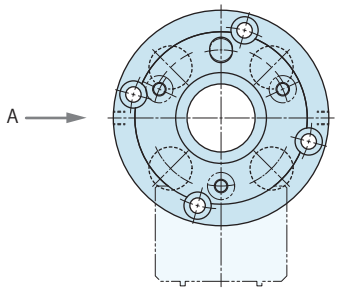

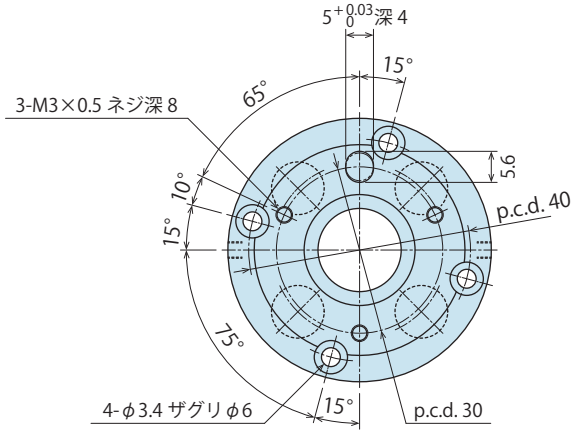

取付イメージ

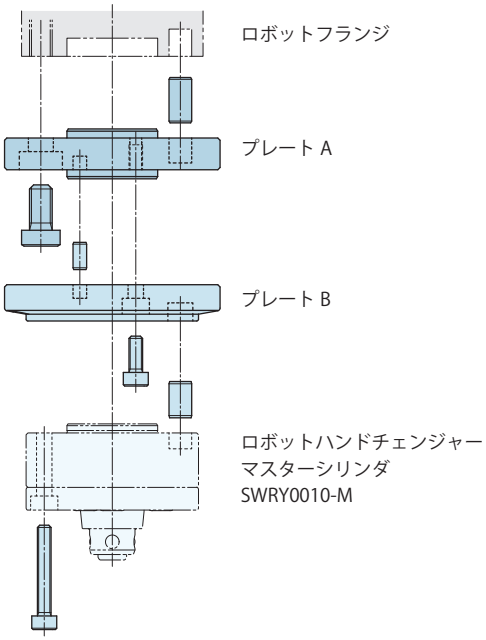

変換プレート形式	**SWRZY010-MF2**
質量	55g※1
対応インターフェース番号	2
対応ロボットハンドチェンジャー形式	**SWRY0010-M**
取付可能外付オプション電極	**無記号**：オプション無し **J**　：樹脂コネクタタイプ **W**　：小型防水電極
SWR ジョイント仕様	**無記号**：チェック弁無し

1. 材質 :A2017BE-T4　表面処理 : アルマイト処理 (赤色)
※1. 変換プレート本体のみの質量を示します。ボルト及びピンは含んでいません。
※2. ロボット側穴深さはロボットにより異なります。ロボット側フランジ寸法を必ずご確認の上、ご使用ください。

外形寸法：SWRZ0070-TF4　ツールアダプタ用

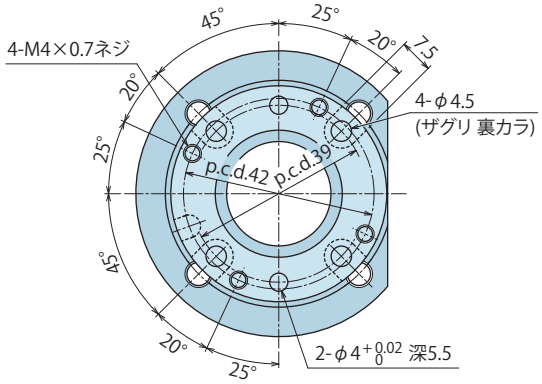

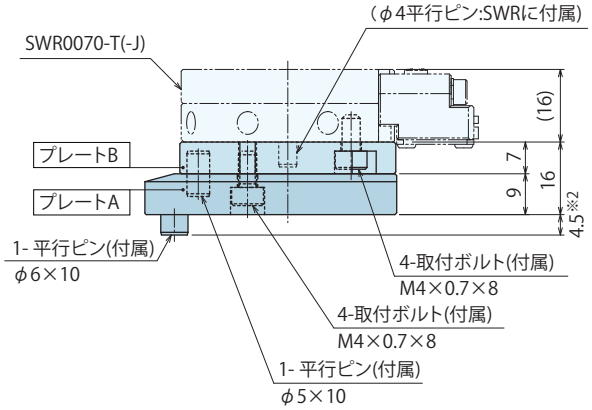

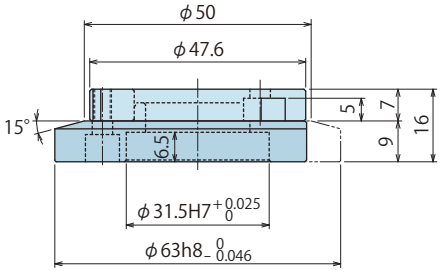

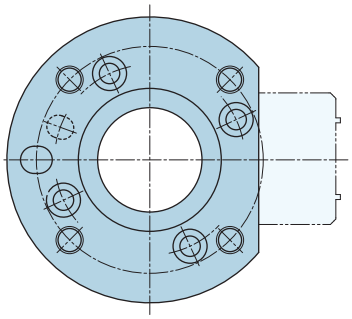

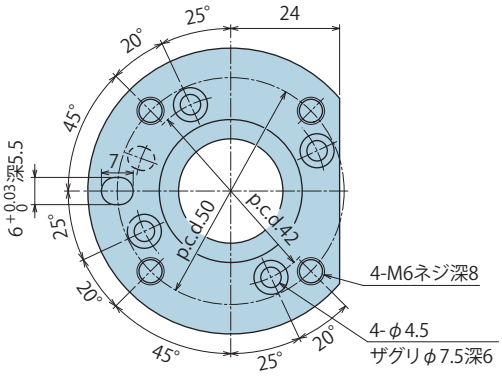

取付イメージ

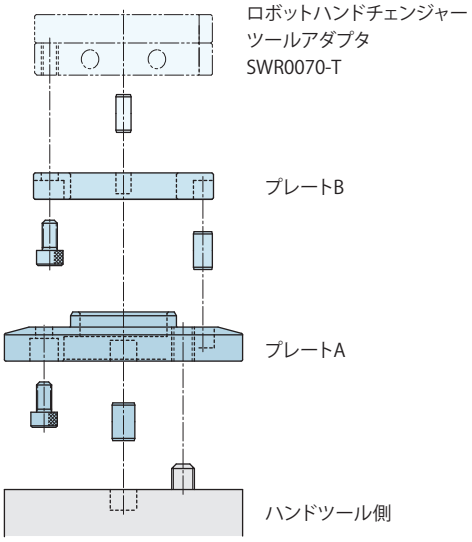

変換プレート形式	**SWRZ0070-TF4**
質量	70g ※1
対応インターフェース番号	4
対応ロボットハンドチェンジャー形式	**SWR0070-T**
取付可能外付オプション電極	**無記号**：オプション無し **J**　：樹脂コネクタタイプ **W**　：小型防水電極

1. 材質 :A2017BE-T4　表面処理 : アルマイト処理 (赤色)
※1. 変換プレート本体のみの質量を示します。ボルト及びピンは含んでいません。
※2. ツール側フランジ寸法を必ずご確認の上、ご使用ください。

外形寸法：SWRZ0120-TF4 ツールアダプタ用

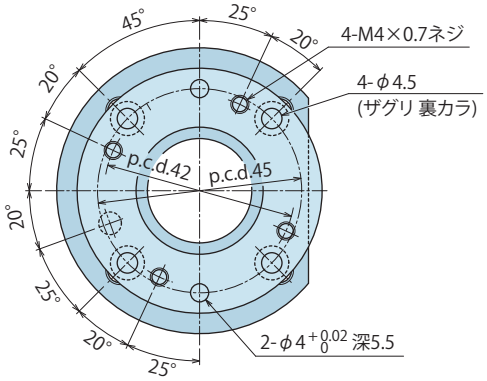

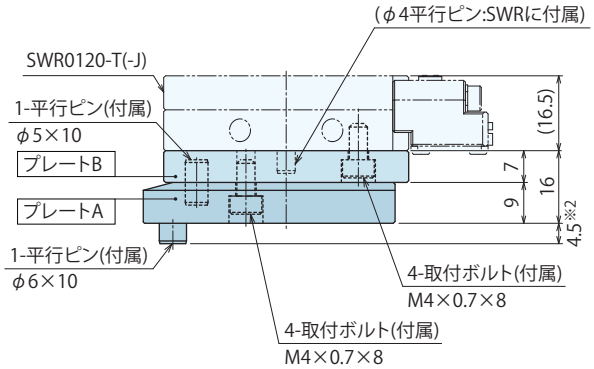

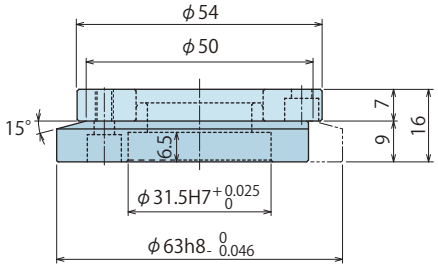

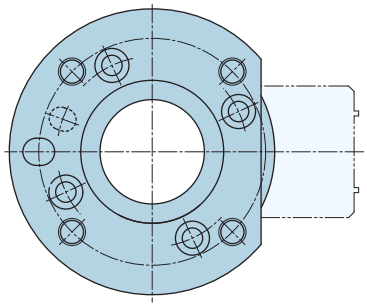

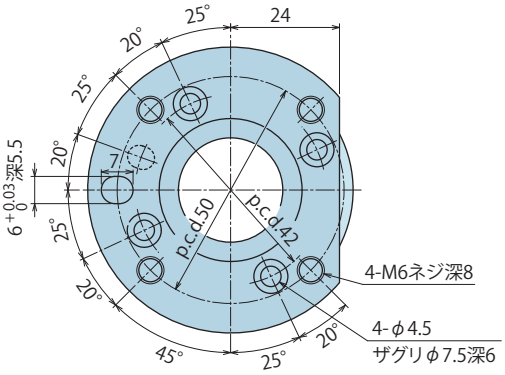

取付イメージ

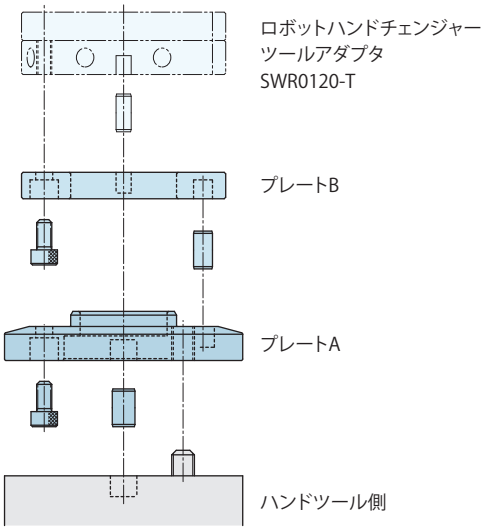

変換プレート形式	**SWRZ0120-TF4**
質量	79g ※1
対応インターフェース番号	4
対応ロボットハンドチェンジャー形式	**SWR0120-T**
取付可能外付オプション電極	**無記号**：オプション無し **J**　：樹脂コネクタタイプ **W**　：小型防水電極

1. 材質 :A2017BE-T4　表面処理 : アルマイト処理 (赤色)
※1. 変換プレート本体のみの質量を示します。ボルト及びピンは含んでいません。
※2. ツール側フランジ寸法を必ずご確認の上、ご使用ください。

参考資料：ISOインターフェースの基準形状

JIS B 8436：2005（ISO9409-1：2004）より抜粋

番号：1～5

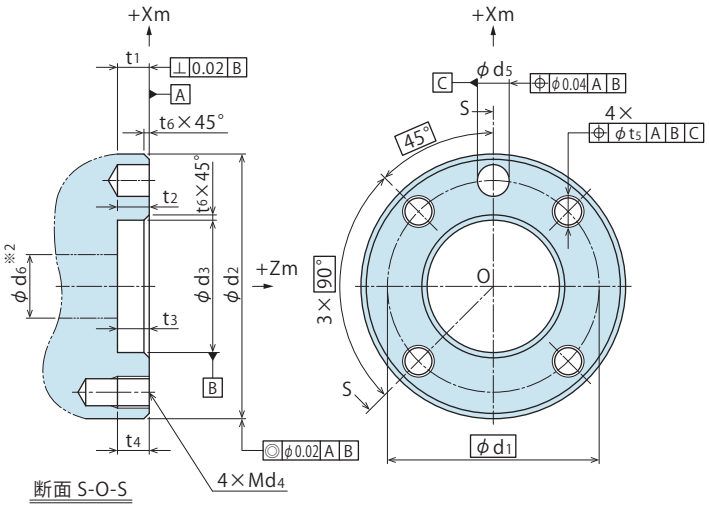

番号：6～9、11

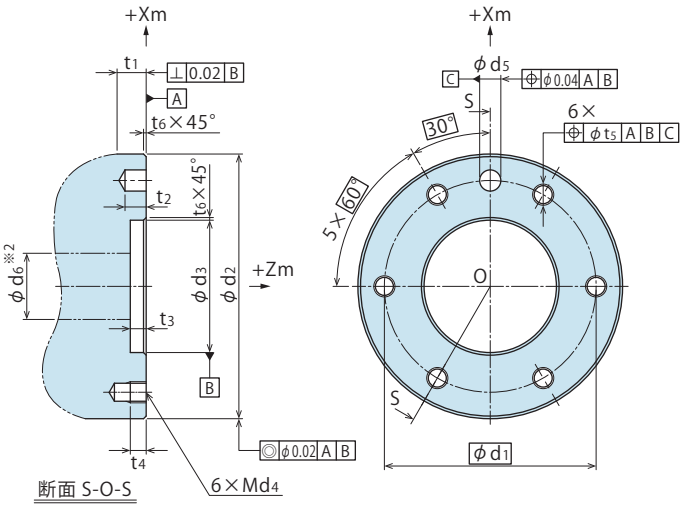

番号：10

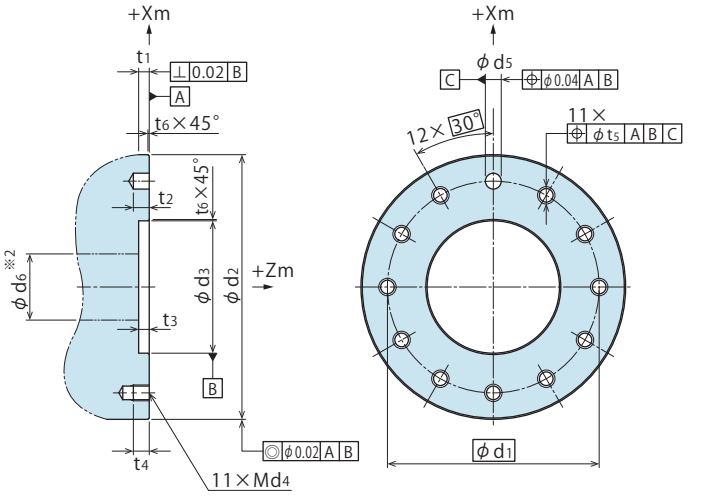

番号：12

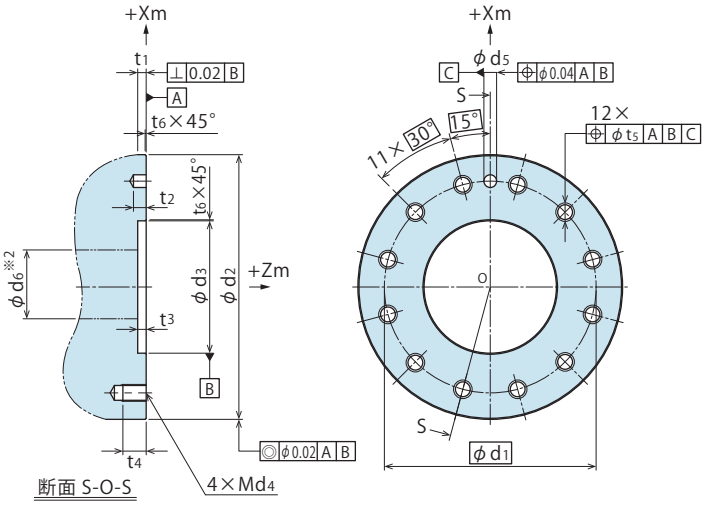

フランジ形メカニカルインタフェースの寸法

単位：mm

番号	ピッチ円直径 ※1 d_1 系列 1	d_2 h8	d_3 H7	d_4	d_5 H7	t_1 最少	t_2 最少	t_3 最少	t_4	t_5	t_6 最少	ねじ穴の数 N
1	25	$34^{0}_{-0.039}$	$16^{+0.018}_{0}$	M4	$4^{+0.012}_{0}$	6	4	4	※1	0.2	0.5	4
2	31.5	$40^{0}_{-0.039}$	$20^{+0.021}_{0}$	M5	$5^{+0.012}_{0}$	6	5	4	※1	0.2	0.5	4
3	40	$50^{0}_{-0.039}$	$25^{+0.021}_{0}$	M6	$6^{+0.012}_{0}$	6	6	6	※1	0.2	1	4
4	50	$63^{0}_{-0.046}$	$31.5^{+0.025}_{0}$	M6	$6^{+0.012}_{0}$	6	6	6	※1	0.2	1	4
5	63	$80^{0}_{-0.046}$	$40^{+0.025}_{0}$	M6	$6^{+0.012}_{0}$	6	6	6	※1	0.2	1	4
6	80	$100^{0}_{-0.054}$	$50^{+0.025}_{0}$	M8	$8^{+0.015}_{0}$	6	8	6	※1	0.4	1	6
7	100	$125^{0}_{-0.063}$	$63^{+0.030}_{0}$	M8	$8^{+0.015}_{0}$	6	8	6	※1	0.4	1	6
8	125	$160^{0}_{-0.063}$	$80^{+0.030}_{0}$	M10	$10^{+0.015}_{0}$	8	10	8	※1	0.4	1	6
9	160	$200^{0}_{-0.072}$	$100^{+0.035}_{0}$	M10	$10^{+0.015}_{0}$	8	10	8	※1	0.4	1	6
10	160	$200^{0}_{-0.072}$	$100^{+0.035}_{0}$	M12	$12^{+0.018}_{0}$	8	12	8	※1	0.4	1	11
11	200	$250^{0}_{-0.072}$	$125^{+0.040}_{0}$	M12	$12^{+0.018}_{0}$	8	12	8	※1	0.4	1	6
12	200	$250^{0}_{-0.072}$	$125^{+0.040}_{0}$	M16	$12^{+0.018}_{0}$	8	12	8	22	0.4	1	11

注意事項

※1. ねじ穴の最少深さ（t_4）は、エンドエフェクタ取付部の材料を考慮して決定してください。

※2. 寸法（d_6）配線配管のための用意：フランジは中心に貫通穴を備えてもよいものとします。中心穴の直径（d_6）は d_3 以下とします。

1. 詳細については、JIS B 8436：2005（ISO 9409-1：2004）を参照願います。

MEMO

営業拠点 Address

国内営業拠点

本社・工場 関西営業所	**TEL.078-991-5115** FAX.078-991-8787 〒651-2241 兵庫県神戸市西区室谷2丁目1番5号	
関東営業所	**TEL.048-652-8839** FAX.048-652-8828 〒331-0815 埼玉県さいたま市北区大成町4丁目81番地	
西関東出張所	**TEL.048-652-8839** FAX.048-652-8828 〒243-0014 神奈川県厚木市旭町5 丁目35-1-305	
中部営業所	**TEL.0566-74-8778** FAX.0566-74-8808 〒446-0076 愛知県安城市美園町2丁目10番地1	
九州営業所	**TEL.092-433-0424** FAX.092-433-0426 〒812-0006 福岡県福岡市博多区上牟田1丁目8-10-101	
海外営業	**TEL.+81-78-991-5162** FAX.+81-78-991-8787 〒651-2241 兵庫県神戸市西区室谷2丁目1番5号 KOSMEK LTD. 1-5, 2-chome, Murotani, Nishi-ku, Kobe-city, Hyogo, 651-2241 Japan	

海外営業拠点

USA アメリカ合衆国	KOSMEK (USA) LTD. 現地法人	**TEL. +1-630-620-7650** FAX. +1-630-620-9015 650 Springer Drive, Lombard, IL 60148 USA
	アトランタ支店 KOSMEK (USA) LTD. Atlanta Office	**TEL. +1-708-577-3275** 303 Perimeter Center North, Suite 300, Atlanta, GA 30346 USA
Mexico メキシコ	メキシコ支店 KOSMEK (USA) LTD. Mexico Office	**TEL. +52-1-55-3044-9983** Av. Santa Fe 103, Int. 59, col. Santa Fe Juriquilla, Queretaro, QRO, 76230, Mexico
Europe ヨーロッパ	KOSMEK EUROPE GmbH 現地法人	**TEL. +43-463-287587** FAX. +43-463-287587-20 Schleppeplatz 2 9020 Klagenfurt am Wörthersee Austria
China 中国	考世美(上海)貿易有限公司 KOSMEK (CHINA) LTD. 現地法人	**TEL.+86-21-54253000** FAX.+86-21-54253709 中国上海市浦东新区浦三路21弄55号银亿滨江中心601室 Room601, RIVERSIDE PYRAMID No.55, Lane21, Pusan Rd, Pudong Shanghai China
	東莞事務所 考世美(上海)貿易有限公司	**TEL.+86-769-85300880** 広東東莞長安鎮徳政西路15号宏基本大厦301号室 Room301, AcerBuilding No.15, Dezheng(W)Road, Changan Town Dongguan Guangdong 523843., P.R.China
	武漢事務所 考世美(上海)貿易有限公司	**TEL.+86-27-59822303** 湖北省武漢市沌口経済開発区経開未来城A棟-502室 Room502, Building A, Jingkai Future City, Zhuankou Economic Development Zone, Wuhan City, Hubei Province, 430050 China
India インド	KOSMEK LTD. - INDIA 支店	**TEL. +91-9880561695** 4A/Old No:649, Ground Floor, 4th D cross, MM Layout, Kavalbyrasandra, RT Nagar, Bangalore -560032 India
Thailand タイ	タイ事務所 Thailand Representative Office	**TEL. +66-2-300-5132** FAX. +66-2-300-5133 67 Soi 58, RAMA 9 Rd., Phatthanakan, Suanluang, Bangkok 10250, Thailand
Taiwan 台湾	盈生貿易有限公司 Full Life Trading Co., Ltd. 総代理店	**TEL. +886-2-82261860** FAX. +886-2-82261890 台湾新北市中和區建八路2號 16F－4（遠東世紀廣場） 16F-4, No.2, Jian Ba Rd., Zhonghe District, New Taipei City Taiwan 23511
Philippines フィリピン	G.E.T. Inc, Phil. 総代理店	**TEL.+63-2-310-7286** FAX. +63-2-310-7286 Victoria Wave Special Economic Zone Mt. Apo Building, Brgy. 186, North Caloocan City, Metro Manila, Philippines 1427
Indonesia インドネシア	PT. Yamata Machinery 総代理店	**TEL. +62-21-29628607** FAX. +62-21-29628608 Delta Commercial Park I, Jl. Kenari Raya B-08, Desa Jayamukti Kec. Cikarang Pusat Kab. Bekasi 17530 Indonesia

エリア別営業拠点

Global Network

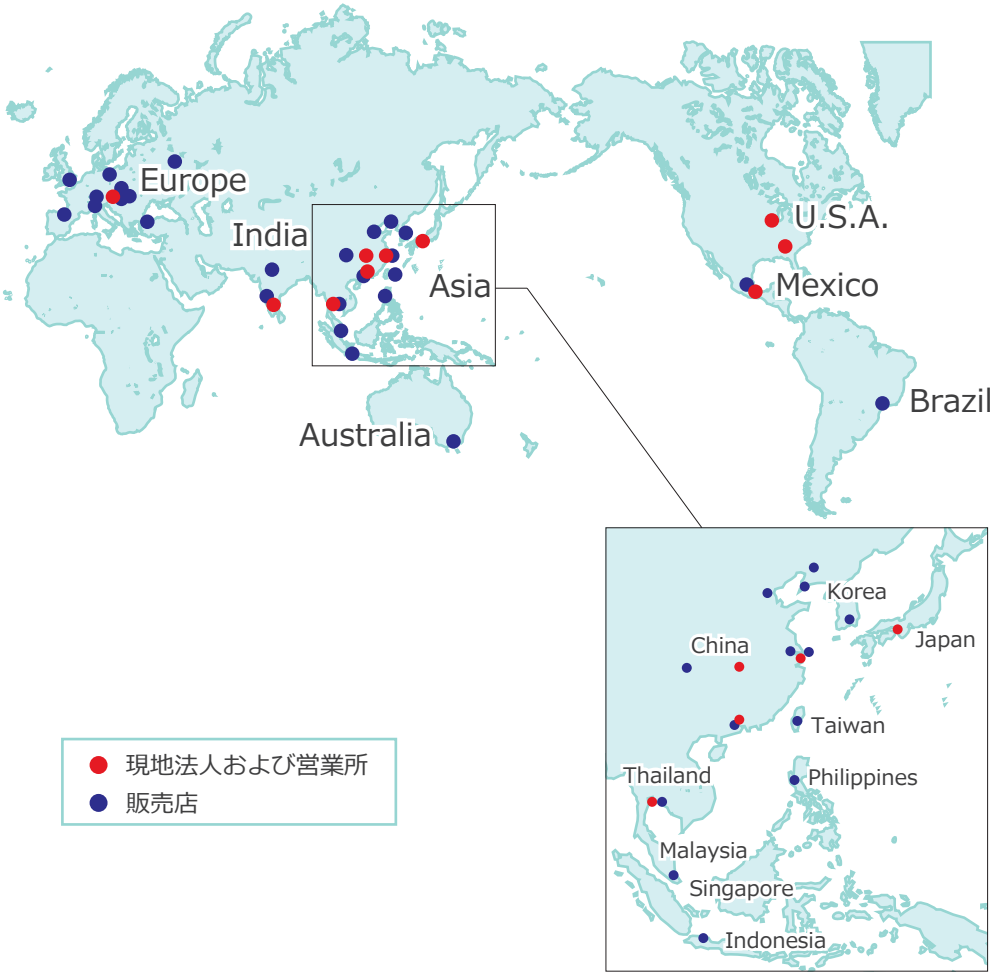

KOSMEK
Harmony in Innovation

●記載以外の仕様および寸法については、別途お問い合わせください。
●このカタログの仕様は予告なしに変更することがあります。

JQA-QMA10823
コスメック本社