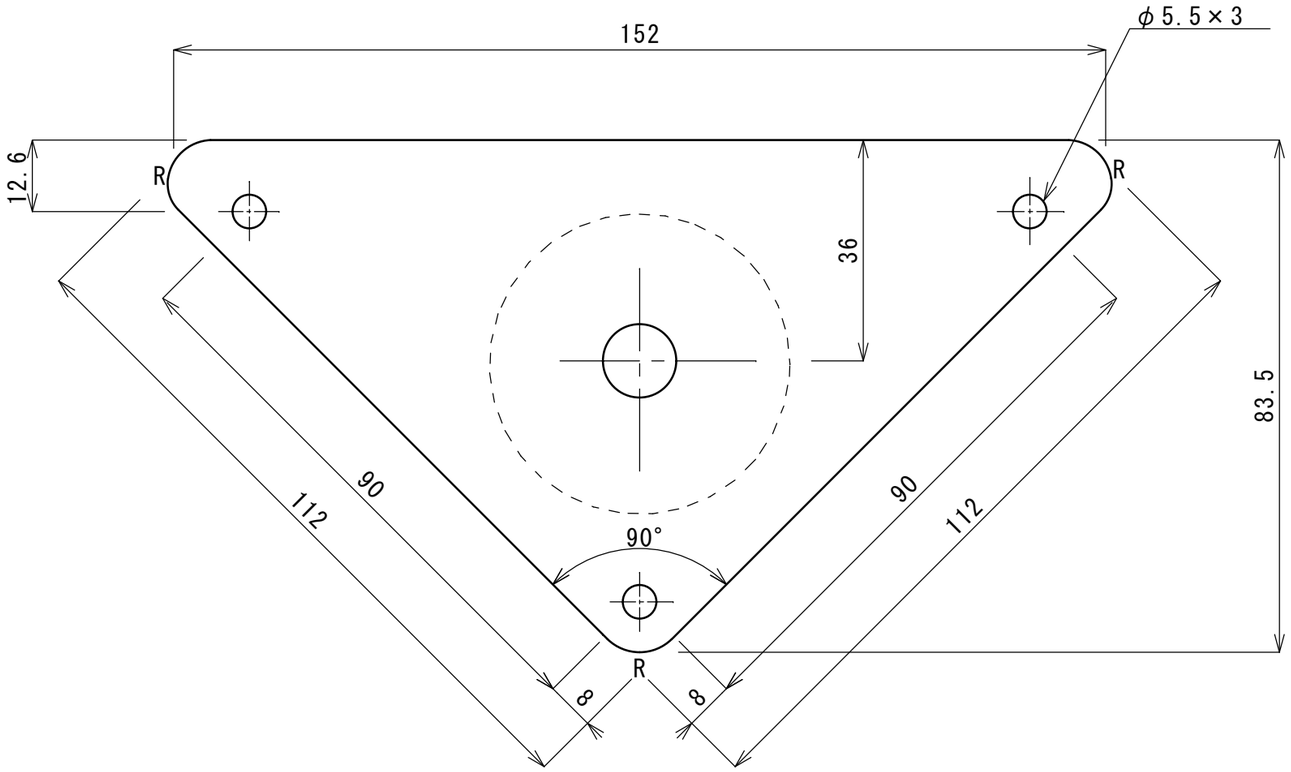

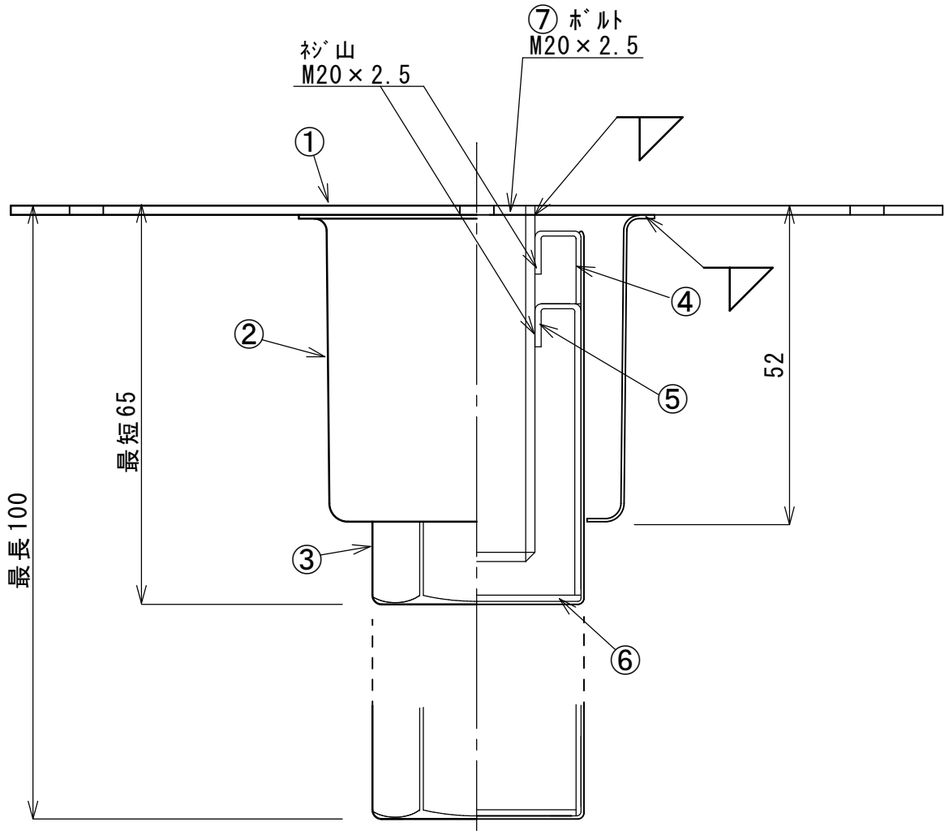

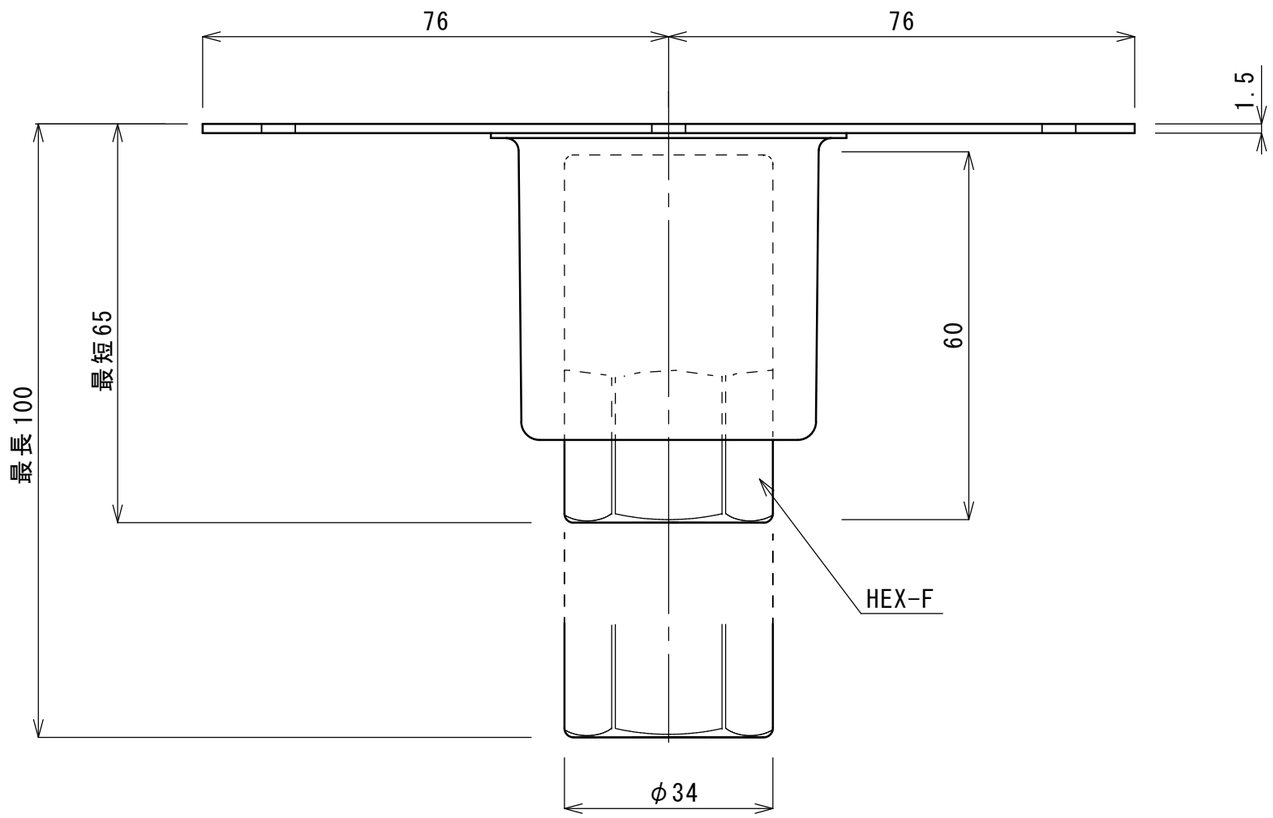

材質		耐荷重
①	SUS410	3800kg
②	SUS304	
③	SUS304	
④	SPCC	
⑤	SPCC	
⑥	SPCC	
⑦	S20C	

承認 APPROVED BY		重量 WEIGHT g	形式 TYPE TO-396TP
検図 CHECKED BY	尺度 1/1	名称 TITLE アｼﾞｬｽﾄ脚	
設計 DESIGNED BY	材質 MATERIAL		
製図 DRAWN BY	作成日 DATE		
会社名 CORPORATION NAME ｽｷﾞｺ産業株式会社		図面番号 DRAWING No.	改正記号 REV. MARK