仕上精度		普通寸法公差（削リ加工）（中級）単位mm					ストロークノ長サノ許容差 単位mm	
	素材ノママ	呼ビ寸法ノ区分	寸法公差	呼ビ寸法ノ区分		寸法公差	ストローク	許容差A級
▽	50−S	0.5以上 3以下	±0.1	120ヲ超エ	400以下	±0.5	100以下	+0.8 ～ 0
▽▽	12−S	3ヲ超エ 6以下	±0.1	400ヲ超エ	1000以下	±0.8	100ヲ超エ 250以下	+1.0 ～ 0
▽▽▽	3−S	6ヲ超エ 30以下	±0.2	1000ヲ超エ	2000以下	±1.2	250ヲ超エ 630以下	+1.25～ 0
▽▽▽▽	0.8−S	30ヲ超エ 120以下	±0.3	2000ヲ超エ	4000以下	±2.0	630ヲ超エ 1000以下	+1.4 ～ 0
		特ニ指定シタモノノホカハ本表ニヨル						
ネジ精度JIS2級		指示ナキ角、凸ハC0.2以下、凹ハR0.4以下ノコト						

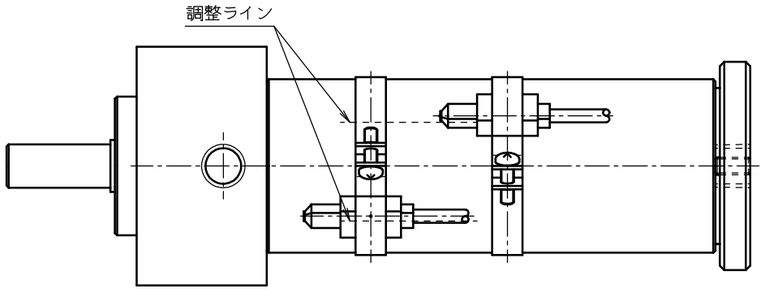

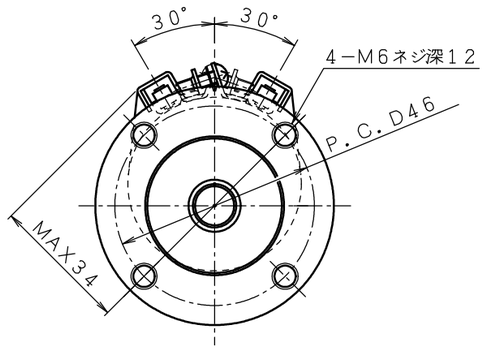

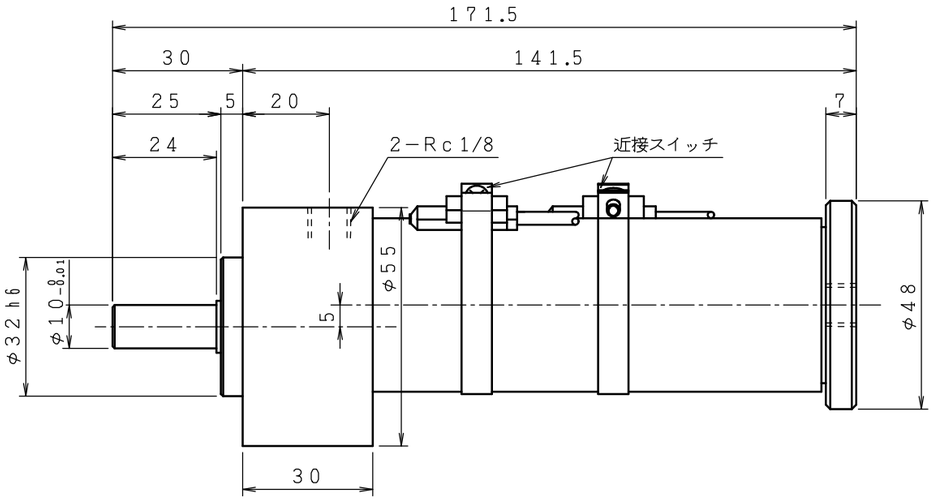

仕　様

使用流体	圧縮空気
シリンダ内径	φ35mm
揺動角度	180°
最高使用圧力	0.7MPa
耐圧力	1.05MPa
最低作動圧力	0.2MPa
周囲温度	−10～+80℃
実効トルク	4.1N・m

無接点スイッチ仕様（20タイプ）

配線方式	2線式
負荷電圧	DC 10～28V
負荷電流	4～50mA
内部降下電圧	3.5V MAX
漏レ電流	1mA MAX（DC24Vニテ）
感度値	5mT
耐衝撃	30G（非操返シ）
耐振動	9G（全振幅 1.5mm 10～55Hz）
保護構造	IP67（IEC規格）、JIS C0920（防浸形）
保護回路	パルス性過電圧保護回路、逆接保護回路 サージ吸収回路、出力短絡保護回路
動作表示灯	ON時 赤色LEDインジケータ点灯
使用温度範囲	0～60℃
リード線	耐屈曲耐熱耐油性ビニルシース計装用ケーブル
	PCCV O.Dφ3、0.2SQ×2芯×長サ＝1m

スイッチノ動作距離ト応差

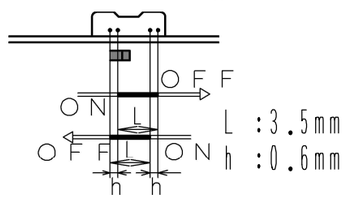

L :3.5mm
h :0.6mm

動作距離 L　ピストンガ移動シテ、スイッチ
ONシテカラ、サラニ同ジ方向ニ
移動シテOFFスルマデノ範囲

応　　差 h　ピストンガ移動シテスイッチガ
ONシタ位置カラ、ソレヲ逆方向
ニ移動シテOFFスルマデノ距離

注：調整ライン ニ 沿ッテ スイッチ位置ヲ調整ノ事

符号	年月日	改　訂　内　容	担当者

名称	ニューマリード	形式	CFR-35-180-SB201	品名	外　形　図					
承認		設計		尺度	1/1	材質		処理		
検図		製図	—	—						
JPN株式会社				図番	CFR35−009 △					