PiCa

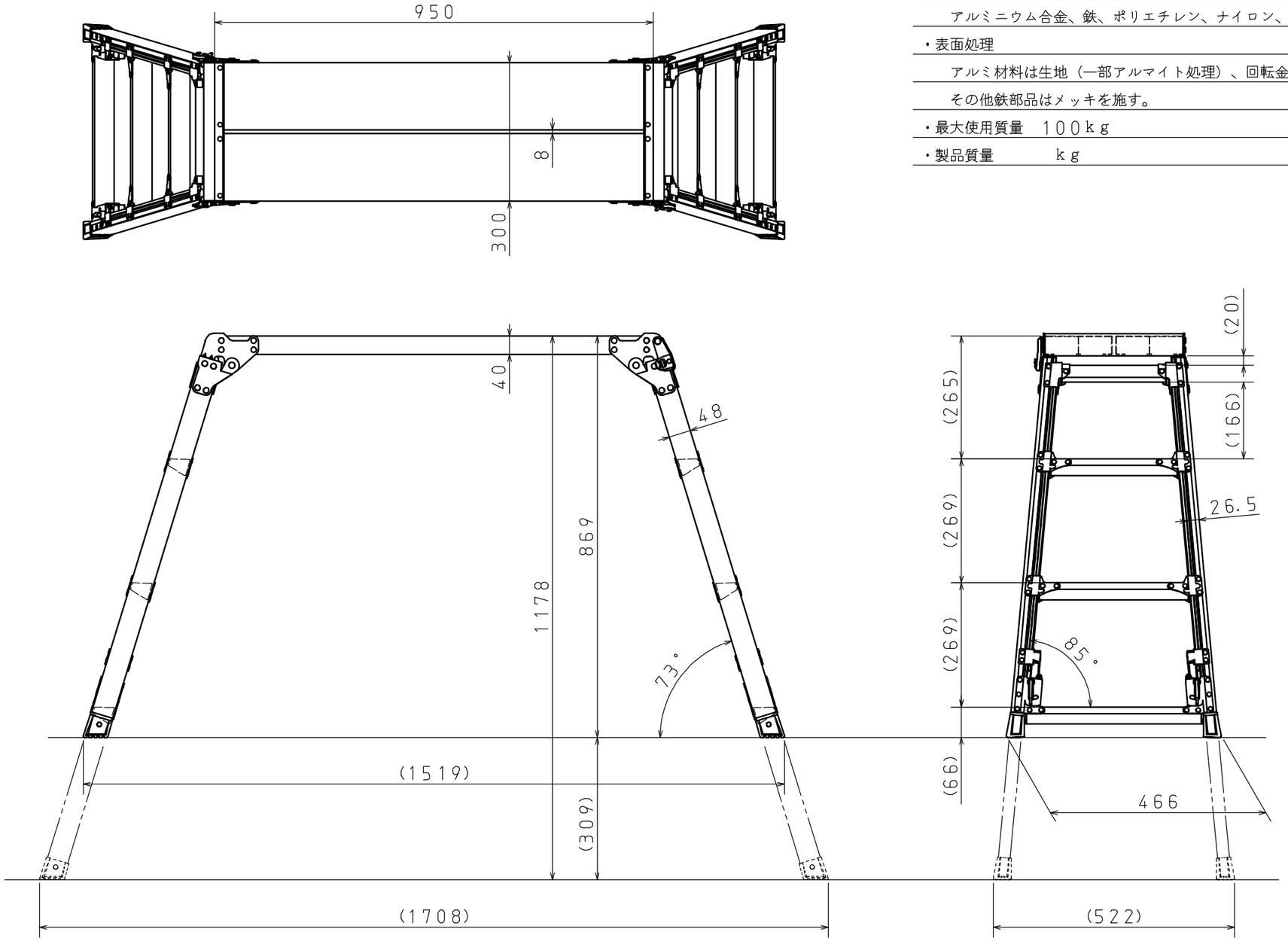

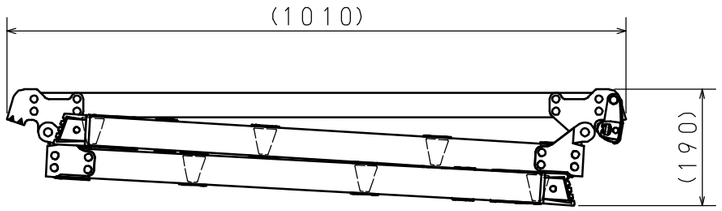

収納状態図

備考

・主な使用材料

アルミニウム合金、鉄、ポリエチレン、ナイロン、軟質塩化ビニル

・表面処理

アルミ材料は生地（一部アルマイト処理）、回転金具・止め金具・控え板・ロック装置ケースは塗装、その他鉄部品はメッキを施す。

・最大使用質量　100kg

・製品質量　　kg

SCALE 尺度 1：10		DATE 日付 2016 5. 6	CUSTOMER NAME 注文主
ピカ コーポレイション			TITLE 品名 アルミニウム合金製　足場台 DXJ−91209A
			DRAWING NO. 図面番号 78−042−08

原紙サイズ　A3