JET INOUE ワイパーブレード単品　エアロタイプ /ＳＴＤタイプ　商品コード表

商品コード（エアロタイプ）	商品コード（ＳＴＤタイプ）	商品名
501331	501321	ワイパーブレード　Ｕフックタイプ用　480mm
501332	501322	ワイパーブレード　Ｕフックタイプ用　500mm
501333	501323	ワイパーブレード　Ｕフックタイプ用　530mm
501334	501324	ワイパーブレード　Ｕフックタイプ用　550mm
501336	501326	ワイパーブレード　Ｕフックタイプ用　650mm
501337	501327	ワイパーブレード　Ｕフックタイプ用　550mm　17 プロフィア /ＮＥＷプロフィア助手席用
501338		ワイパーブレード　Ｕフックタイプ用　530mm　パーフェクトクオン / クオン助手席用

4t 標準車（両開きタイプのワイパー）の助手席側用へお取付けの際はブレード向きを変更して装着してください。

エアロタイプワイパーブレード

台座の向きを変えられることで、両開きワイパーのように左右向きが逆でも対応 !!
平行ワイパー＆両開きワイパー双方とも向きを揃えて使用が可能です。

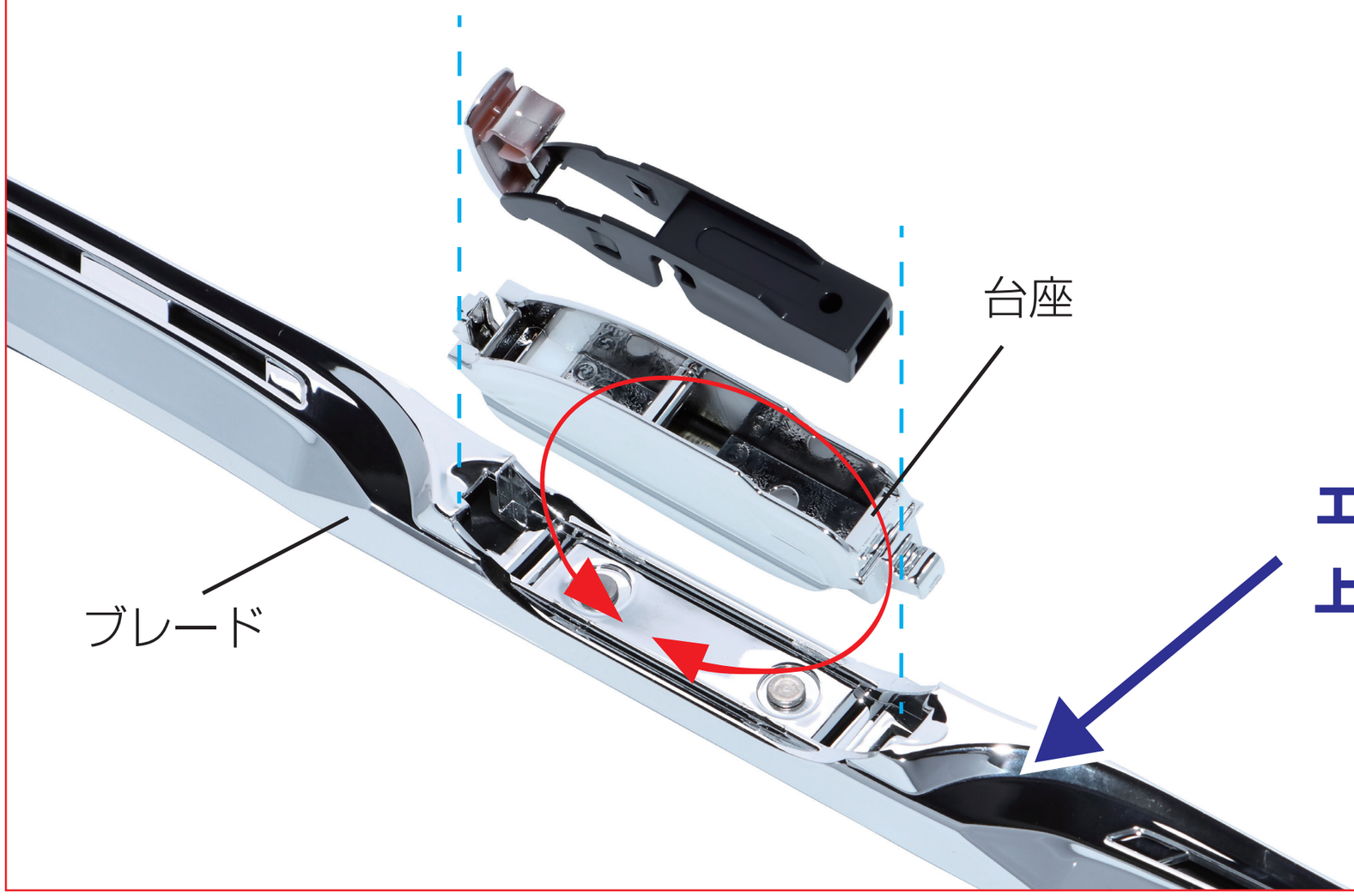

エアロタイプワイパーブレードには上下の向きがあります。

※本製品の台座は出荷時では平行向きに取付けられています。両開きワイパーへ取付けの際は向きを直して取付けてください。