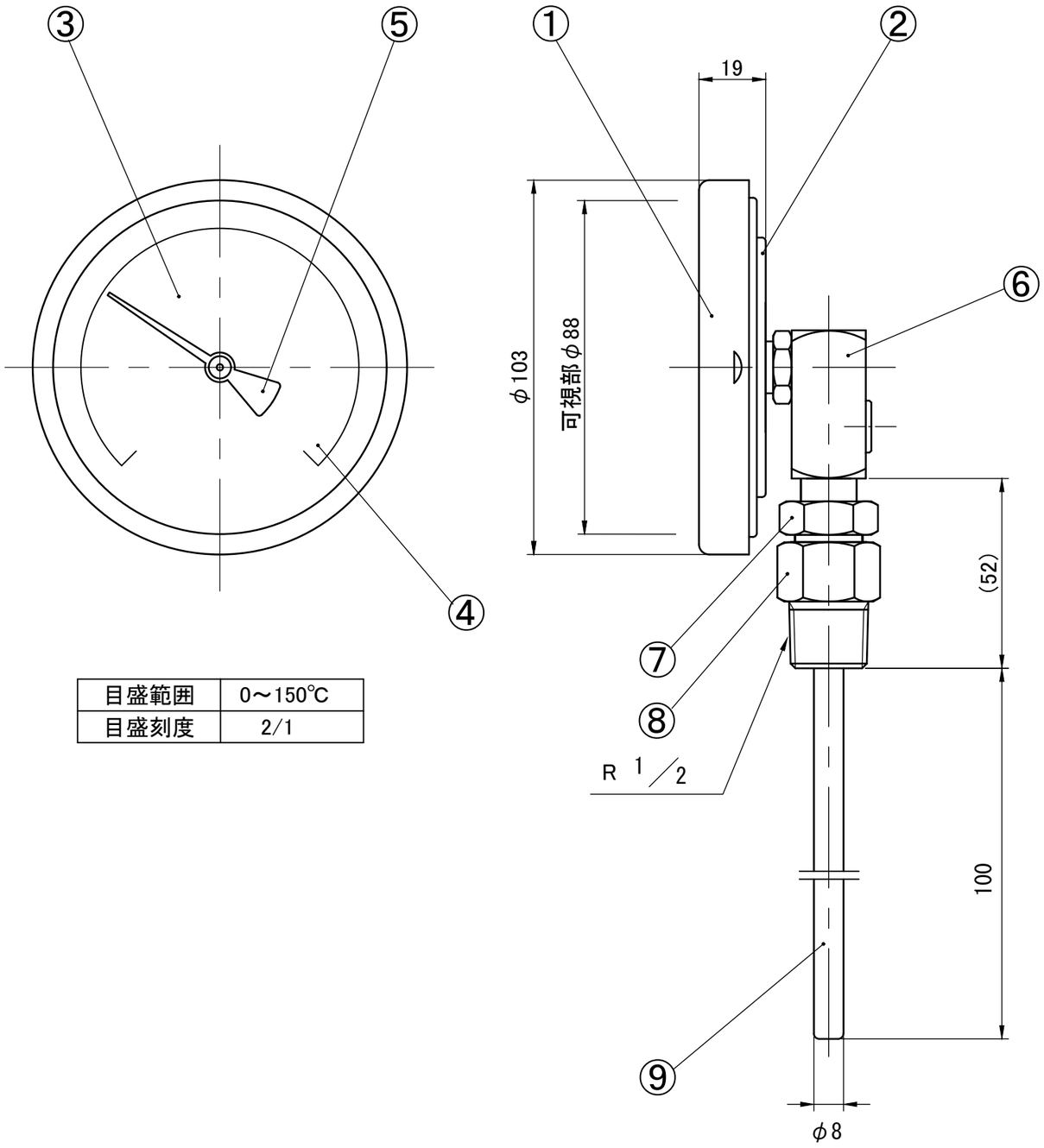

目盛範囲	0～150℃
目盛刻度	2/1

番号	品 名	材 質	個数	記 事
9	感温部	SUS304	1	
8	取付ネジ	SUS304	1	
7	締付ネジ	SUS304	1	平23六角 G1/2B
6	元 軸	SUS304	1	
5	指 針	A1100P	1	黒 色
4	目盛板	A1100P	1	白地黒文字
3	透明板	ポリカーボネート	1	
2	ケース	SUS304	1	
1	フ タ	SUS304	1	バフ研磨

訂 正 事 項		
0	新 図	

BY Y.Kuroiwa
APP'D
REVISION
(SIZE)
FREE
m.m.

SUBJECT
(ユニオンR形)
バイメタル式温度計

SATO KEIRYOKI MFG. CO., LTD.
TOKYO SK SATO JAPAN

PAGE
SHEET
DATE
TYPE BM-S-90S
D.No 2030-62 ﾎﾟﾘｶｰﾎﾞﾈｰﾄ