記号 MARK	訂　正　理　由 REVISION,APPROVAL	日付 DATE	担当 CHARGE	承認 APPROVAL
△				
△				
△				

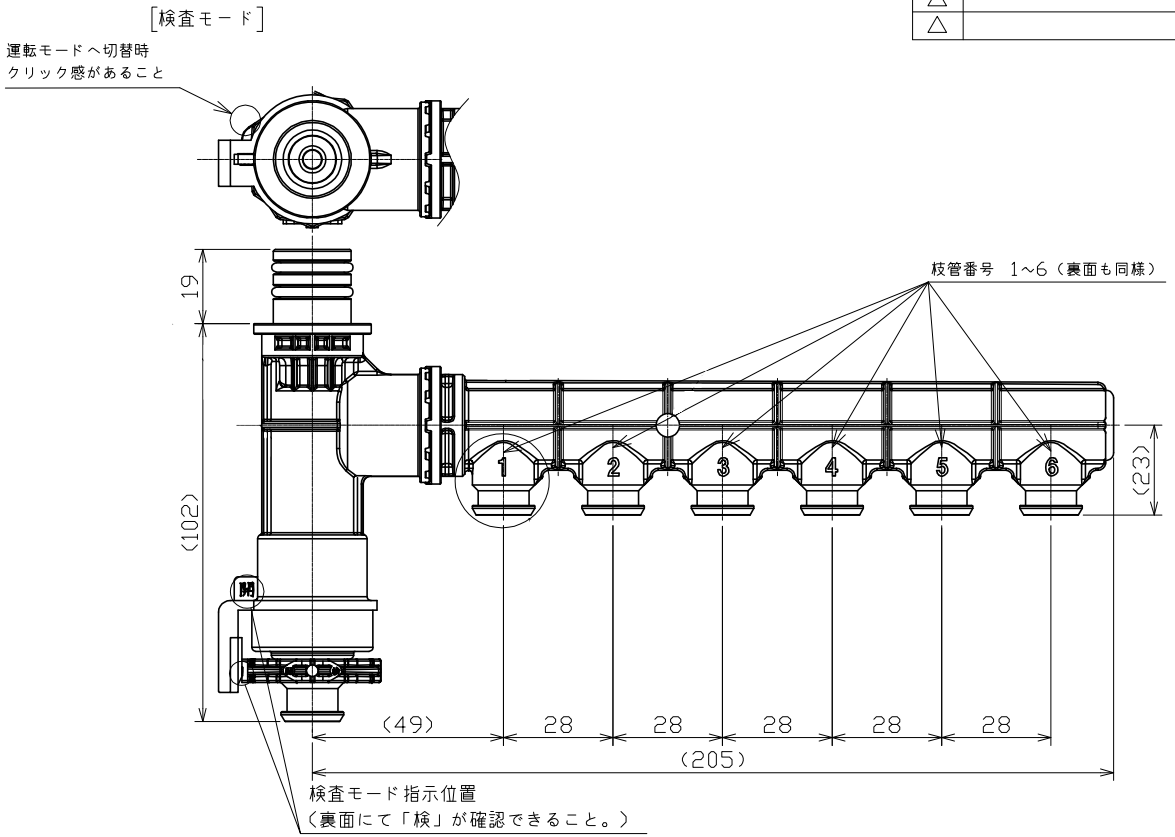

尺度	none	承認		担当		製図	F	日付	
品名	ヘッダーＣＣＨ－６ＳＢＪ１								

前澤給装工業株式会社