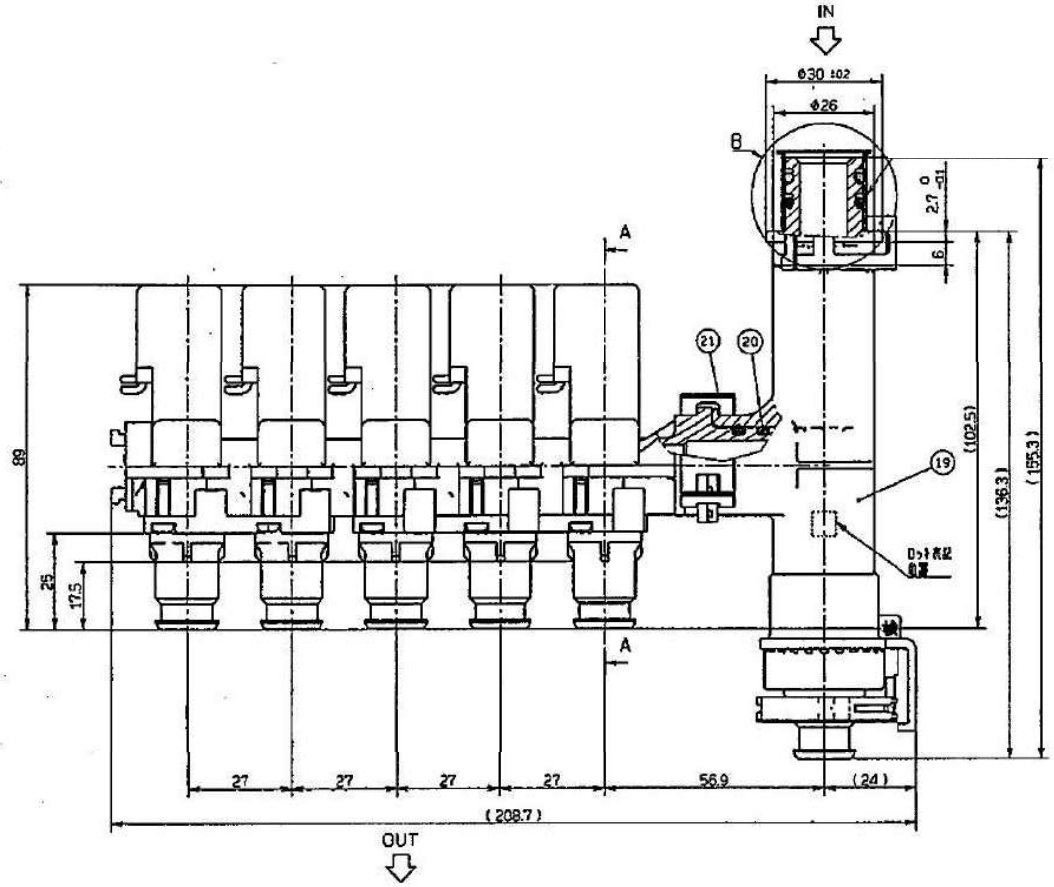

尺度	none	承認		担当		製図	F	日付	
品名	LヘッダーCCVH5SAJ1								
前澤給装工業株式会社									