FZ-Bシリーズ

FZ-B620

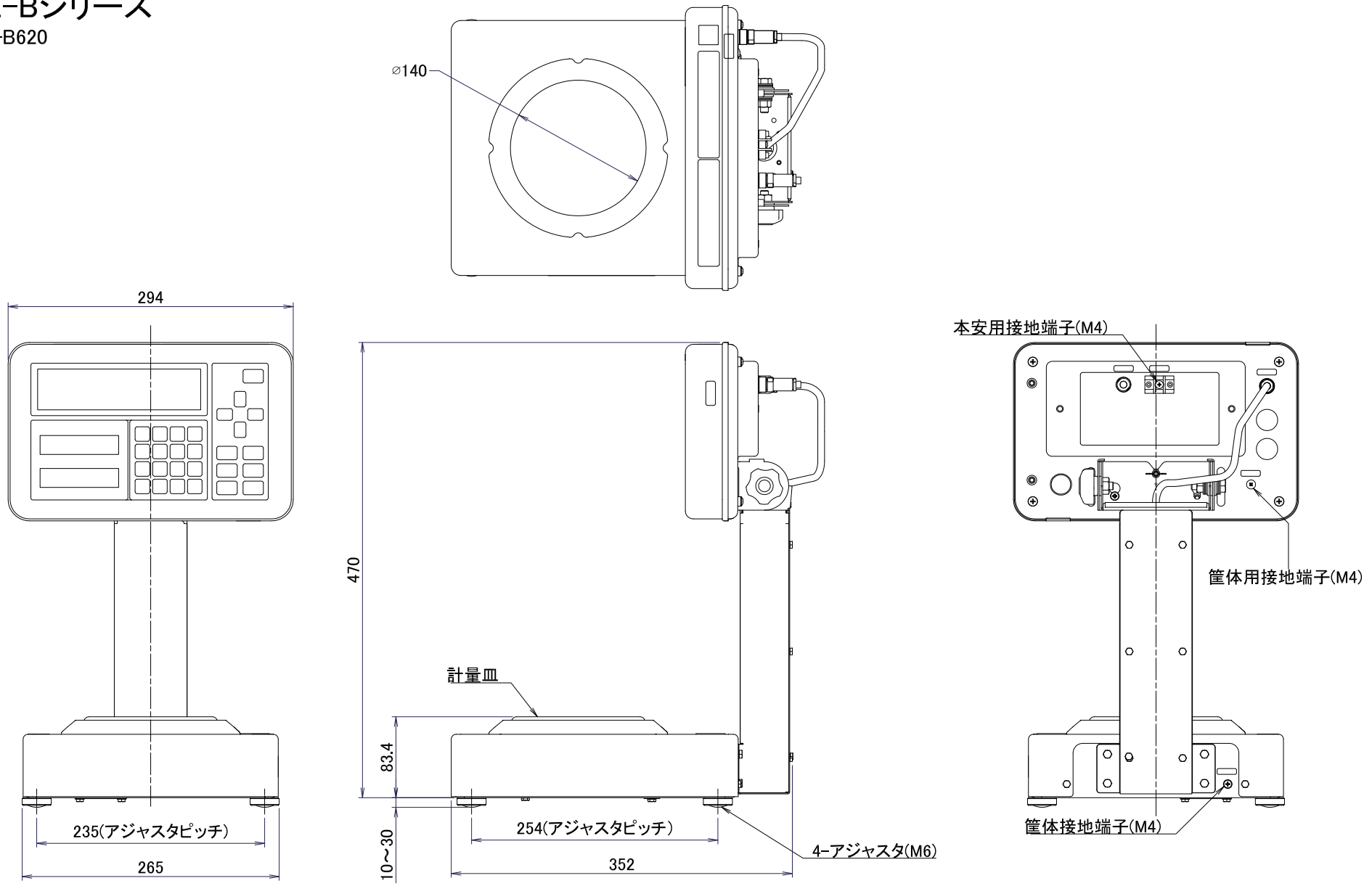

※製品改良にともない予告なく寸法図・外観などを変更させていただく場合があります。