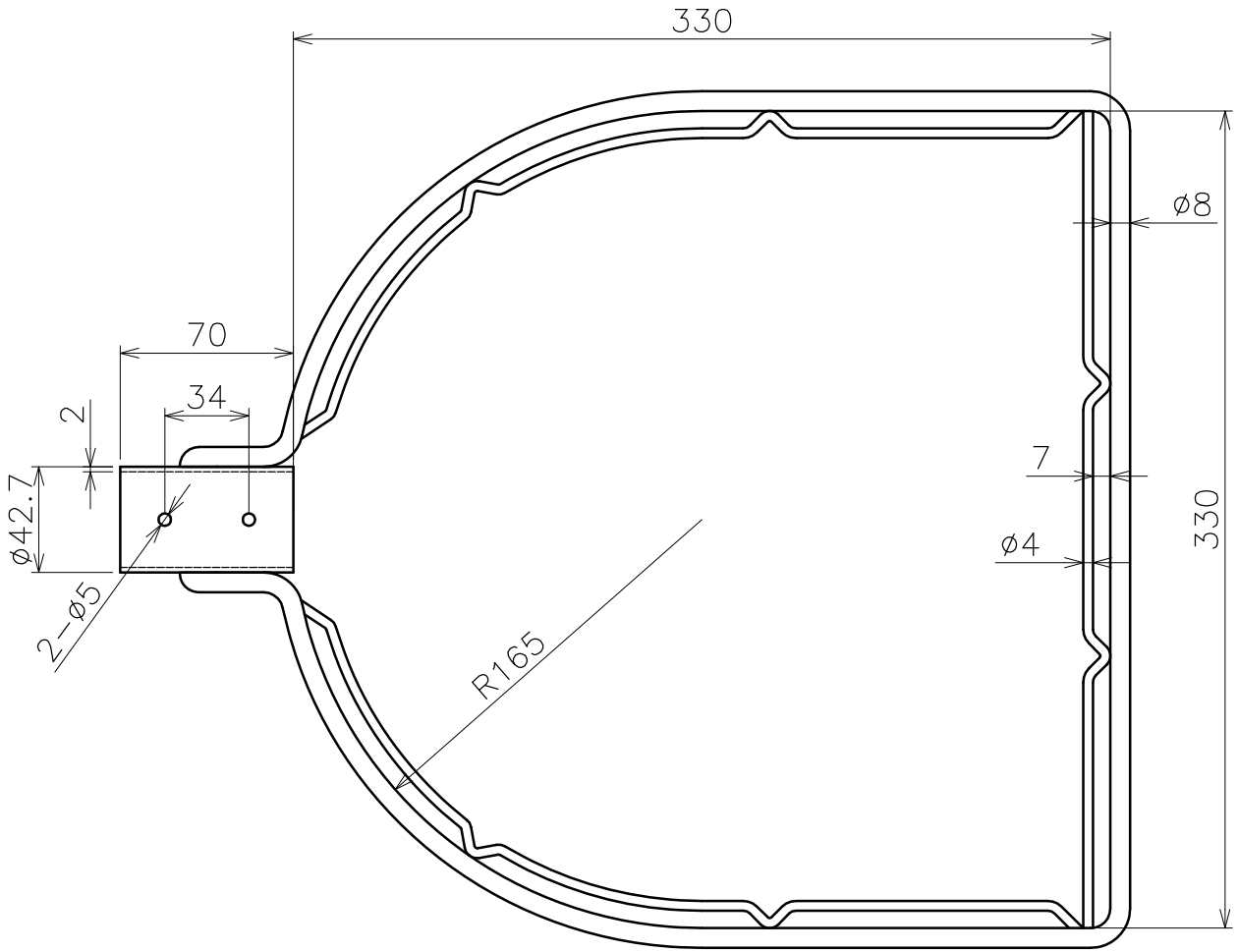

品名	玉枠SP型 三角型	内金	全周内金入	サイズ	8×330		
型式	AK8807	図番	8807S	材質	SUS304	尺度	1:3
作成年月日 '19.10.24	ASANO浅野金属工業株式会社						