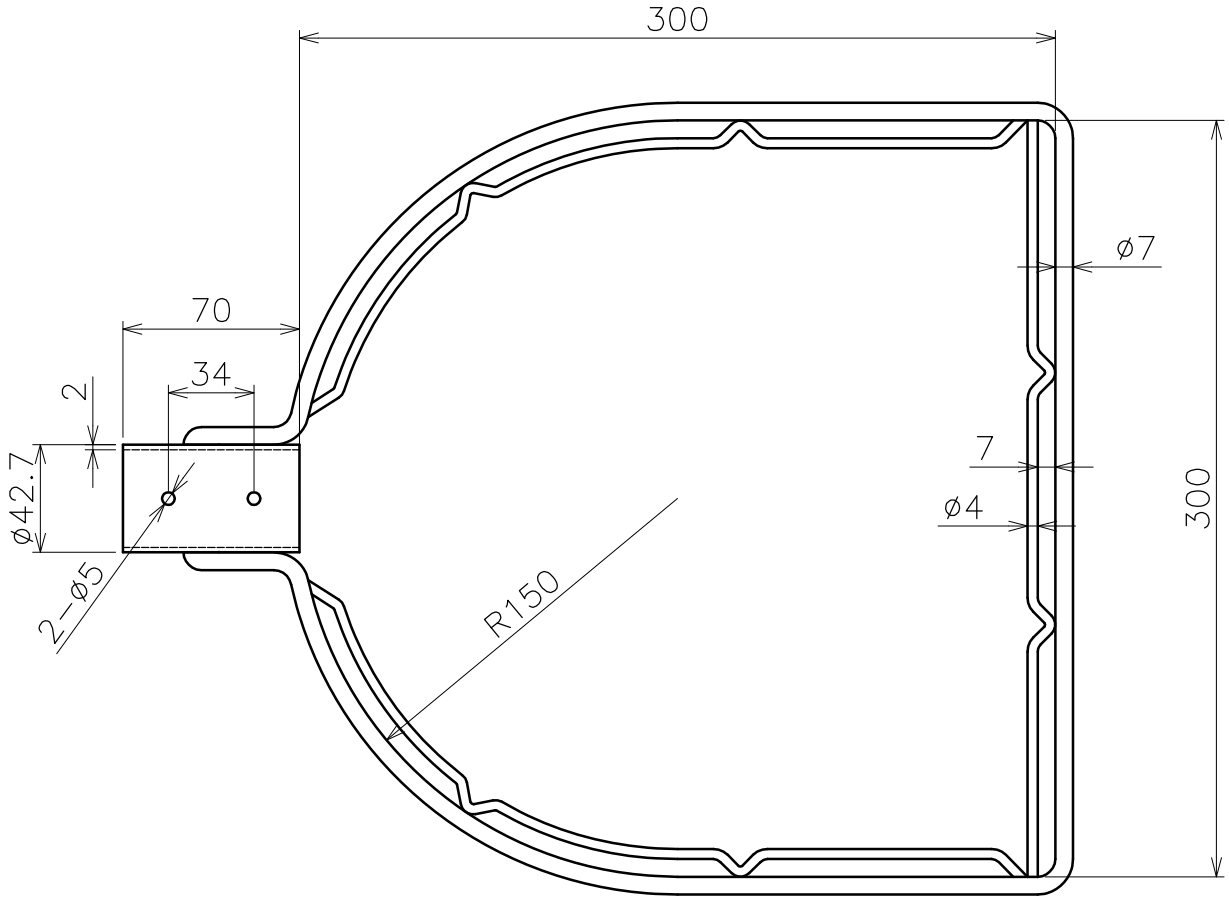

品名	玉枠SP型 三角型	内金	全周内金入	サイズ	7×300		
型式	AK8802	図番	8802S	材質	SUS304	尺度	1:3
作成年月日 '19.09.30	ASANO浅野金属工業株式会社						