しっかり新築施工

壁面への4箇所ねじ止めによる簡単施工です。

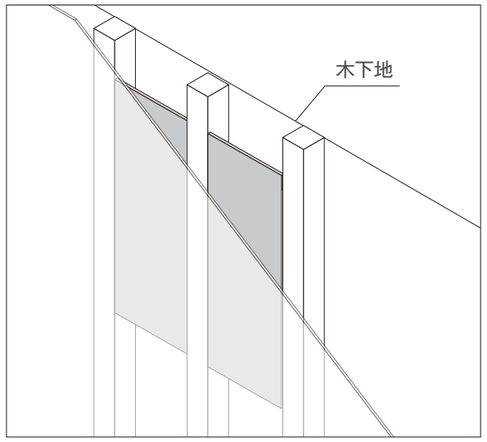

石膏ボード裏に木下地（12mm厚以上の合板、又は同等品）が必要です。

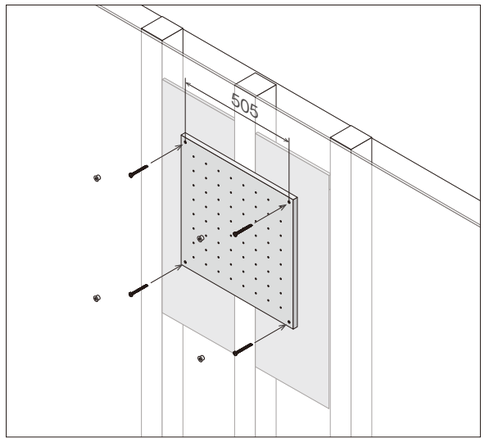

固定位置を確認し、付属のネジで四隅を壁面に固定してください。

かんたんリフォーム施工

施工には、別売りの補強留め金具セットをご利用ください。

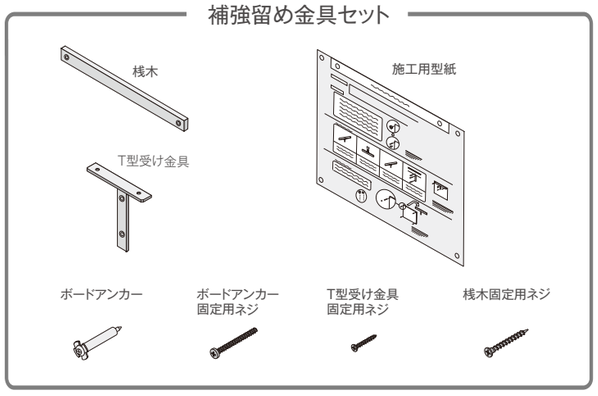

Step 1 壁に施工用型紙をマスキングテープ等で固定し、所定位置にボードアンカーを取り付けてください。

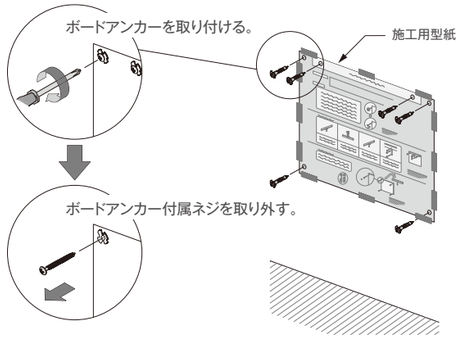

Step 2 柱位置を確認したらT型受け金具の位置を決め、桟木にT型受け金具固定用ネジで固定してください。次に桟木をボードアンカー固定用ネジで止め、T型受け金具と桟木を桟木固定用ネジで固定した後、施工用型紙を剥がしてください。

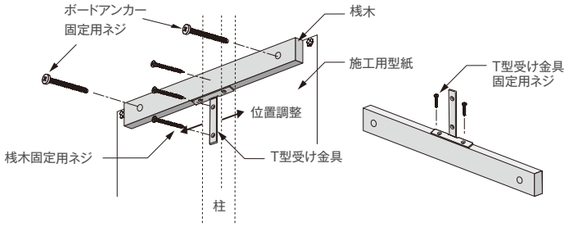

Step 3 ボードアンカー固定用ネジでボードを固定し、化粧ネジを取り付ければ完成です。

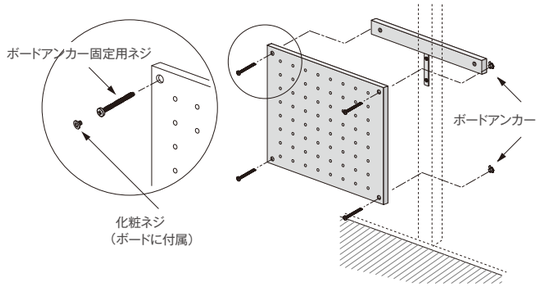

※掲載価格は2024年11月現在の価格です。　※製品は予告なく、品目、仕様、価格、納期および在庫品番を変更することがあります。ご了承ください。

BIKEN イビケン株式会社

くらしにフィット
CRAFITS®
クラフィッツ

クラフィッツ ペグボード

壁取付けスチール製ボード

PEGBOARD

仕様書・価格表 Vol.1

仕様概要

Premium Line

プレミアムラインの製品仕様

ボード
（60mmピッチ）

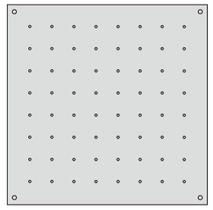

ボード種別	60mmピッチ
ボードサイズ	W540mm×H540mm×D20mm
色（2色）	パーマネントブラック（PPB） サンドベージュ（PSB）
材質	溶融亜鉛メッキ鋼板（t=1.6mm）
表面処理	ウレタン（ビーズ入り）焼付塗装
フック穴	⌀6mm穴
壁取付穴	⌀10mm穴 / 取付ネジ（4本）
化粧ネジ	ウレタン焼付塗装六角ネジ（4個）

付属アイテム	・棚板（小）	サイズ：W500mm×H118mm×D120mm
	・棚板（大）	サイズ：W1040mm×H118mm×D120mm 材質：MDF（ブラックウレタン塗装）
	・フック3本	材質：ブナ天然木（ブラックウレタン塗装）
オプションアイテム	・ハンガーバー	サイズ：W530mm×D50mm×⌀10mm
	・補強留め金具セット	セット内容：桟木、T型受け金具、ネジ類等

Standard Line

スタンダードラインの製品仕様

ボード
（60mmピッチ）

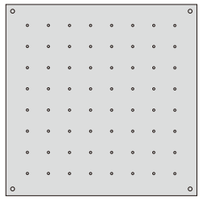

（25mmピッチ）

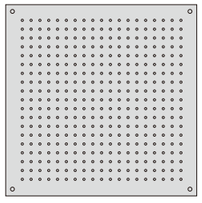

（穴無）

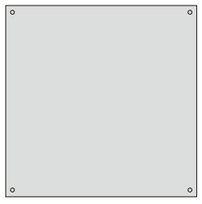

ボード種別	60mmピッチ	25mmピッチ	穴無
ボードサイズ	W540mm×H540mm×D20mm		
色（7色）	ミスティホワイト（PMW） ドミナントグレー（PDG） ブリージーブルー（PBB） ファブリックブラウン（PFB） ヴィンテージグリーン（PVG） カームピンク（PCP） ビビッドオレンジ（PVO）		
材質	溶融亜鉛メッキ鋼板（t=1.6mm）		
表面処理	ウレタン焼付塗装		
フック穴	⌀6mm穴	⌀5mm穴	なし
壁取付穴	⌀10mm穴 / 取付ネジ（4本）		
化粧ネジ	ニッケルメッキ六角ネジ（4個）		

付属アイテム ＊	・棚板（小）	サイズ：W500mm×H118mm×D120mm
	・棚板（大）	サイズ：W1040mm×H118mm×D120mm 材質：アカシア天然木
	・フック3本	材質：アカシア天然木
オプションアイテム	・ハンガーバー ＊	サイズ：W530mm×D50mm×⌀10mm
	・補強留め金具セット	セット内容：桟木、T型受け金具、ネジ類等

＊注意）付属アイテム・ハンガーバーは、ボード種別（60mmピッチ）のみ対応となります。
25mmピッチ、穴無のボードには使用できませんのでご注意ください。

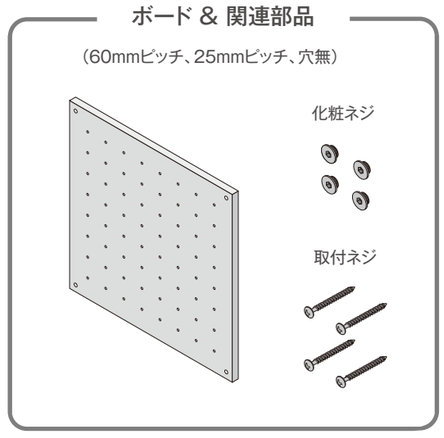

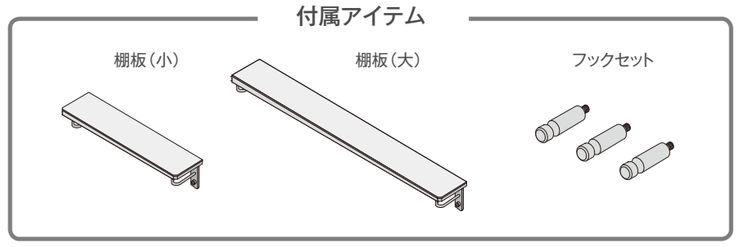

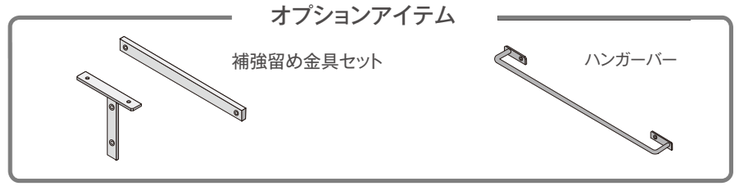

Premium Line

色（2色）＊：PPB、PSB →【品番例：C-PB-60-3S-PPB】

基本パターン	付属アイテム（ブラック塗装）	品番	設計価格
ペグボードセット 60穴 3枚 棚板大セット	棚板（小･大）×各1 フックセット×1	C-PB-60-3S-色*	75,800 （税込 83,380）
ペグボードセット 60穴 2枚 棚板大セット	棚板（小･大）×各1 フックセット×1	C-PB-60-2S-色*	59,800 （税込 65,780）
ペグボードセット 60穴 1枚 棚板小セット	棚板（小）×1 フックセット×1	C-PB-60-1S-色*	29,600 （税込 32,560）
ペグボード　ボード単品　60穴	—	C-PB-60-色*	20,000 （税込 22,000）
付属アイテム	棚板（小）	C-PB-TA-120-500-BK	16,000 （税込 17,600）
	棚板（大）	C-PB-TA-120-1040-BK	19,600 （税込 21,560）
	フックセット	C-PB-HK-18-60-BK	5,300 （税込 5,830）
オプションアイテム	ハンガーバー	C-PB-HB	11,600 （税込 12,760）
	補強留め金具セット	C-PB-HKT	5,100 （税込 5,610）

Standard Line

色（7色）＊：PMW、PDG、PBB、PFB、PVG、PCP、PVO →【品番例：C-PB-60-3S-PMW】

基本パターン	付属アイテム（アカシア天然木）	品番	設計価格
ペグボードセット 60穴 3枚 棚板大セット	棚板（小･大）×各1 フックセット×1	C-PB-60-3S-色*	63,300 （税込 69,630）
ペグボードセット 60穴 2枚 棚板大セット	棚板（小･大）×各1 フックセット×1	C-PB-60-2S-色*	47,300 （税込 52,030）
ペグボードセット 60穴 1枚 棚板小セット	棚板（小）×1 フックセット×1	C-PB-60-1S-色*	23,600 （税込 25,960）
ペグボード　ボード単品　60穴	—	C-PB-60-色*	19,300 （税込 21,230）
ペグボード　ボード単品　25穴	—	C-PB-25-色*	21,800 （税込 23,980）
ペグボード　ボード単品　穴無	—	C-PB-AN-色*	16,000 （税込 17,600）
付属アイテム	棚板（小）	C-PB-TA-120-500-AN	8,400 （税込 9,240）
	棚板（大）	C-PB-TA-120-1040-AN	9,800 （税込 10,780）
	フックセット	C-PB-HK-18-60-AN	3,600 （税込 3,960）
オプションアイテム	ハンガーバー	C-PB-HB	11,600 （税込 12,760）
	補強留め金具セット	C-PB-HKT	5,100 （税込 5,610）