| 品 番 | ＭＨ２５７５ | 電気用品の記号 | PSE JET |
|---|---|---|---|

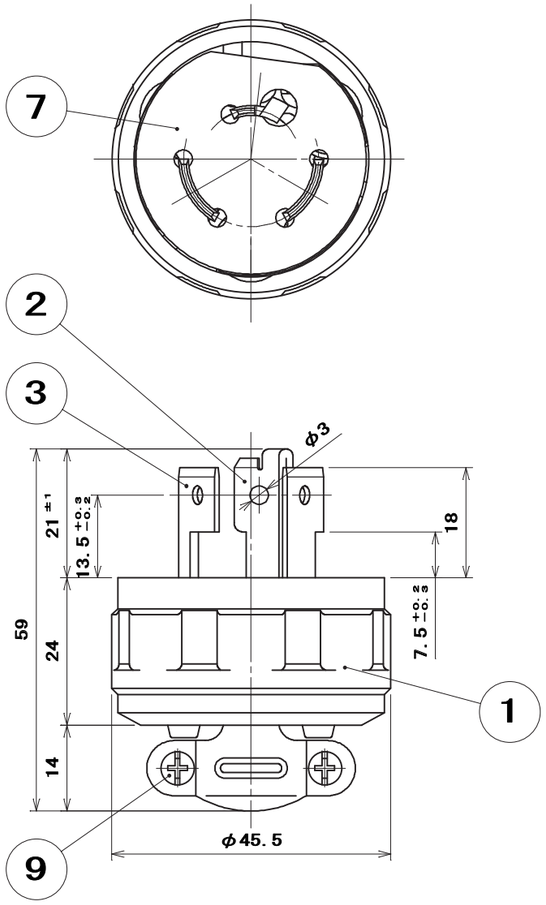


適合電線
・公称断面積　３．５㎟
・仕上り外形　φ１０～φ１３

適合圧着端子
・銅線用絶縁被覆付丸形圧着端子　ＲＡＶ３．５－４
ＲＡＰ３．５－４

電線ストリップ長さ

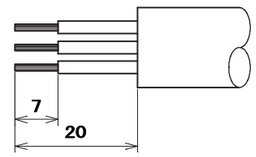


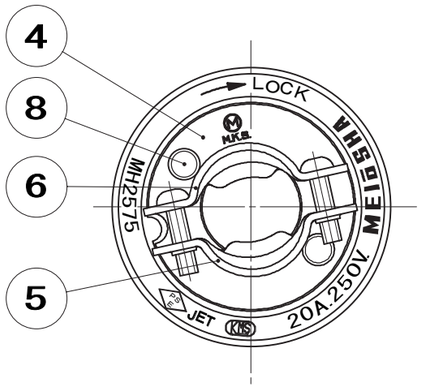


**極配置寸法**

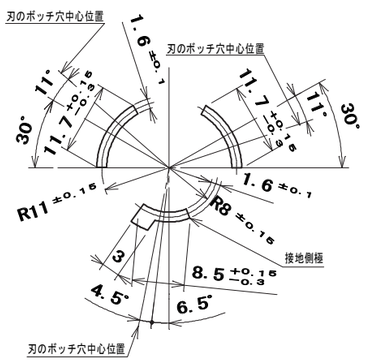


| 部番 | 部品名 | 個数 | 材質 | 処理 | 摘要 |
|---|---|---|---|---|---|
| 9 | なべ小ねじ | 2 | 炭素鋼線 | 亜鉛めっき・クロメート処理 | Ｍ３×１２ |
| 8 | パーカー鋲 | 2 | 炭素鋼線 | 亜鉛めっき・クロメート処理 | φ３×６ |
| 7 | 絶縁板 | 1 | ポリプロピレン樹脂 | 色：白 | |
| 6 | コードグリップ（タップなし） | 1 | 鋼板 | 亜鉛めっき・クロメート処理 | |
| 5 | コードグリップ（タップ付） | 1 | 鋼板 | 亜鉛めっき・クロメート処理 | |
| 4 | 抑え金具 | 1 | 鋼板 | 亜鉛めっき・クロメート処理 | |
| 3 | 端子刃 | 2 | 黄銅板 | ニッケルめっき | |
| 2 | 接地側端子刃 | 1 | 黄銅板 | ニッケルめっき | |
| 1 | 器台 | 1 | フェノール樹脂 | 色：黒 | |

| 尺度 | 三角法 | 定格　3P. 20A. 250V. | 品名 |
|---|---|---|---|
| 1/1 | 単位 mm | 作成　２００５年１２月５日 | ３Ｐ２０Ａ引掛プラグ |

株式会社 明　工　社　MEIKOSHA CO., LTD.

7553US2