パイプ組立図

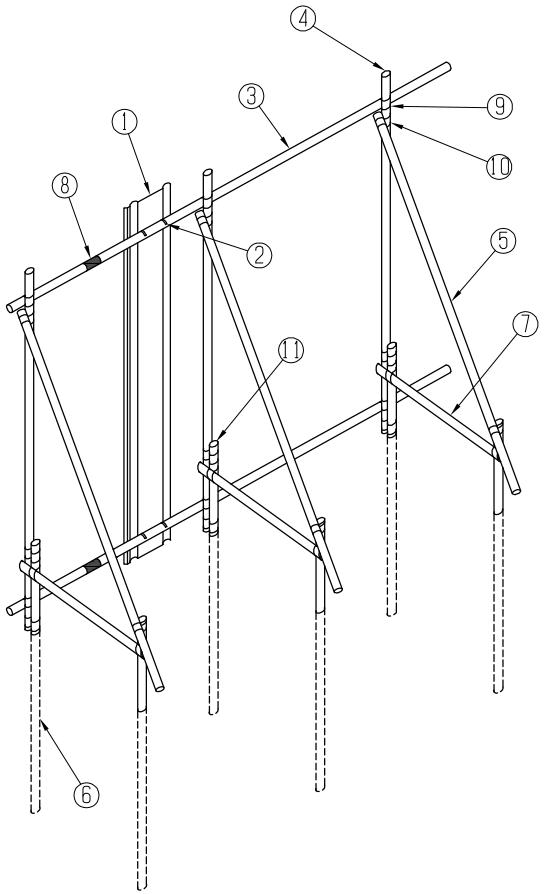

正　面　図

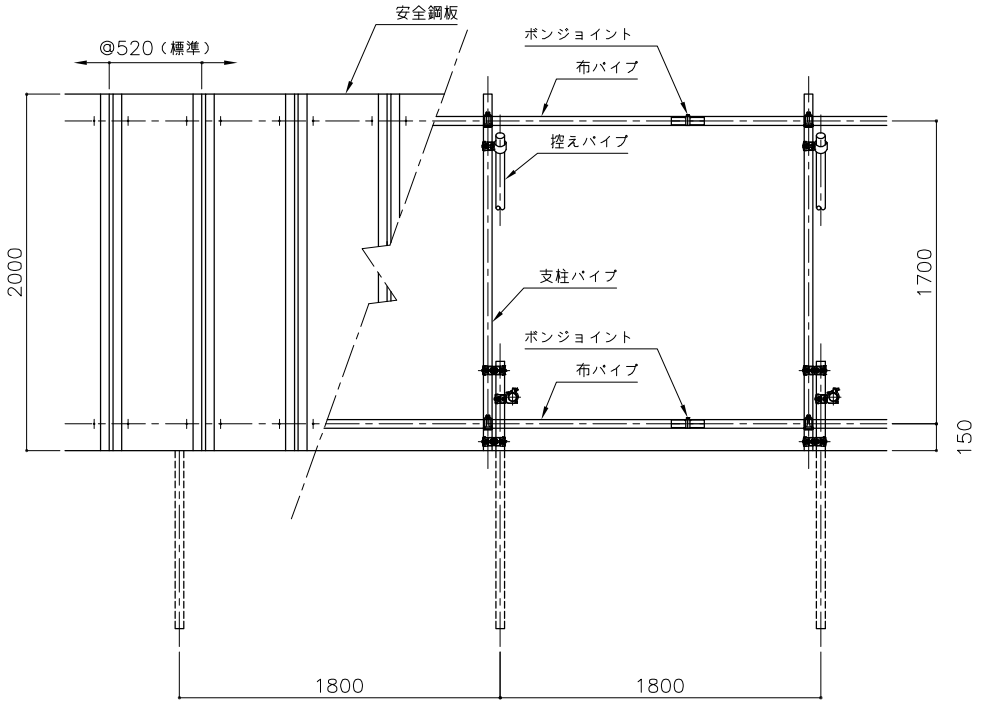

側　面　図

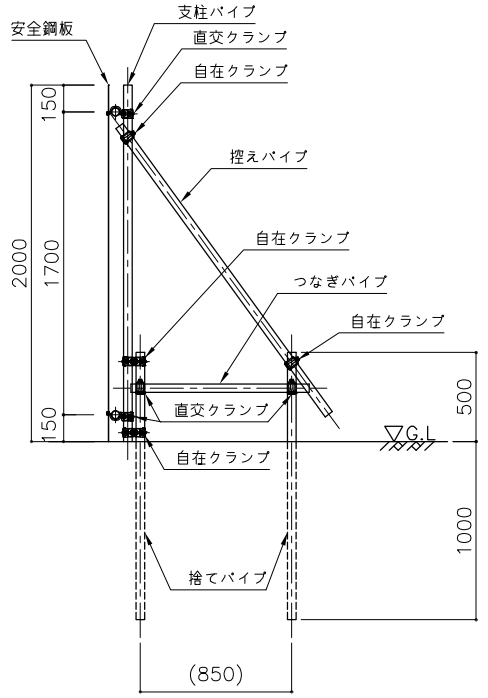

固定部詳細（S＝１／３）

上段部

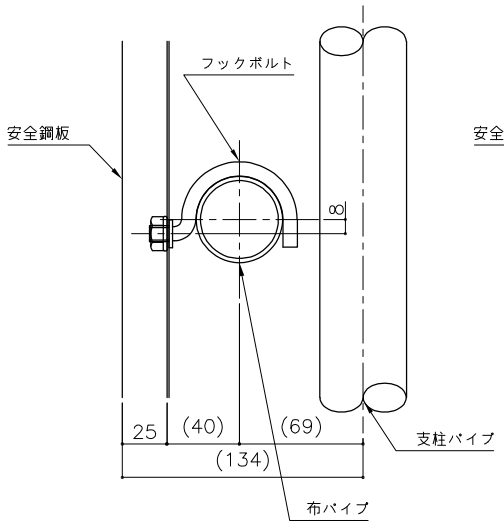

下段部

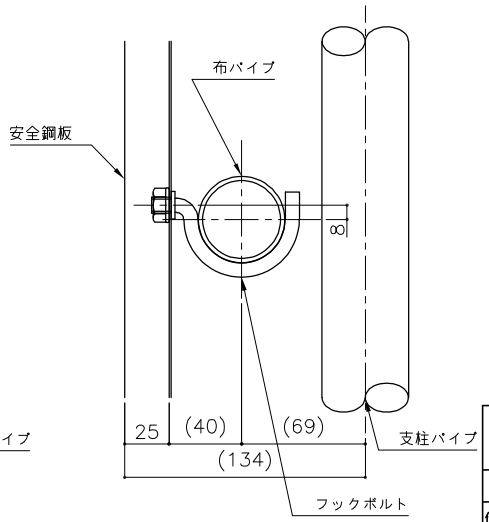

標準部材表（スパン5m当り）

No.	部　材　名　称　（　仕　様　）	数　量
①	安全鋼板(1.2×540×2000：4ヶ穴)	10枚
②	フックボルト、ナット付(1型、2型)	40個
③	布パイプ(φ48.6×2.4×2000)	4本
③	布パイプ(φ48.6×2.4×1000)	2本
④	支柱パイプ(φ48.6×2.4×2000)	4本
⑤	控えパイプ(φ48.6×2.4×2000)	4本
⑥	捨てパイプ(φ48.6×2.4×1500)	8本
⑦	つなぎパイプ(φ48.6×2.4×1000)	4本
⑧	ボンジョイント	4本
⑨	直交クランプ	16個
⑩	自在クランプ	16個
⑪	打込キャップ	8個

注記

1.捨てパイプの根入長は、別途計算書による。

2.安全鋼板の割付ピッチは、@520を標準とする。

図面名称	安全鋼板標準施工図（L=5m分セット）(W540×H2000)		
図　法		尺　度	1／30（A3）
作成年月	2026年　8月27日	作成者	図面番号　1

鈴　東　株　式　会　社