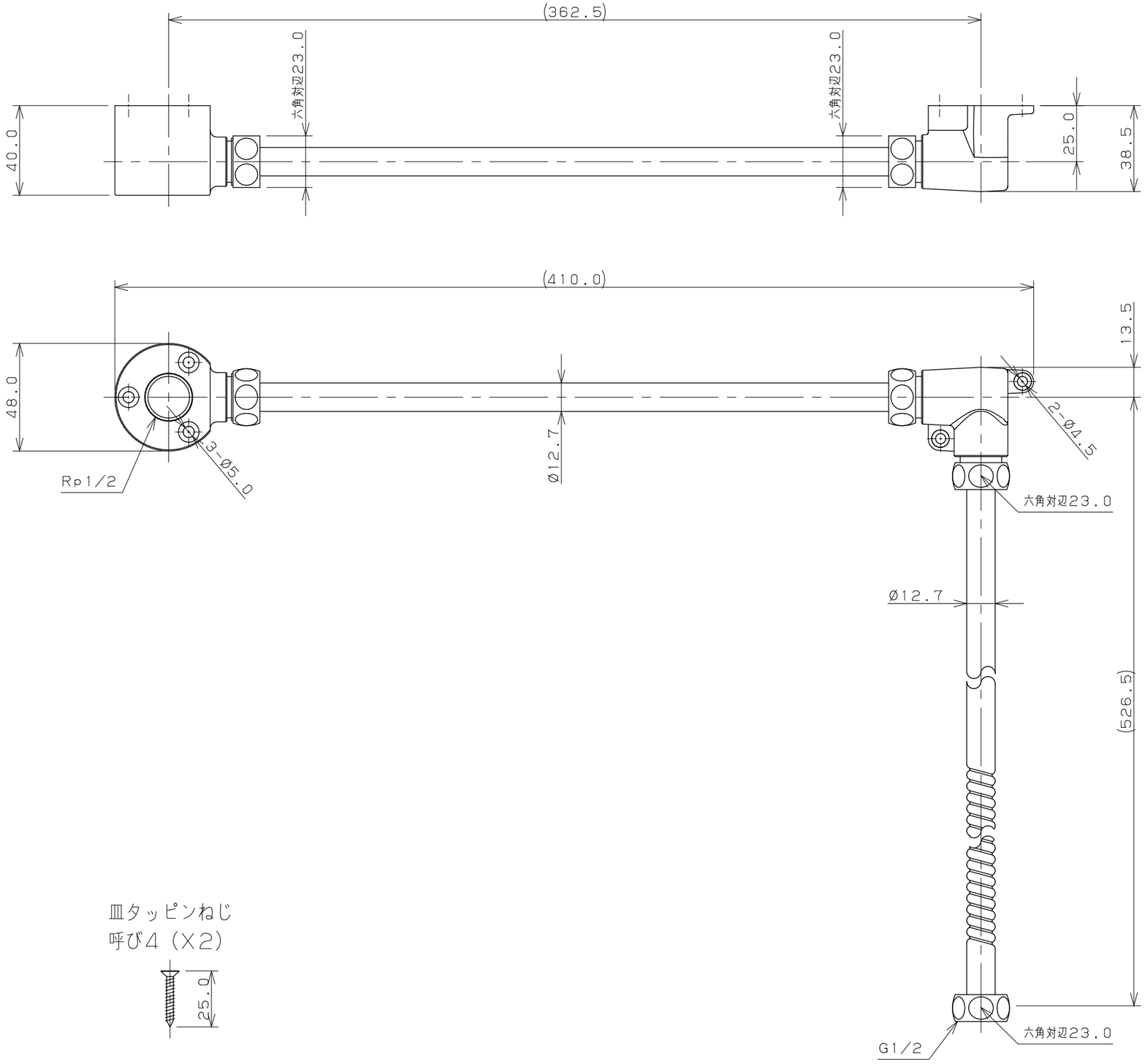

ナベタッピンねじ
呼び4（X3）

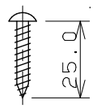

皿タッピンねじ
呼び4（X2）

※1　（　）内寸法は参考寸法である。

	単位mm	尺度	1/2	製図	検図	承認	品番 646-857-13
KAKUDAI				和田	寒川	祝	品名 露出配管ユニット
				2023年05月12日 作成			

A3