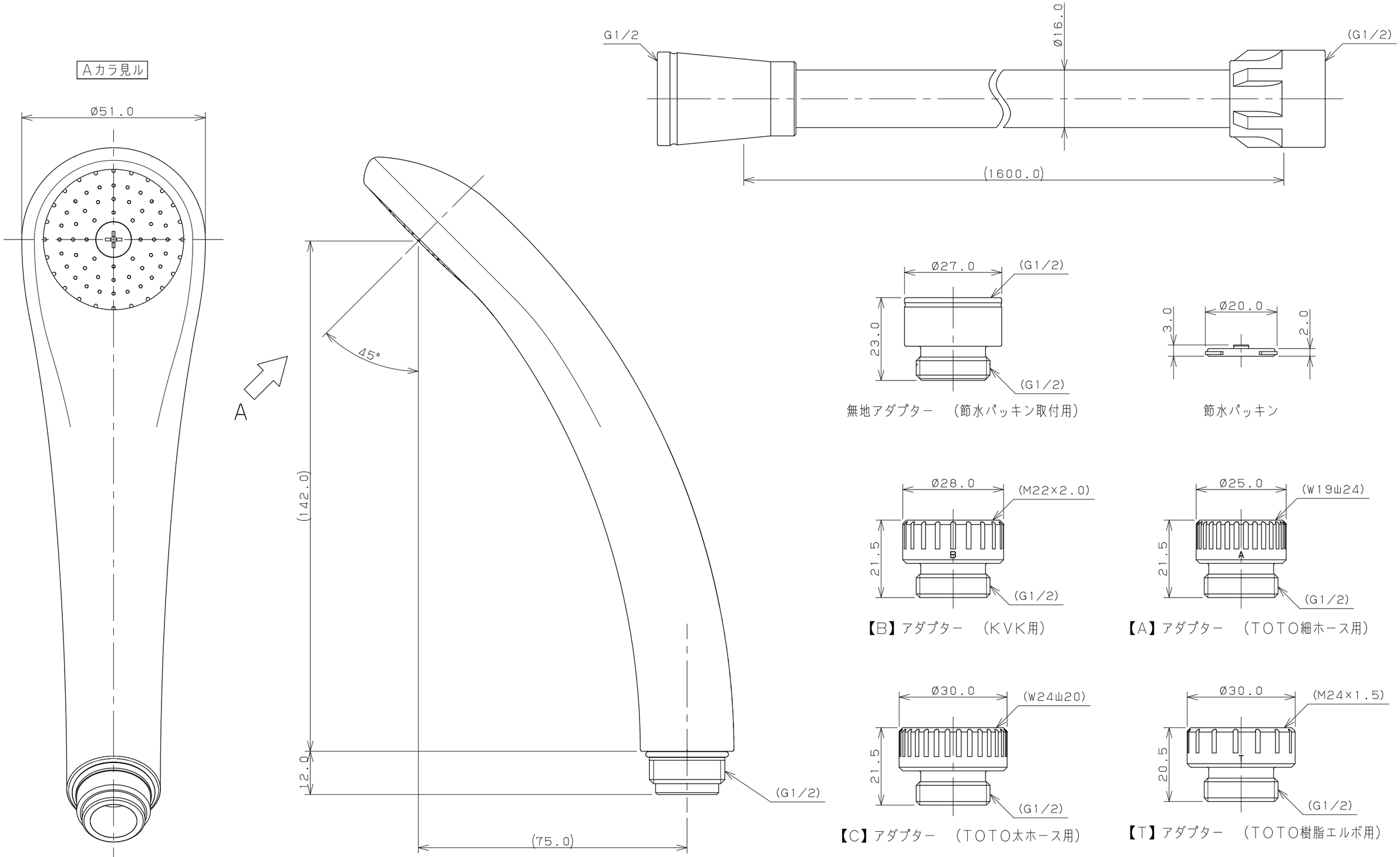

注：（　）内寸法は参考寸法である。

	単位mm	尺度	1/1	製図	検図	承認	品番 366-232-W
KAKUDAI				松浦	寒川	祝	品名 シャワーホースセット
				2023年05月10日 作成			

A3