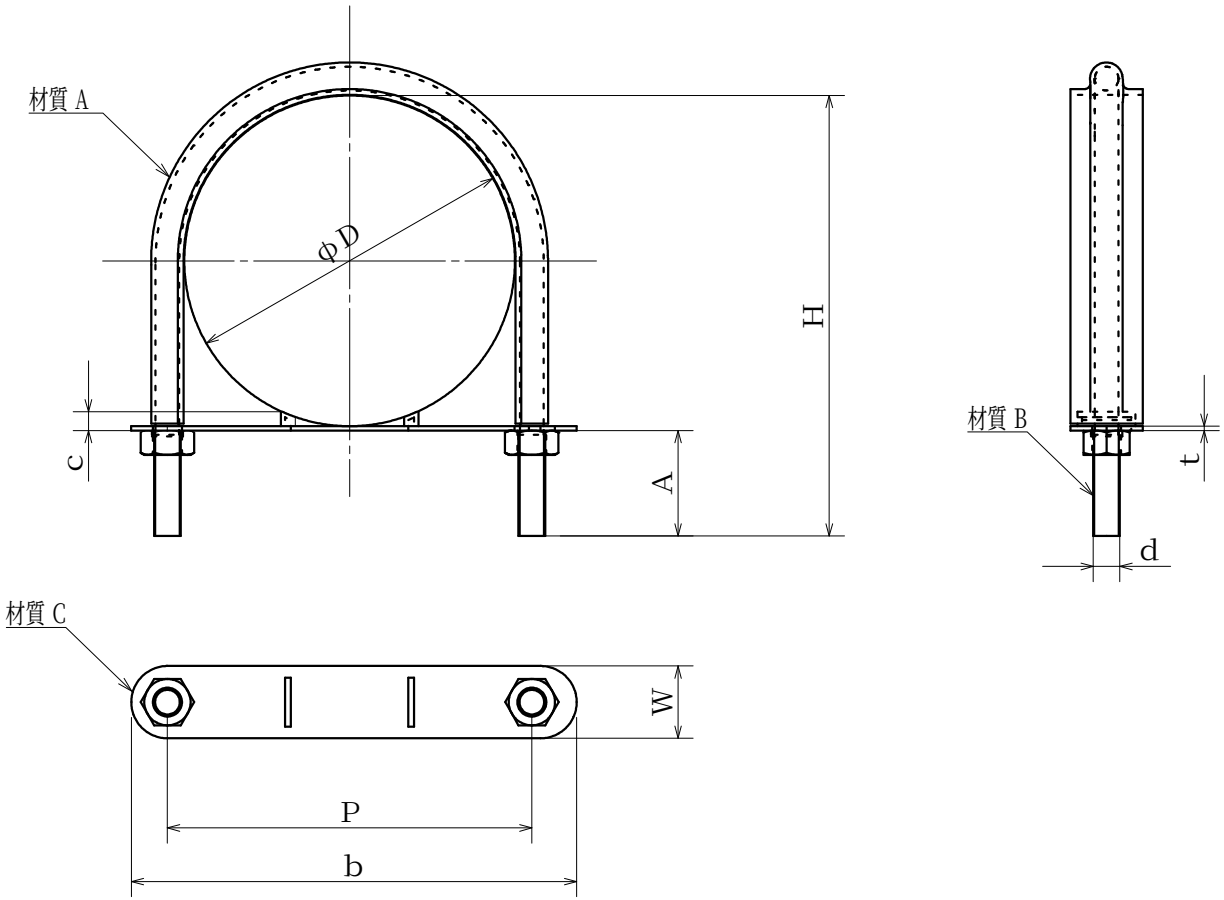

品番	サイズ	D	P	d	H	A	W	b	c	t
PE10342-0020	20	27	40	W3/8	60	26	25	66.5	7	1.5
PE10342-0025	25	34	46	W3/8	66	26	25	72.5	7	1.5
PE10342-0030	30	42	56	W3/8	75	25	25	83	7.5	1.5
PE10342-0040	40	48	62	W3/8	81	25	25	89	7.5	1.5
PE10342-0050	50	60	74	W3/8	93	25	25	101	7.5	1.5
PE10342-0065	65	76	88	W3/8	113	30	25	116	7.5	1.5
PE10342-0075	75	89	101	W3/8	126	30	25	129	8.5	1.5
PE10342-0100	100	114	126	W3/8	151	30	25	154	8.5	1.5
PE10342-0125	125	140	154	W1/2	187	40	30	190	9.8	1.8
PE10342-0150	150	165	182	W1/2	214	40	30	218	9.8	1.8
PE10342-0200	200	216	232	W1/2	264	40	30	268	9.8	1.8

品名 PRODUCT NAME			サイズ SIZE
ステンレス　PE管用　ELフラットUボルト			20～200
品番 PARTS NO.	被覆色 COLOR		表面処理 SURFACE TREATMENT
PE10342-	AWJブルー		脱脂処理
材質 A MATERIAL A	材質 B MATERIAL B		材質 C MATERIAL C
エラストマー (TPE)	SUS304		エラストマー (TPE)
承認 APPROVAL	検図 CHECK	担当 IN CHARGE	製図 DRAWN
		A.Kaneshige	21.02.15

AWJ株式会社