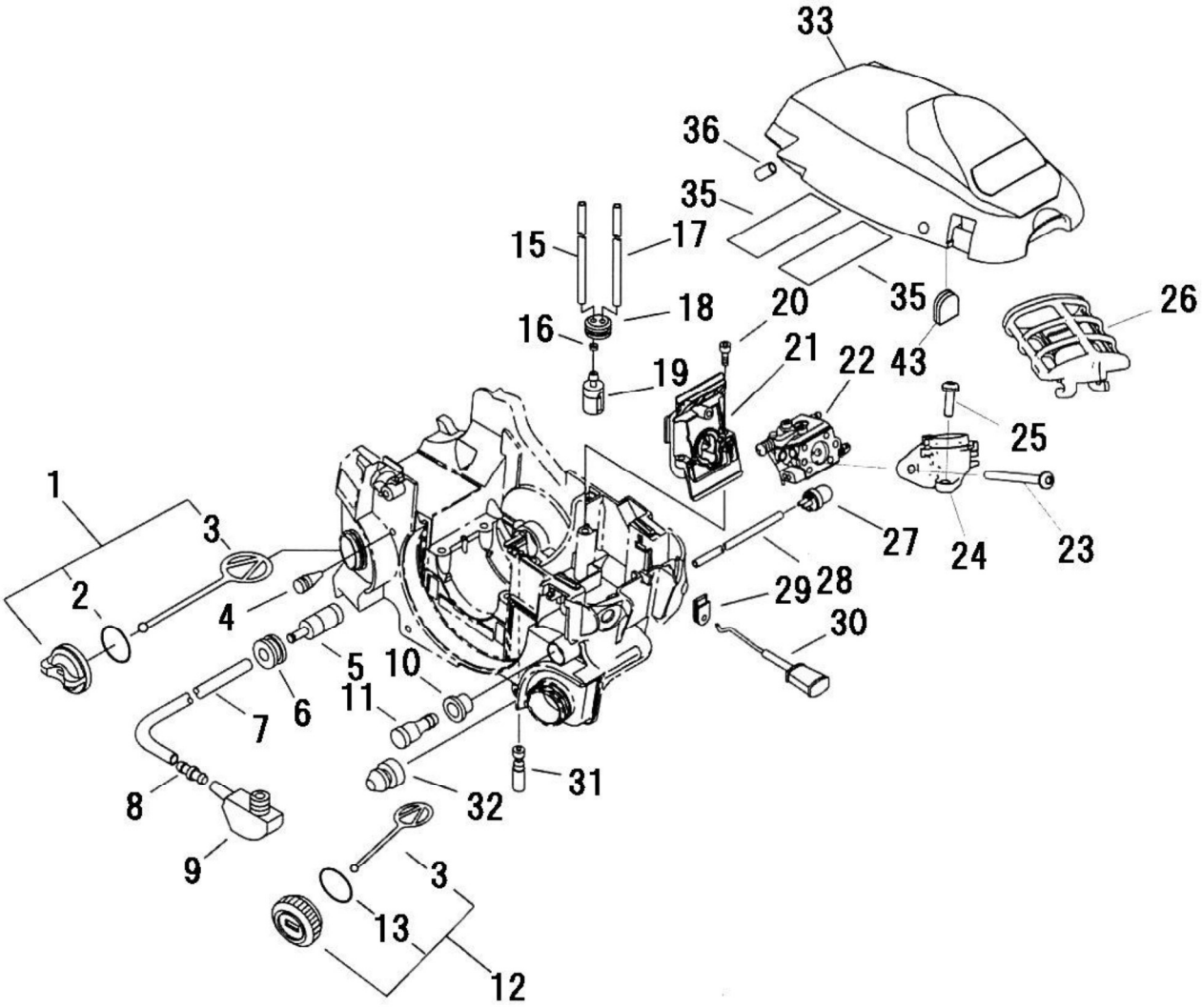4 エアクリーナー・キャブレター