第1図　クランクケース，エンジンカバー部

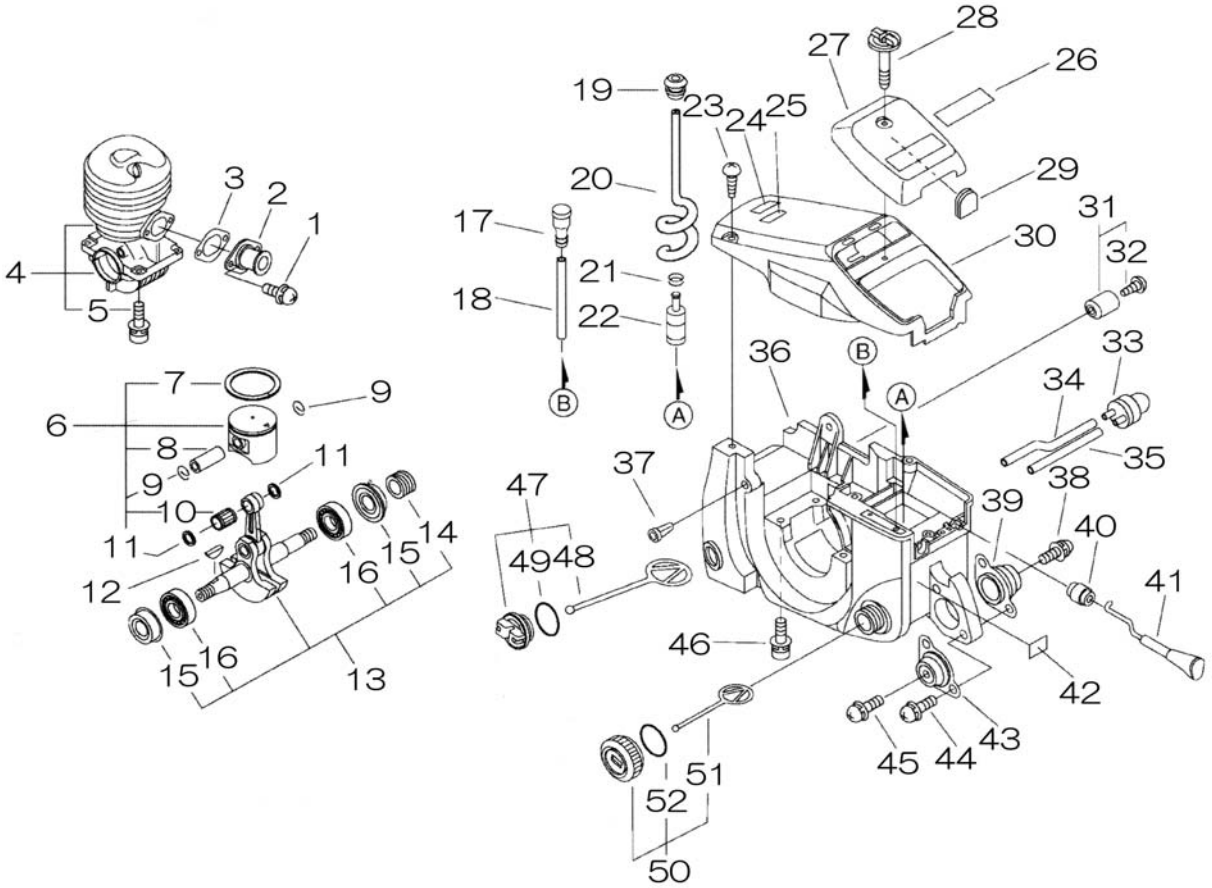

表示番号	部品番号（コード番号）	部　品　名	個数	備　考
1	842683	スクリュー ナベ⊕ M5×12	2	
2	842551	吸気管	1	
3	842545	ガスケット－吸気管	1	
4	-842997	クランクケースAsy	1	
5	842193	・スクリュー 六角穴付 M5×22WS	4	
6	843011	ピストンキット	1	
7	-843012	・ピストンリング	1	
8	842811	・ピストンピン	1	
9	842007	・サークリップ	2	
10	842898	・ニードルベアリング	1	
11	842812	・スペーサ	2	
12	842813	キー	1	
13	842999	クランクシャフトAsy	1	
14	-843046	・ウォームギア	1	
15	842897	・オイルシール	2	
16	842829	・ボールベアリング 6201C3	2	