第7図　サイドケース/バー/チェーン

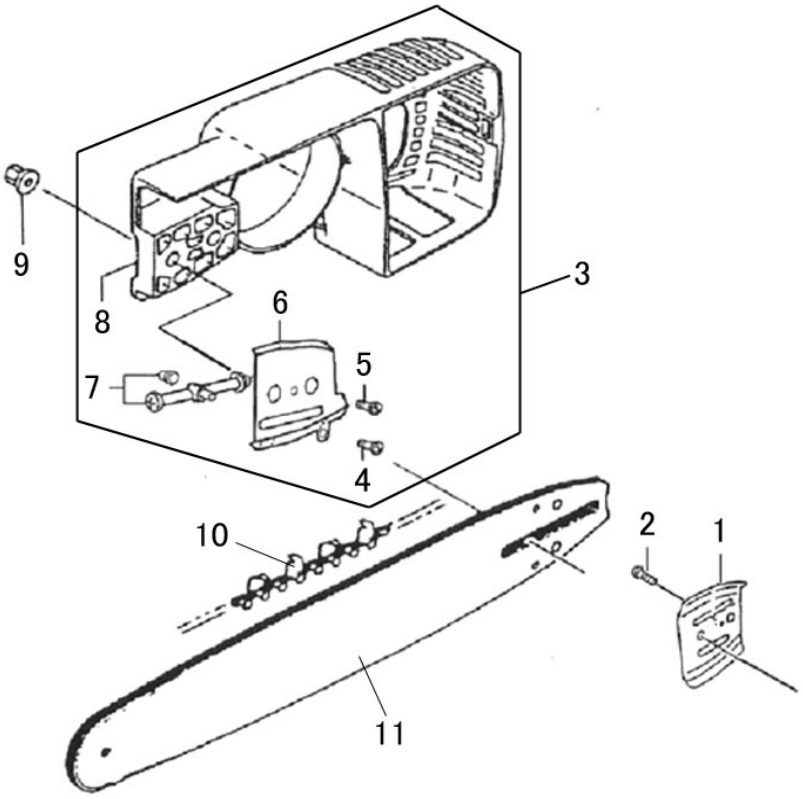

表示番号	部品番号（コード番号）	部　品　名	個数/台	備考
1	811921	ガイドプレートA	1	
2	710107	スクリュー タッピング M4×10	1	
3	-811942	サイドケースAsy	1	
4	710107	・スクリュー タッピング M4×10	1	
5	811923	・2.6×5ドライブマルコネジ	1	
6	-811943	・ガイドプレートB	1	
7	-811944	・チェン引きAsy	1	
8	-811945	・サイドケース	1	
9	810466	ナット M8スペシャル	1	
10	806414	ソーチェン 25AP-76E（1/4’）	1	
11	807114	スプロケットノーズバー 14″ 1/4用	1	
	-811946	ブランドラベル SPK323	1	