第2図　エアクリーナー、マフラー部

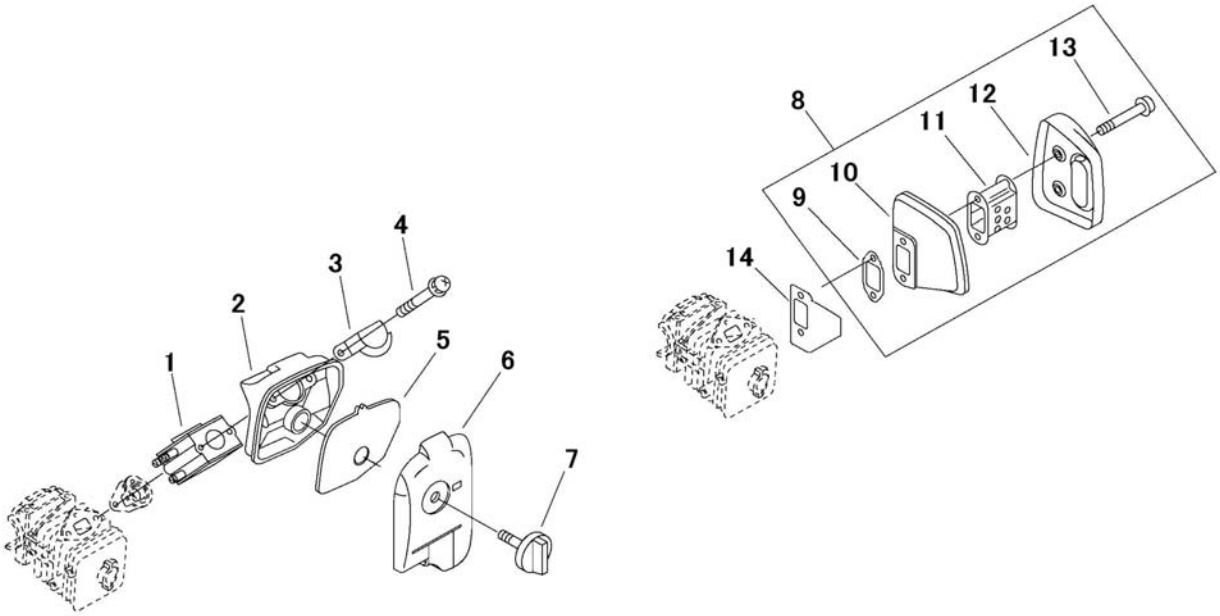

表示番号	部品番号（コード番号）	部　品　名	個数	備　考
1	842356	キャブレターAsy	1	
2	842361	クリーナーケース	1	
3	842075	プレベント プレート	1	
4	842196	スクリュー ナベ⊕ M5×50	2	
5	842362	クリーナーエレメント	1	
6	842310	クリーナ リド	1	
7	842073	クリーナ リド ノブ	1	
8	842379	マフラーAsy	1	
9	842380	・マフラーガスケット	1	
10	842234	・エキゾースト マフラー	1	
11	842235	・マフラープレート	1	
12	842236	・マフラー リド	1	
13	842355	・フランジボルト	2	
14	842363	断熱板	1	