第2図　エアクリーナー、マフラー部

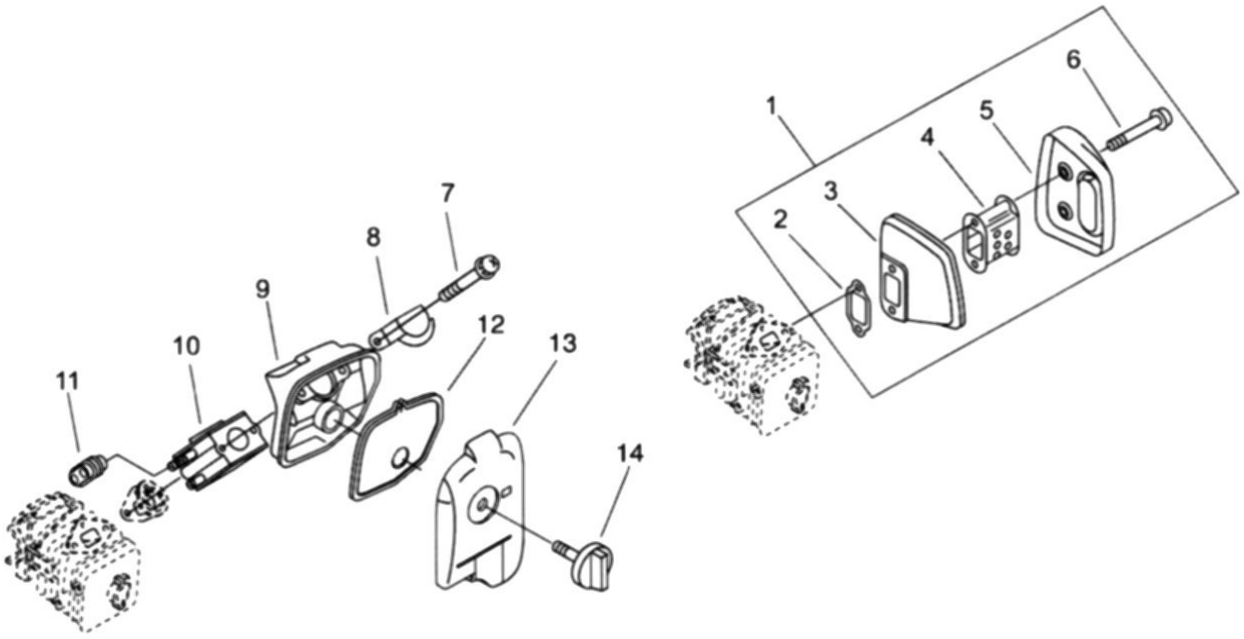

表示番号	部品番号（コード番号）	部　品　名	個数	備　考
1	842101	マフラー Asy	1	
2	842136	・マフラーガスケット	1	
3	842234	・エキゾースト マフラー	1	
4	842235	・マフラープレート	1	
5	842236	・マフラー リド	1	
6	842190	・スクリュー 六角穴付フランジ M5×40	2	
7	842196	スクリュー ナベ⊕ M5×50	2	
8	842075	プレベント プレート	1	
9	842070	クリーナ ケース	1	
10	842064	キャブレター WT612B	1	
11	842032	ニードルアジャスターグロメット	1	
12	842071	エアフィルター エレメント	1	
13	842310	クリーナ リド	1	
14	842073	クリーナ リド ノブ	1	