第2図　マフラー/入組品部

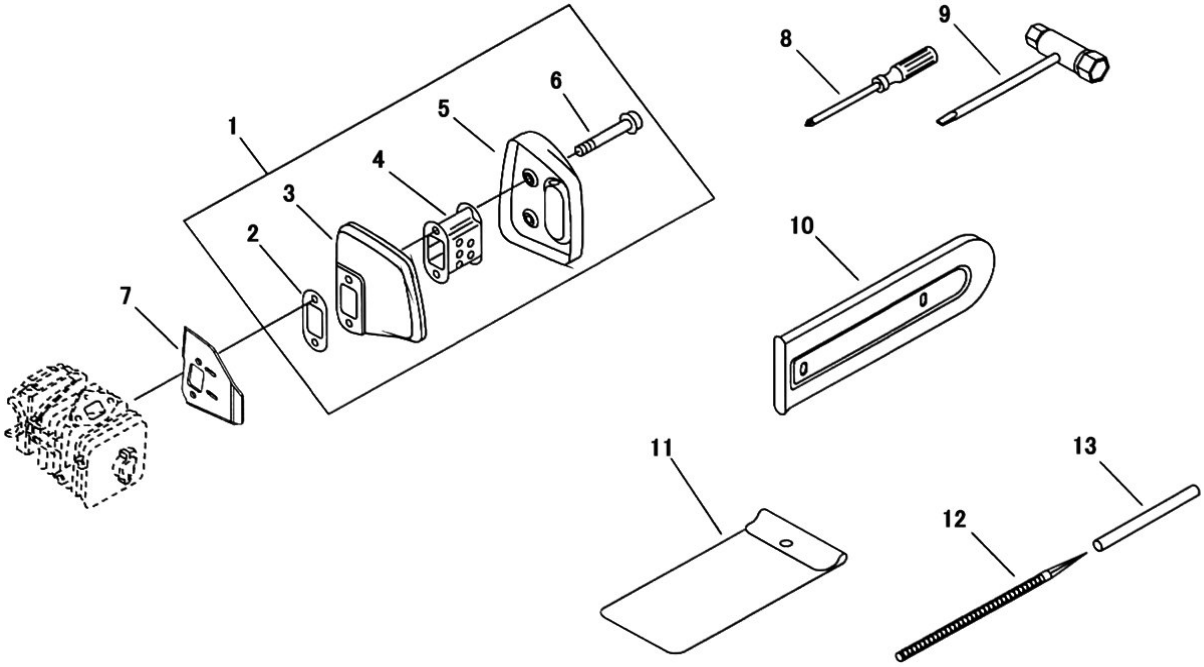

表示番号	部品番号（コード番号）	部　品　名	個数	備　考
1	842379	マフラーAsy	1	
2	842380	・マフラーガスケット	1	
3	842234	・エキゾースト マフラー	1	
4	842235	・マフラープレート	1	
5	842236	・マフラー リド	1	
6	842355	・フランジボルト	2	
7	842363	断熱板	1	
8	039028	ラジオドライバー	1	
9	811003A	13×19スクレンチ マイナス	1	
10	843172	チェンカバー（ロープ無し）、12～14インチ用	1	
11	811001	工具袋	1	
12	808800	丸やすり5/32(4.0)	1	
13	039987M	ヤスリ柄	1	