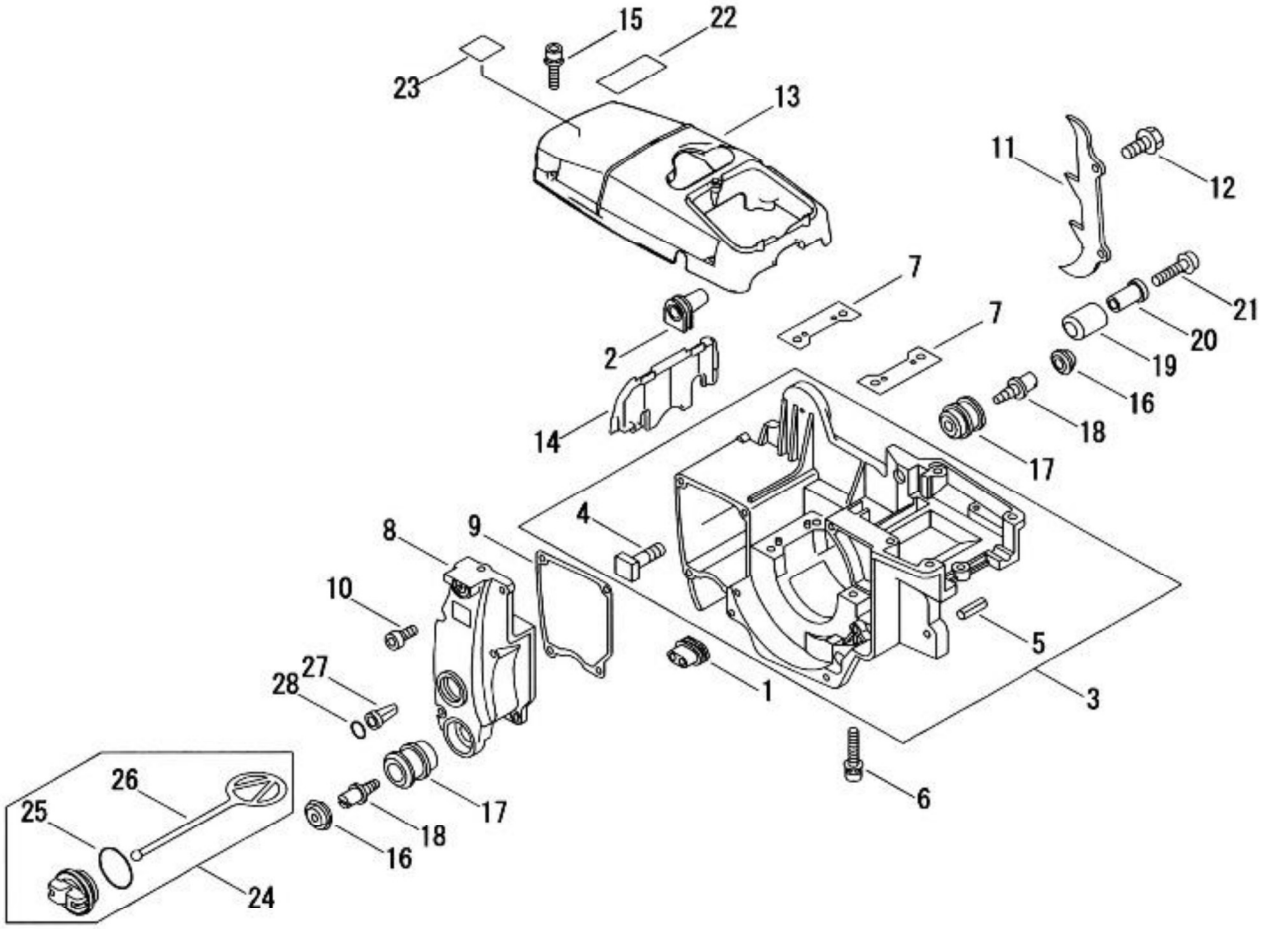第2図　エンジンカバー部