第2図　マフラー部

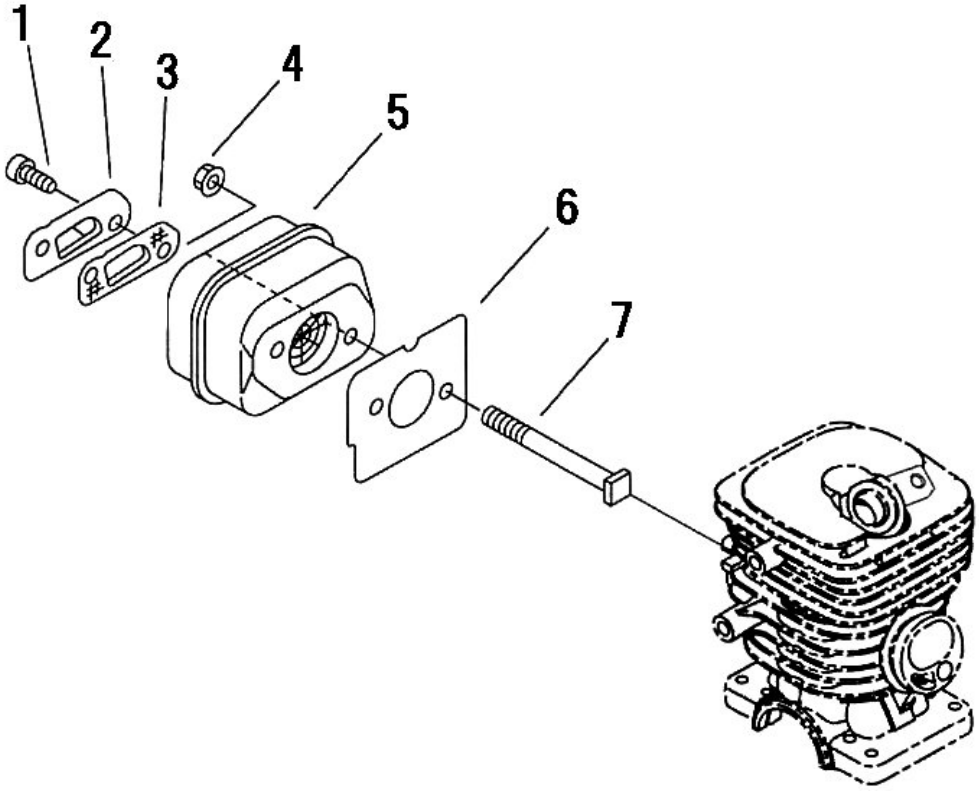

表示番号	部品番号（コード番号）	部　品　名	個数	備　考
1	843153	スクリュー トルクス4	2	
2	843103	テールパイプ	1	
3	843102	スパークアレスター	1	
4	843054	ナットフランジ M5	2	
5	843101	マフラーカンビ	1	
6	843133	ガスケット-マフラー	1	
7	843134	スクリュー 四角M5	2	