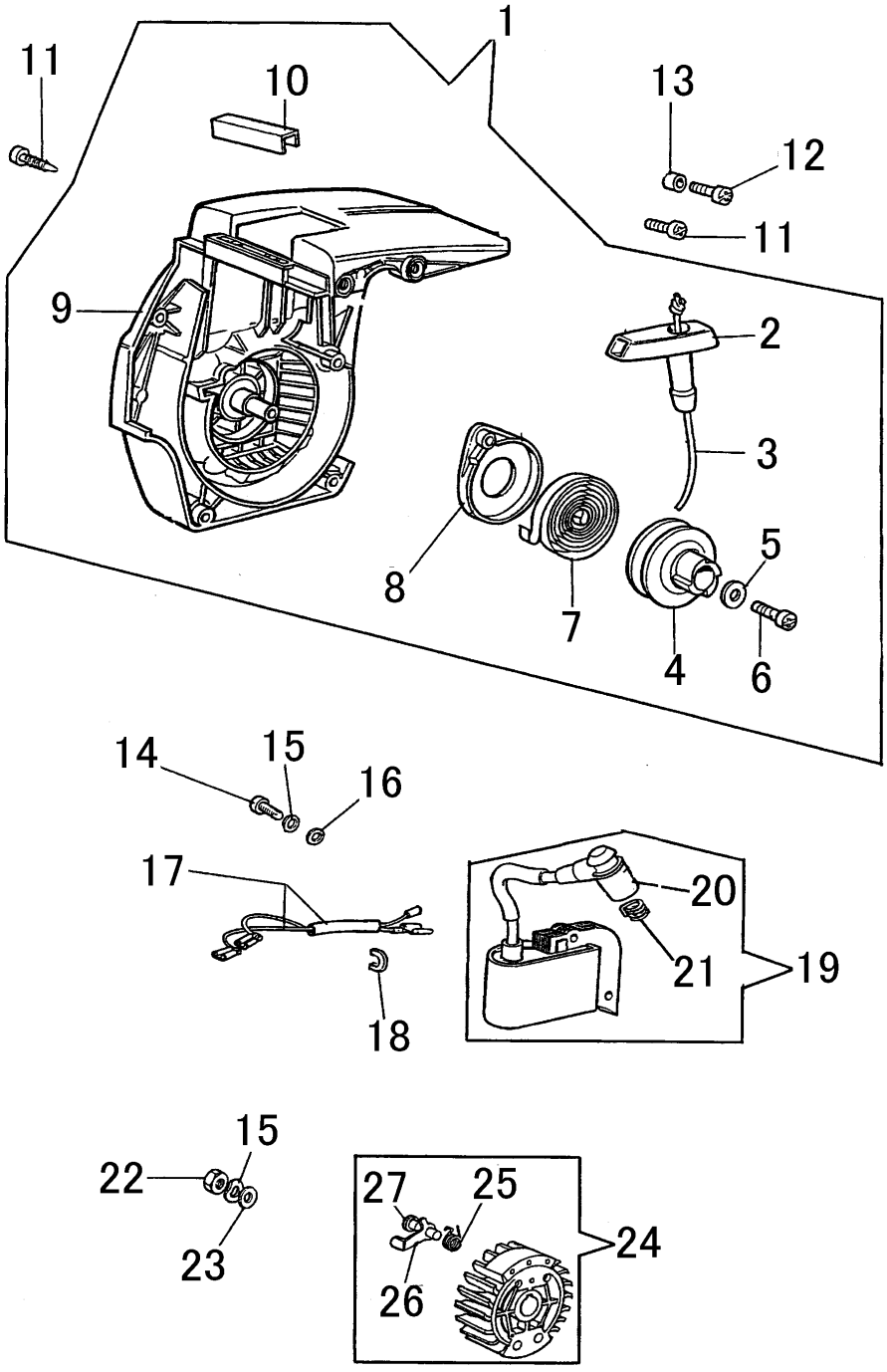第一図 リコイル部