1 シリンダーヘッド／スパークプラグ

(JCE) KOSHIN K180-A1-K

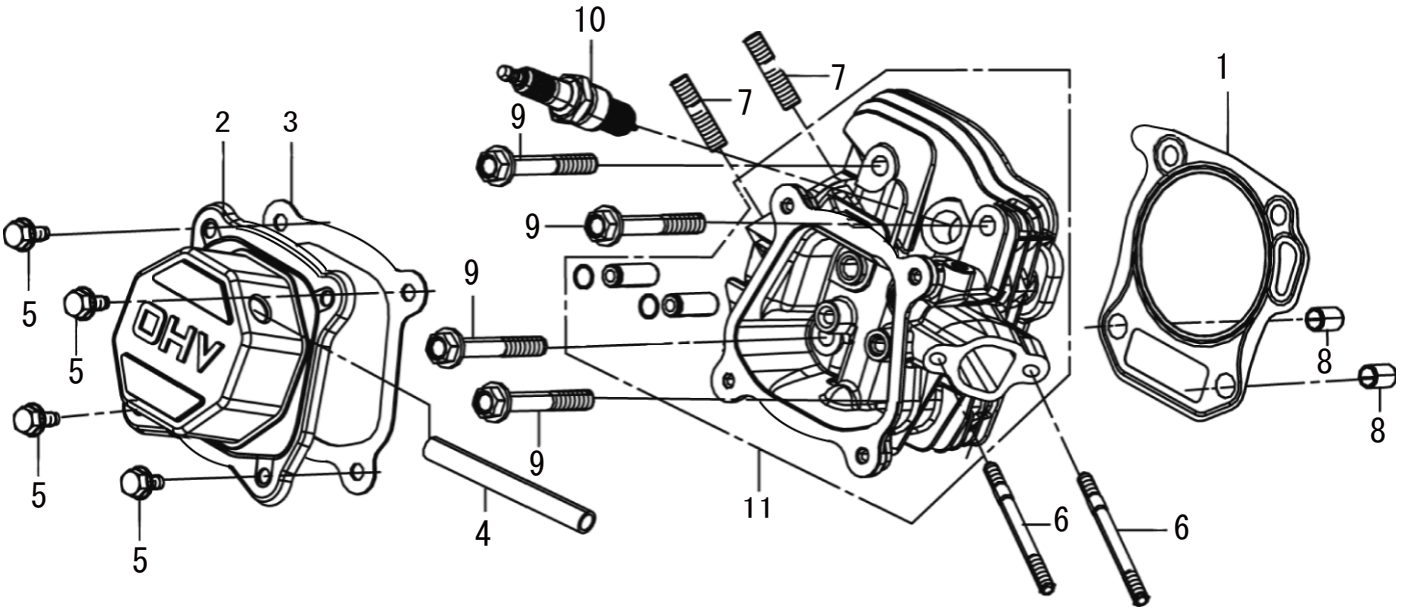

1 シリンダーヘッド／スパークプラグ

(JCE) KOSHIN K180-A1-K

□表示価格に消費税は含まれておりません

見出番号	部品番号	部品名称	使用個数	備考	希望小売価格
1	100000101	シリンダーヘッドガスケット	1		200
2	100039801	ヘッドカバー	1		400
3	100039901	ヘッドカバーガスケット	1		150
4	100000402	ブリーザチューブ	1		100
5	100040001	フランジボルト	4	M6X12	100
6	100000601	スタッドボルト	2	M6X113	150
7	100000701	スタッドボルト	2	M8X34	100
8	100000801	ノックピン	2	φ11x14	100
9	100000901	シリンダーヘッドボルト	4	M8X60	150
10	100020702	スパークプラグ	1	BP6ES(NGK)	550
11	100001101	シリンダーヘッドASSY	1		2,600

2 クランクケース／ガバナギア／ケースカバー

(JCE) KOSHIN K180-A1-K

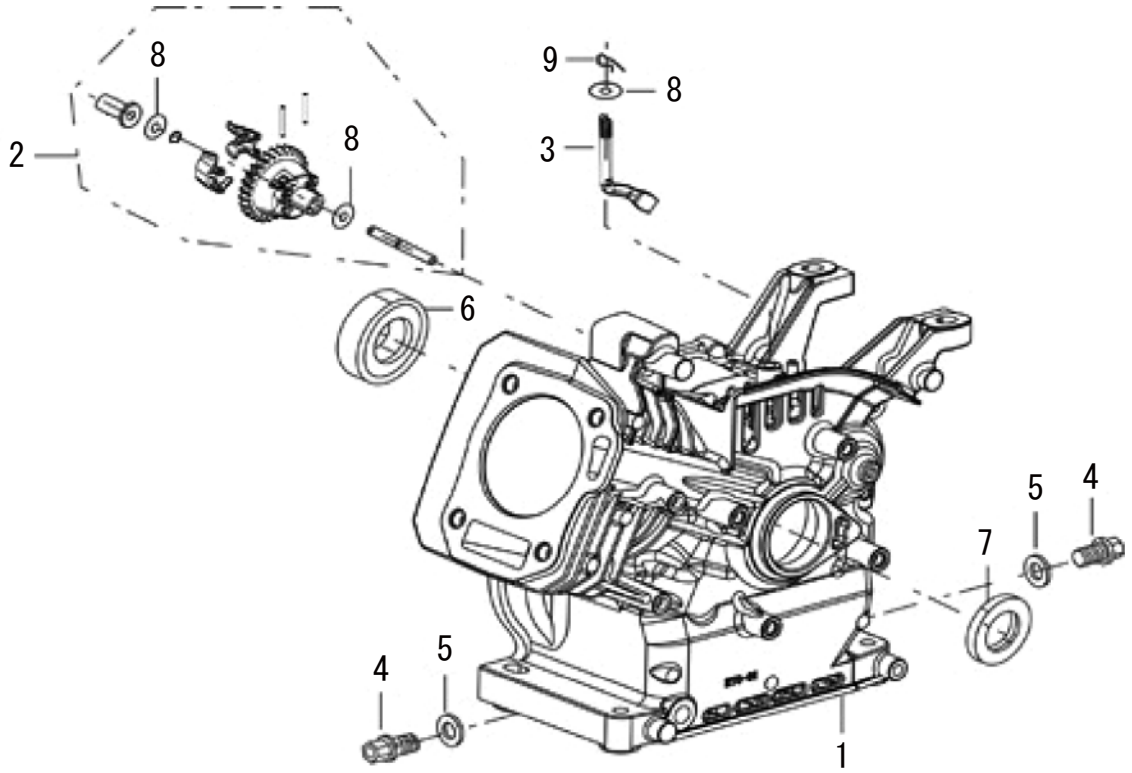

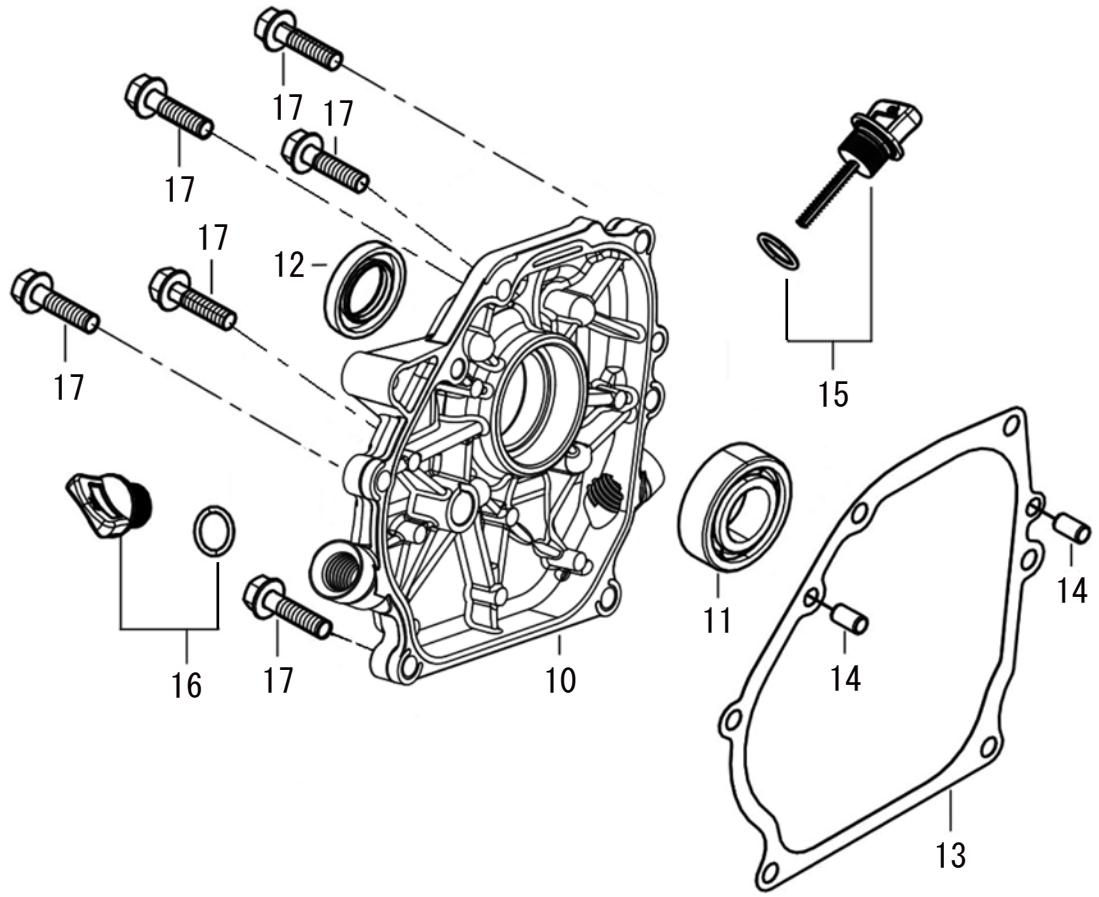

2 クランクケース／ガバナギア／ケースカバー

(JCE) KOSHIN K180-A1-K

□使用個数は1台に使用する個数で入り数ではありません　□価格は1個あたりの単価です　□表示価格に消費税は含まれておりません

見出番号	部品番号	部品名称	使用個数	備考	希望小売価格
1	100009302	クランクケースASSY	1		5,750
2	100001401	ガバナギアASSY	1		300
3	100001501	ガバナアーム	1		150
4	100001601	ドレンプラグボルト	2	M10X15	100
5	100001701	ワッシャー	2	φ10Xφ15.8X1.5	100
6	100040402	ベアリング	1		250
7	100001902	オイルシール	1	φ25Xφ41.25X6	250
8	100002001	ワッシャー	3	φ6.2Xφ15X0.6	100
9	100002101	ピン	1		100
10	100002301	クランクケースカバー	1		1,700
11	100001801	ベアリング	1	6205 P6	500
12	100001901	オイルシール	1	φ25Xφ41.25X6	250
13	100002401	クランクケースガスケット	1		200
14	100002501	ノックピン	2	Φ9x12	100
15	100002601	オイルゲージASSY	1		100
16	100002701	オイルキャップASSY	1		150
17	100002801	フランジボルト	6	M8X32	100

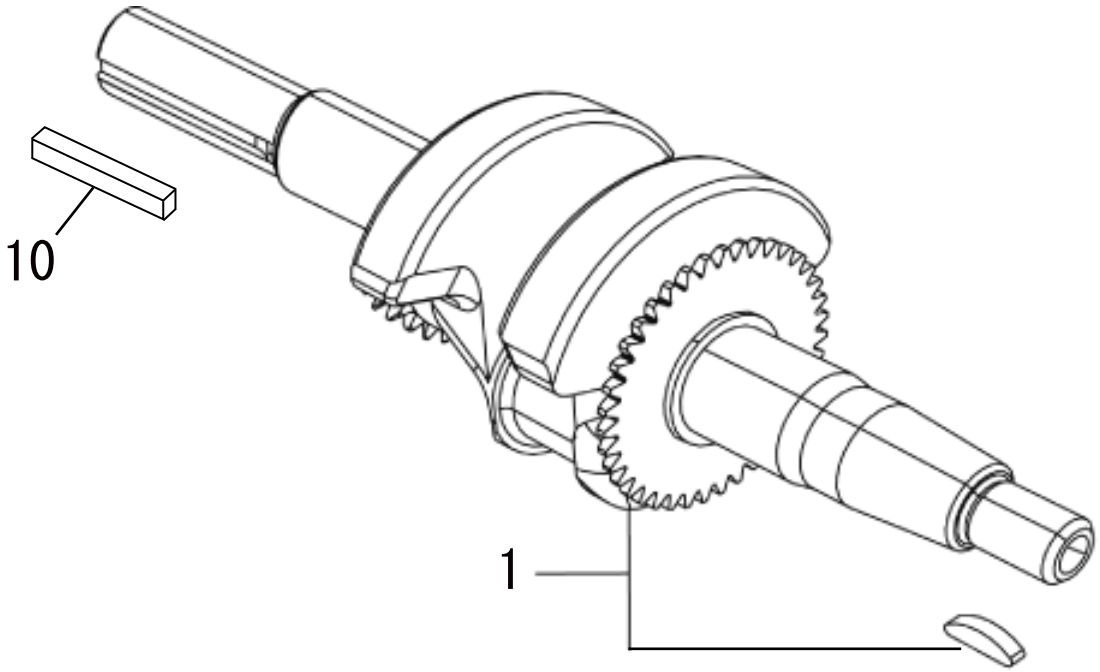
10
1

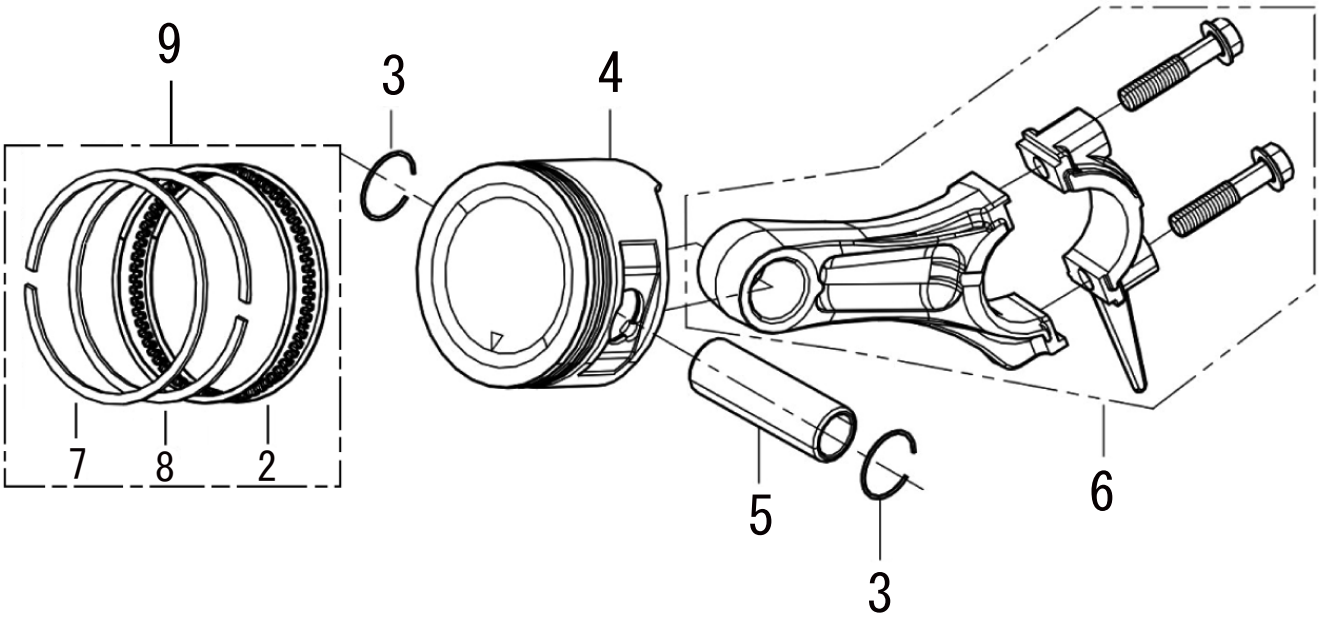
9
3
4
7
8
2
5
3
6

3 クランクシャフト／ピストン&ロッド

(JCE) KOSHIN K180-A1-K

□表示価格に消費税は含まれておりません

見出番号	部品番号	部品名称	使用個数	備考	希望小売価格
1	100040801	クランクシャフトASSY	1		3,350
2	100003001	オイルリングセット	1		200
3	100003101	ピストンピンクリップ	2		100
4	100003201	ピストン	1		750
5	100003301	ピストンピン	1		150
6	100003401	コネクティングロッドASSY	1		600
7	100003501	リング1	1		200
8	100003601	リング2	1		150
9	100800201	ピストンリングセット	1		450
10	100143901	エンジン、キー	1		150

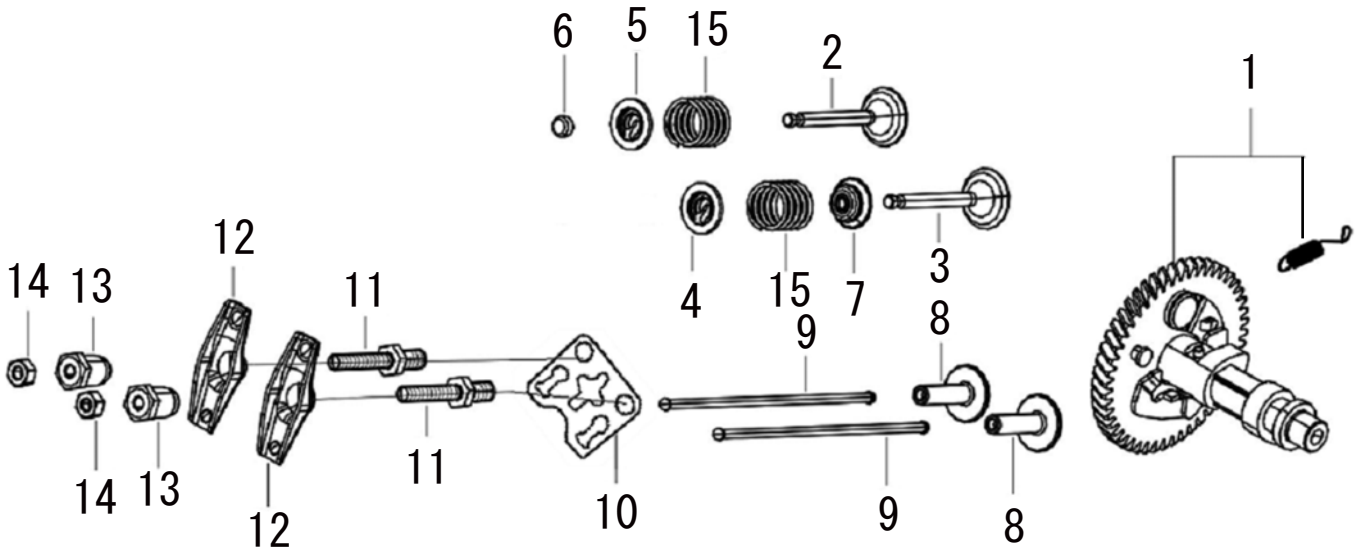
6
5
15
2
1
14
13
12
11
4
15
7
3
9
8
14
13
12
11
10
9
8

4 カムシャフト

(JCE) KOSHIN K180-A1-K

□表示価格に消費税は含まれておりません

見出番号	部品番号	部品名称	使用個数	備考	希望小売価格
1	100003701	カムシャフトASSY	1		1,150
2	100049001	エキゾーストバルブ	1		700
3	100003901	インテイクバルブ	1		700
4	100004001	バルブスプリングリテーナ	1		150
5	100004101	バルブスプリングリテーナ	1		150
6	100004201	ローテーターバルブ	1		150
7	100004301	バルブステムシール	1		150
8	100004401	リフターバルブ	2		150
9	100004501	プッシュロッド	2		150
10	100049101	プレート	1		100
11	100004702	ボルト	2		150
12	100004802	バルブロッカーアーム	2		150
13	100004902	ナット	2		150
14	100005002	ロックナット	2		100
15	100005101	バルブスプリング	2		100

5 リコイルスターター／ファンカバー

(JCE) KOSHIN K180-A1-K

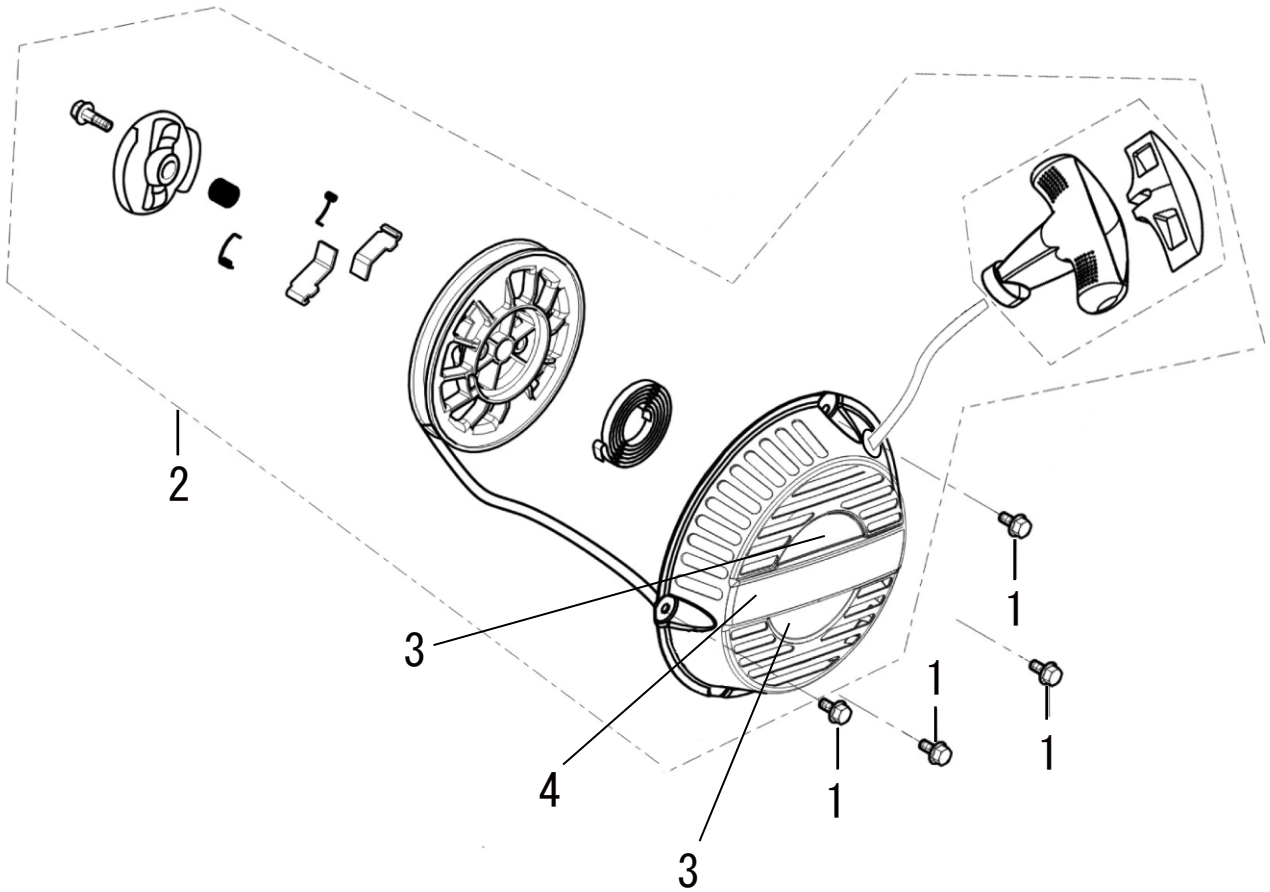

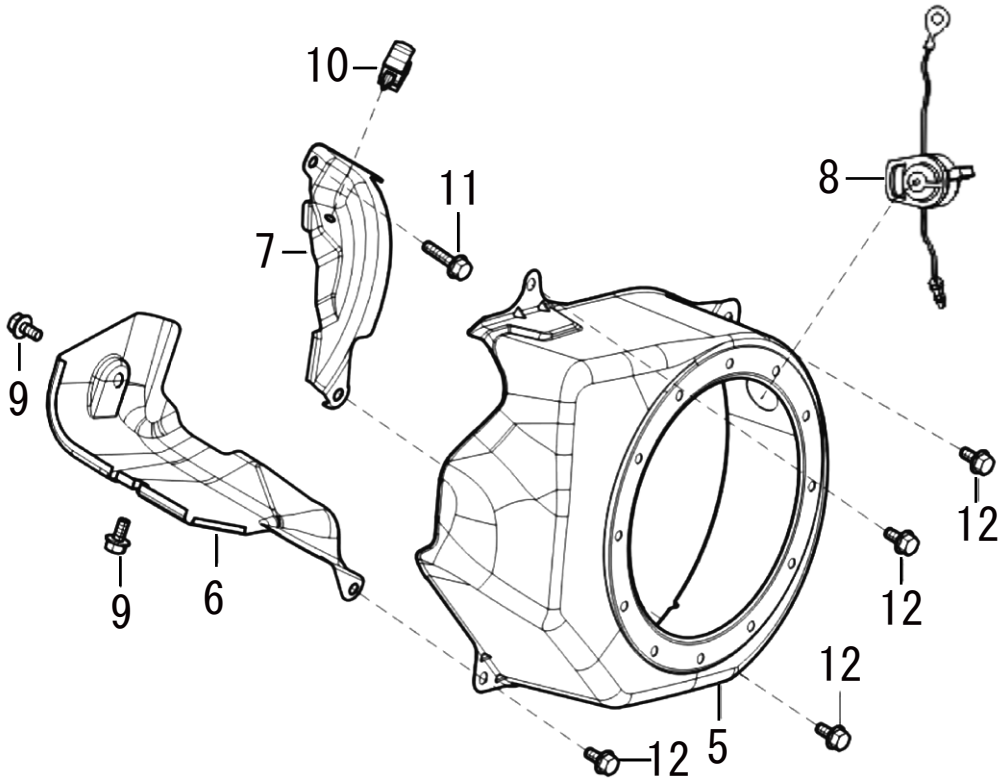

5 リコイルスターター／ファンカバー

(JCE) KOSHIN K180-A1-K

□表示価格に消費税は含まれておりません

見出番号	部品番号	部品名称	使用個数	備考	希望小売価格
1	100046301	フランジボルト	4	M6X8	100
2	100049201	リコイルスターターASSY	1	3、4 を除く	1,200
3	012163101	K180 エンジンリコイルラベル	1	上下2枚	150
4	100158601	K180・210 KOSHINラベル	1		150
5	100050401	ファンカバー	1		950
6	100005402	シュラウド	1		550
7	100005502	プレートサイド	1		150
8	100009402	スイッチASSY、エンジンストップ	1		150
9	100041401	フランジボルト	2	M6X10	100
10	100007701	クリップ	1		100
11	100006102	フランジボルト	1	M6X16	100
12	100040001	フランジボルト	4	M6X12	100

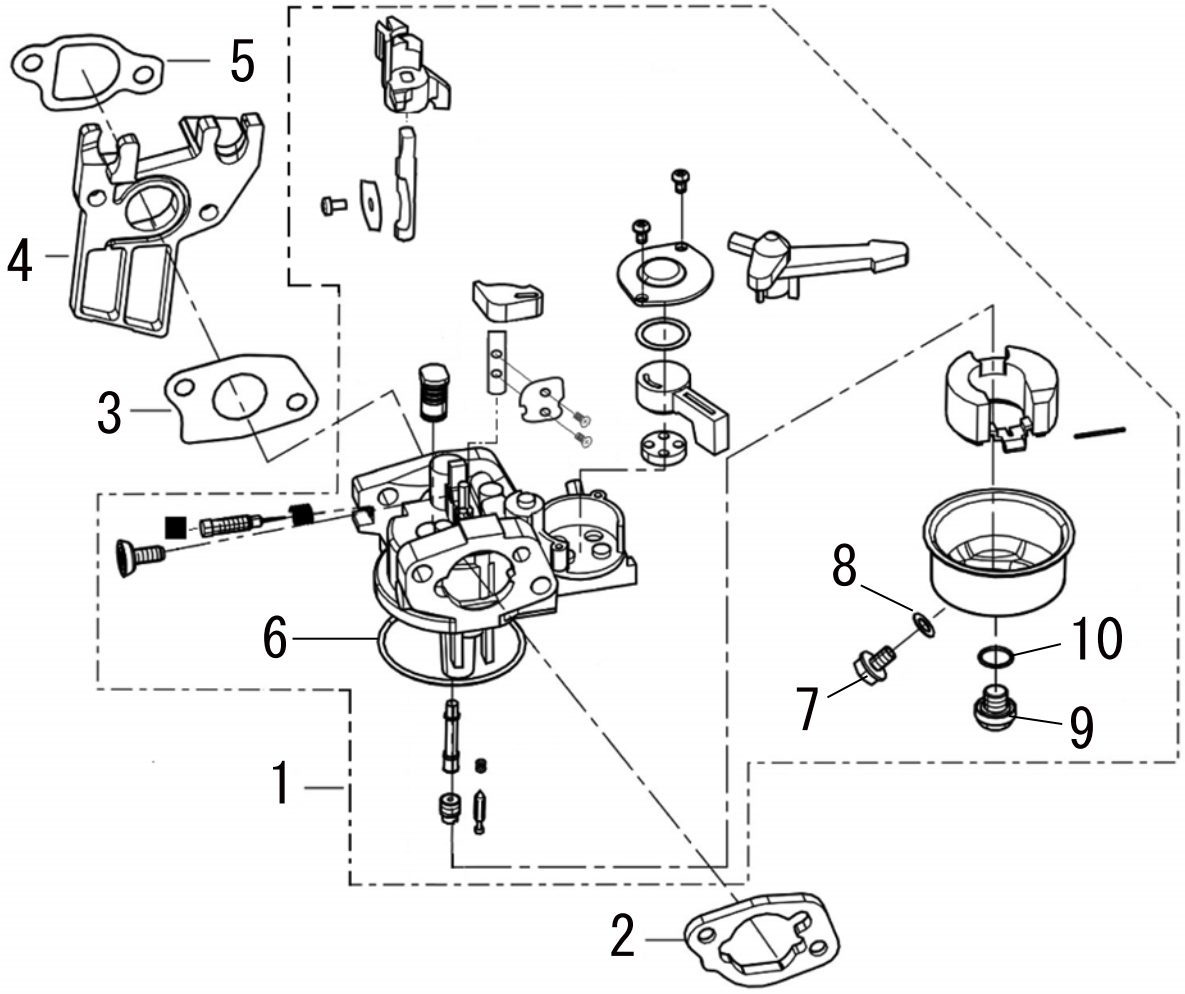
5
4
3
6
1
2
8
7
10
9

6 キャブレター

(JCE) KOSHIN K180-A1-K

□表示価格に消費税は含まれておりません

見出番号	部品番号	部品名称	使用個数	備考	希望小売価格
1	100163001	キャブレターASSY	1		1,900
2	100006301	エアクリーナーガスケット	1		150
3	100006401	キャブレターガスケット	1		100
4	100006501	インシュレーター、キャブレター	1		150
5	100006602	インシュレーターガスケット	1		100
6	100078601	チャンバーパッキン	1		200
7	100078701	オイルドレンボルト	1		100
8	100078801	オイルドレンボルトパッキン	1		100
9	100078901	チャンバードレンボルト	1		100
10	100079001	チャンバードレンボルトパッキン	1		100

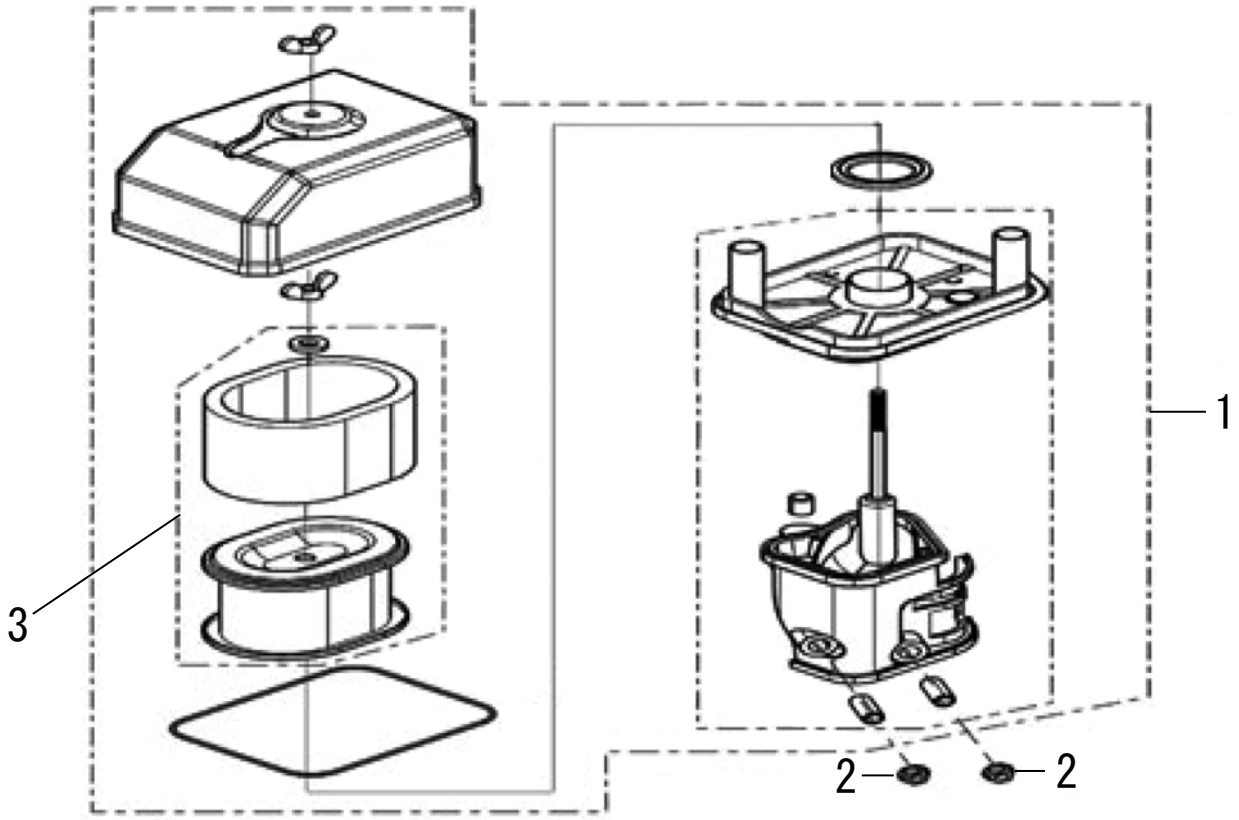
1
2
2
3

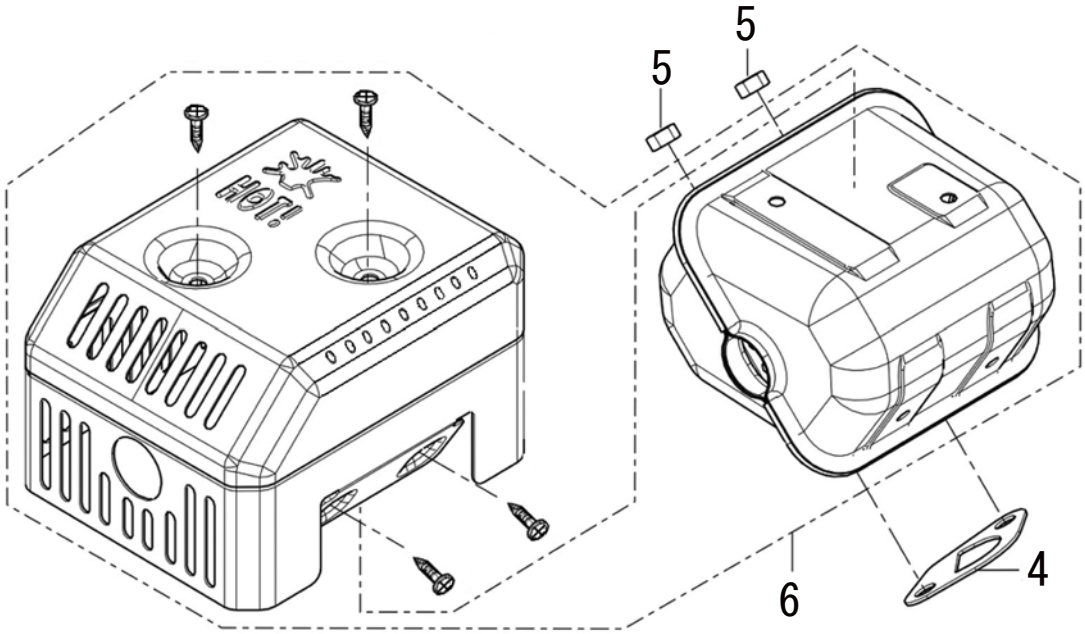
5
5
4
6

7 エアクリーナー／マフラー

(JCE) KOSHIN K180-A1-K

□表示価格に消費税は含まれておりません

見出番号	部品番号	部品名称	使用個数	備考	希望小売価格
1	100006801	エアクリーナーASSY	1		700
2	100006901	ナット	2	M6	100
3	100094801	エレメントエアークリーナー	1		400
4	100007001	マフラーガスケット	1		100
5	100007101	ナット	2	M8	100
6	100007201	マフラーASSY	1		1,550

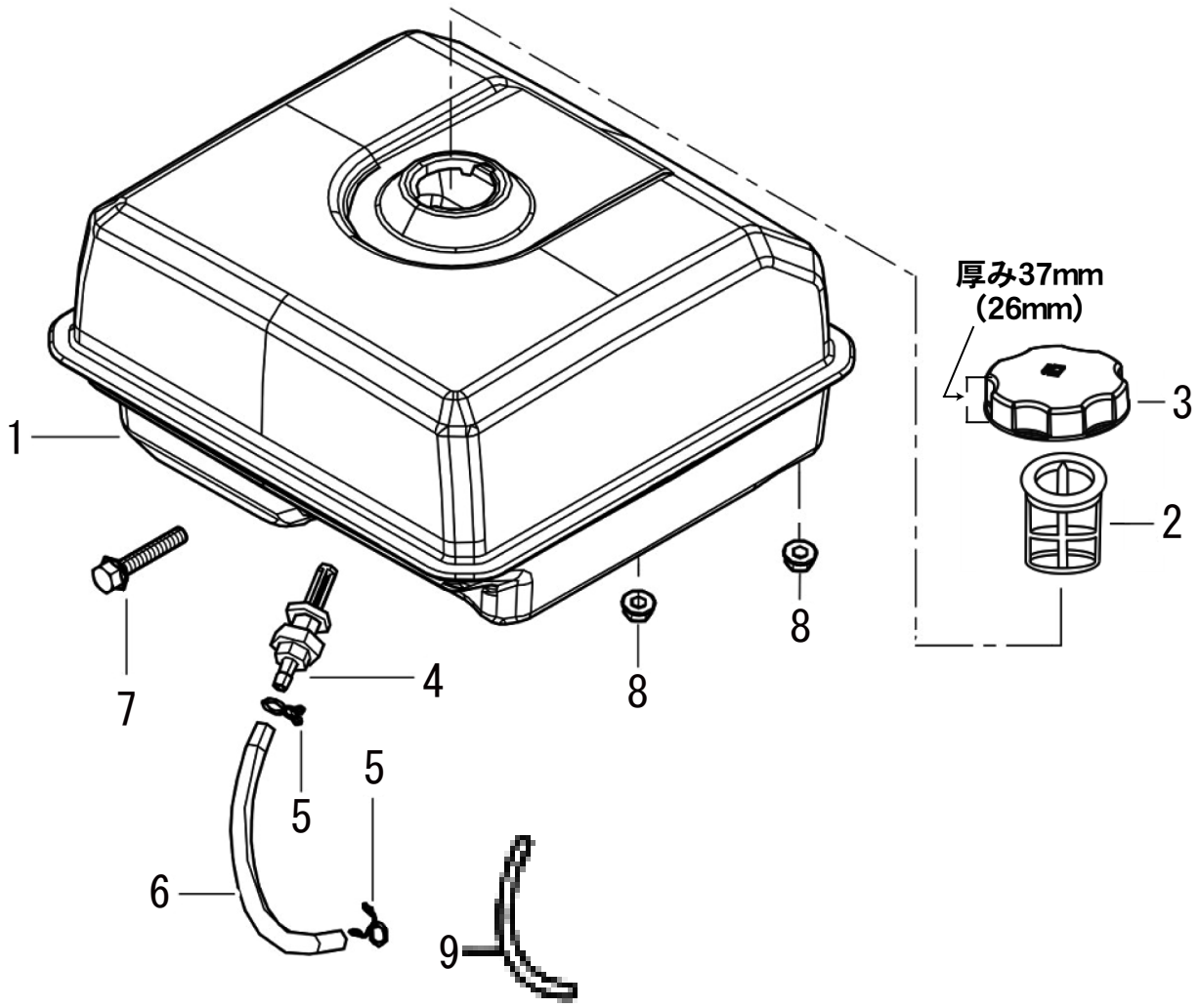
厚み37mm
(26mm)
1
2
3
4
5
5
6
7
8
8
9

8 タンク

(JCE) KOSHIN K180-A1-K

□使用個数は1台に使用する個数で入り数ではありません　□価格は1個あたりの単価です　□表示価格に消費税は含まれておりません

見出番号	部品番号	部品名称	使用個数	備考	希望小売価格
1	100007301	フューエルタンク（旧）	1	給油口 φ38.5	供給打切
	100262501	フューエルタンク（新）	1	給油口 φ42.5 新タンクキャップと同時交換必要	2,300
2	100007401	フューエルフィルター	1		150
3	100163101	フューエルタンクキャップ（旧）	1	新フューエルタンクとは互換無	200
	100262901	フューエルタンクキャップ（新）	1	新フューエルタンクと同時交換で互換有	300
4	100007601	フューエルタンクジョイント	1		150
5	100007701	クリップ	2	内径φ8	100
6	100007801	フューエルチューブ	1	φ4Xφ8Xφ160	200
7	100007901	フランジボルト	1	M6X32	100
8	100006901	ナット	2	M6X32	100
9	100042001	ラバーサポーター	1		100

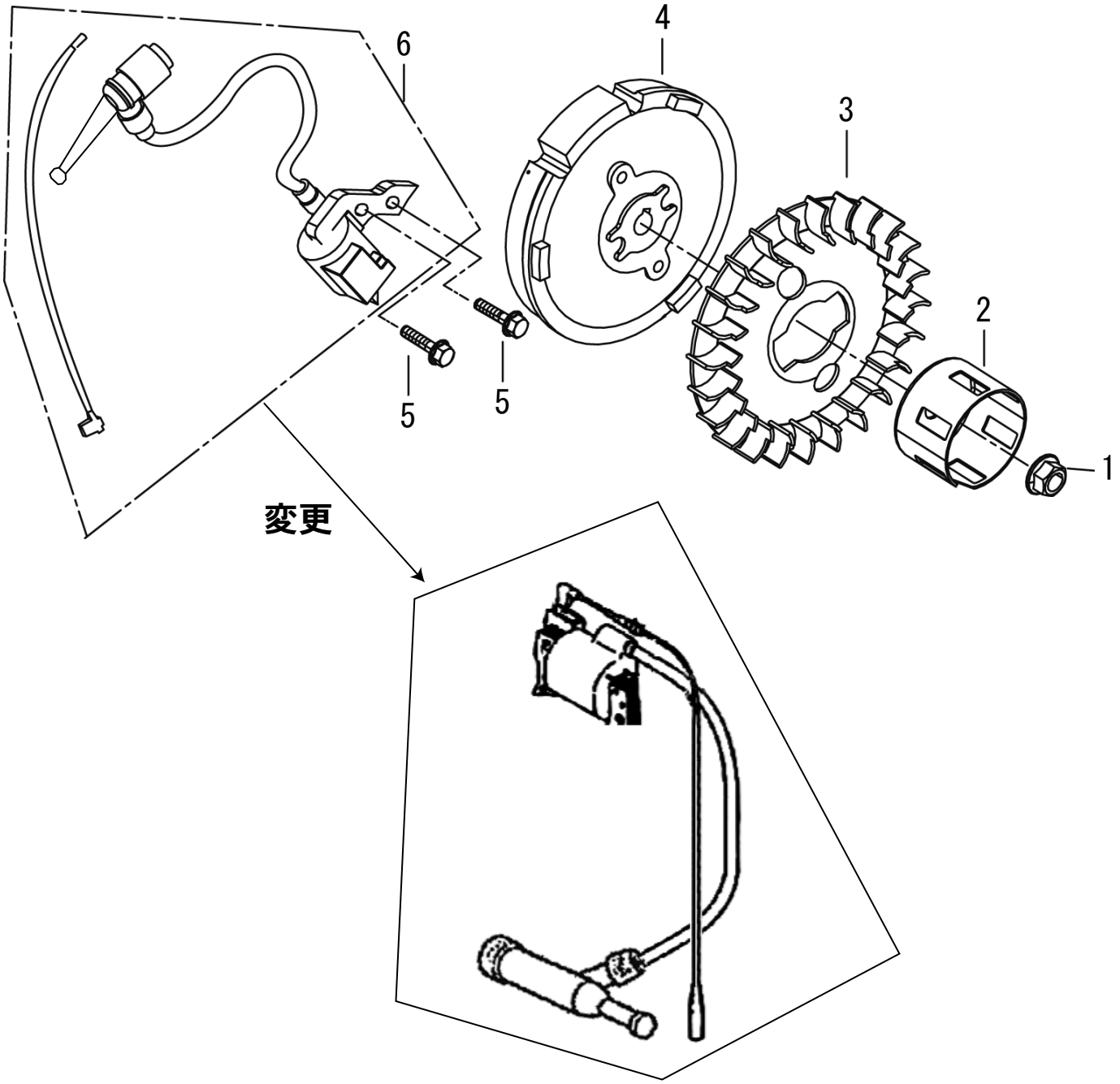
6
4
3
2
1
5
5
変更

9 フライホイール／イグニッションコイル

(JCE) KOSHIN K180-A1-K

□表示価格に消費税は含まれておりません

見出番号	部品番号	部品名称	使用個数	備考	希望小売価格
1	100008001	フライホイールナット	1	M4X1.5	150
2	100042102	スタータープーリー	1		200
3	100008201	クーリングファン	1		200
4	100008301	フライホイールCOMP	1		2,000
5	100042201	フランジボルト	2	M6X25	100
6	100008501	イグニッションコイル	1		1,050

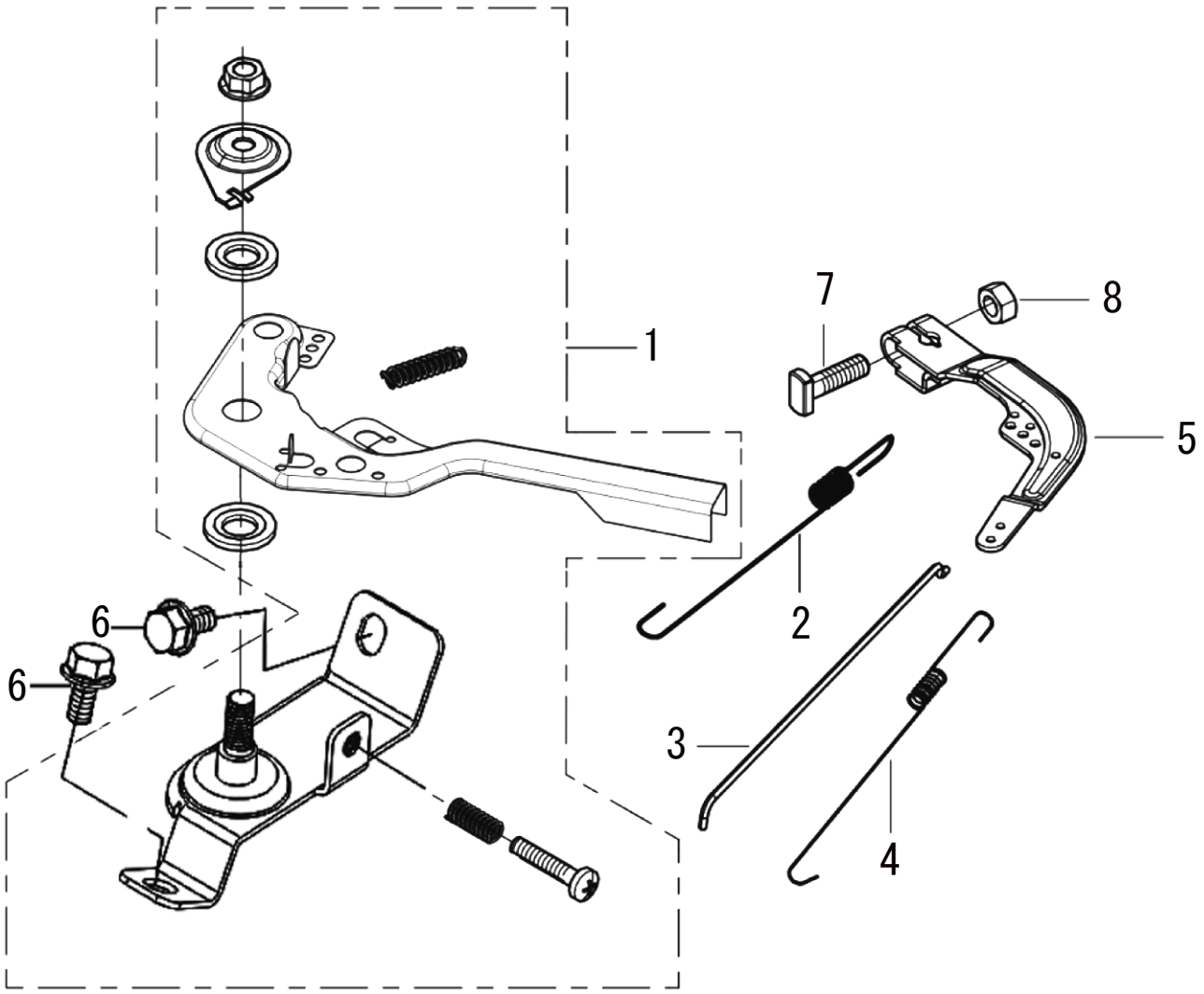
1
2
3
4
5
6
6
7
8

10 コントロール

(JCE) KOSHIN K180-A1-K

□表示価格に消費税は含まれておりません

見出番号	部品番号	部品名称	使用個数	備考	希望小売価格
1	100077701	コントロールASSY	1		650
2	100042301	ガバナスプリング	1		100
3	100008801	ガバナロッド	1		100
4	100008901	スロットルリターンスプリング	1		100
5	100009001	ガバナアーム	1		150
6	100041401	フランジボルト	2	M6X10	100
7	100009101	ガバナアームボルト	1		100
8	100006901	ナット	1	M6	100

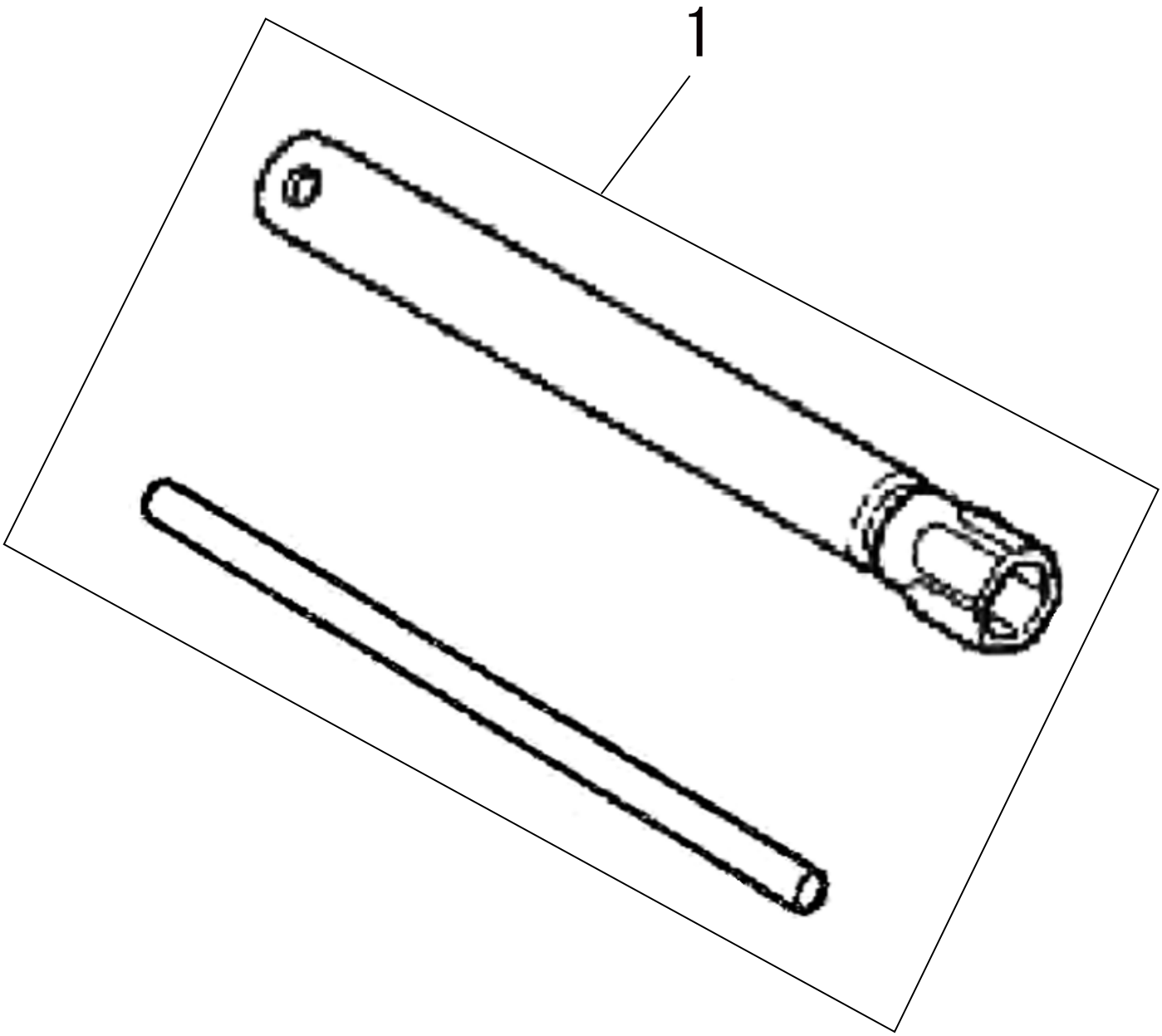
1

11 ツール

(JCE) KOSHIN K180-A1-K

□表示価格に消費税は含まれておりません

見出番号	部品番号	部品名称	使用個数	備考	希望小売価格
1	100009601	プラグレンチ	1		400
	100031904	エンジン取説	1		100