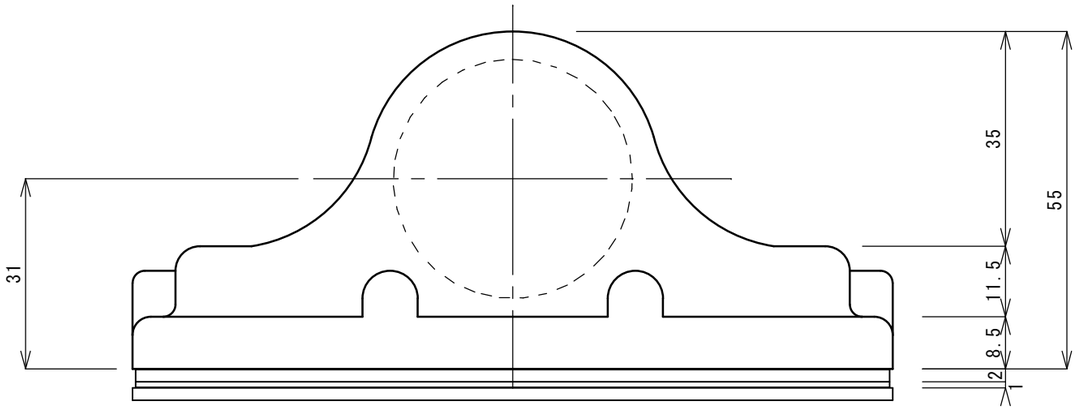

材質

① 本体：ﾛｽﾄﾜｯｸｽSUS304
② 目皿：SUS304 2.0t
③ ﾊﾟｯｷﾝ：合成ｺﾞﾑ
厚 1.0t（目皿に接着）1枚
厚 2.0t 1枚
※ M4ﾈｼﾞ 6ヶ付 SUS

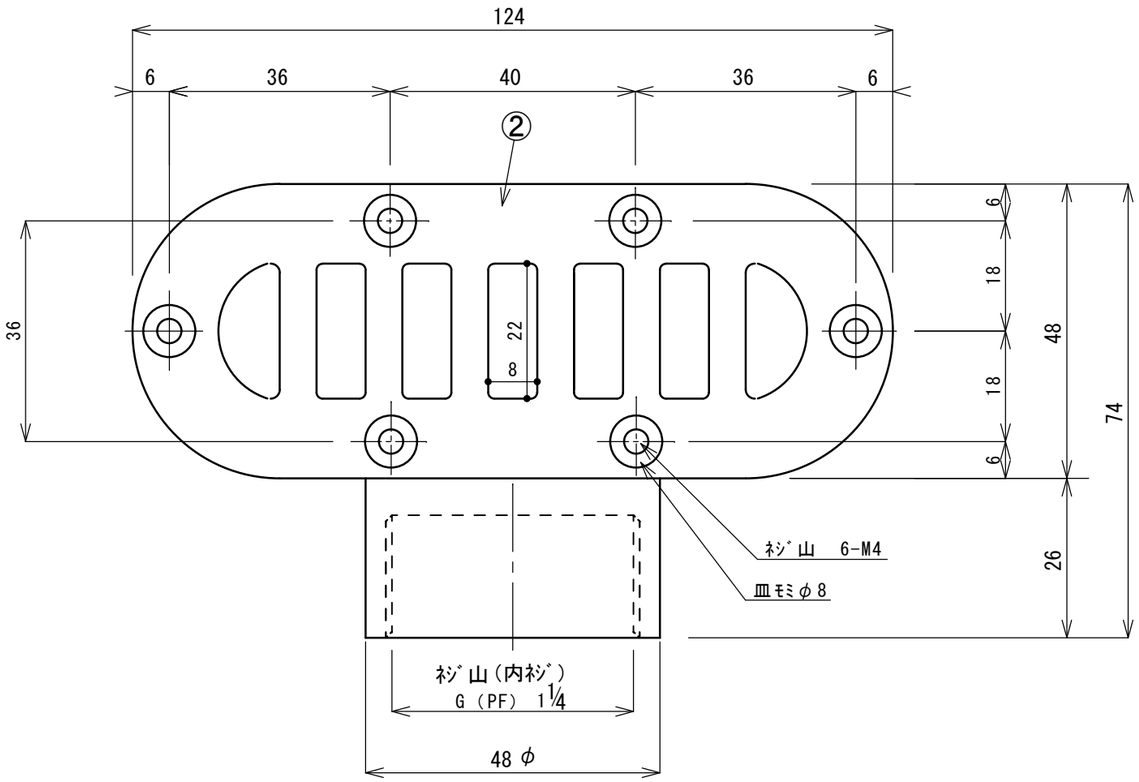

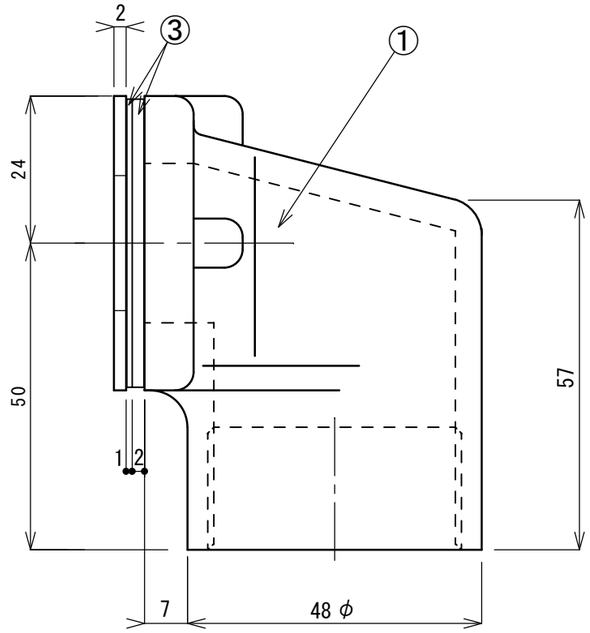

承認 APPROVED BY		重量 WEIGHT g	商品ｺｰﾄﾞ TA2009
検図 CHECKED BY	尺度 1/1	名称 TITLE	
設計 DESIGNED BY	材質 MATERIAL SUS304	小判型オーバーフロー（ステンロストワックス製）	
製図 DRAWN BY	作成日 DATE		
会社名 CORPORATION NAME スギコ産業株式会社		形式 TYPE TO-231S	改正記号 REV. MARK