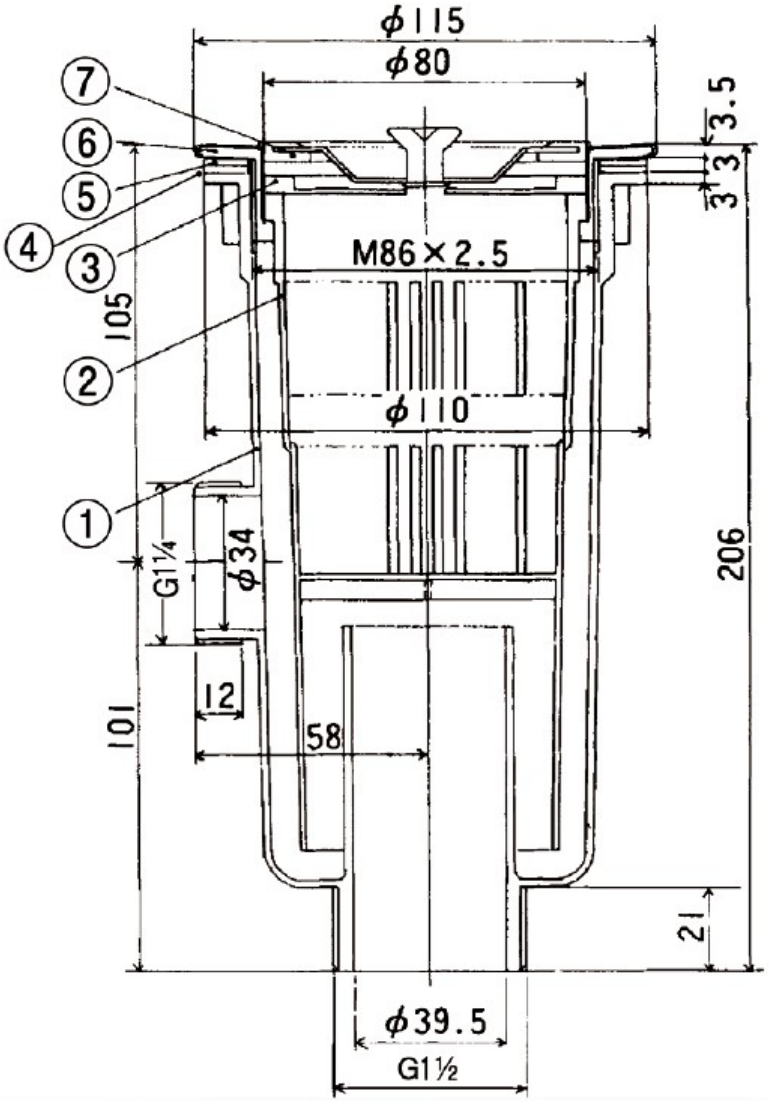


※オーバーフロー付の図面です。