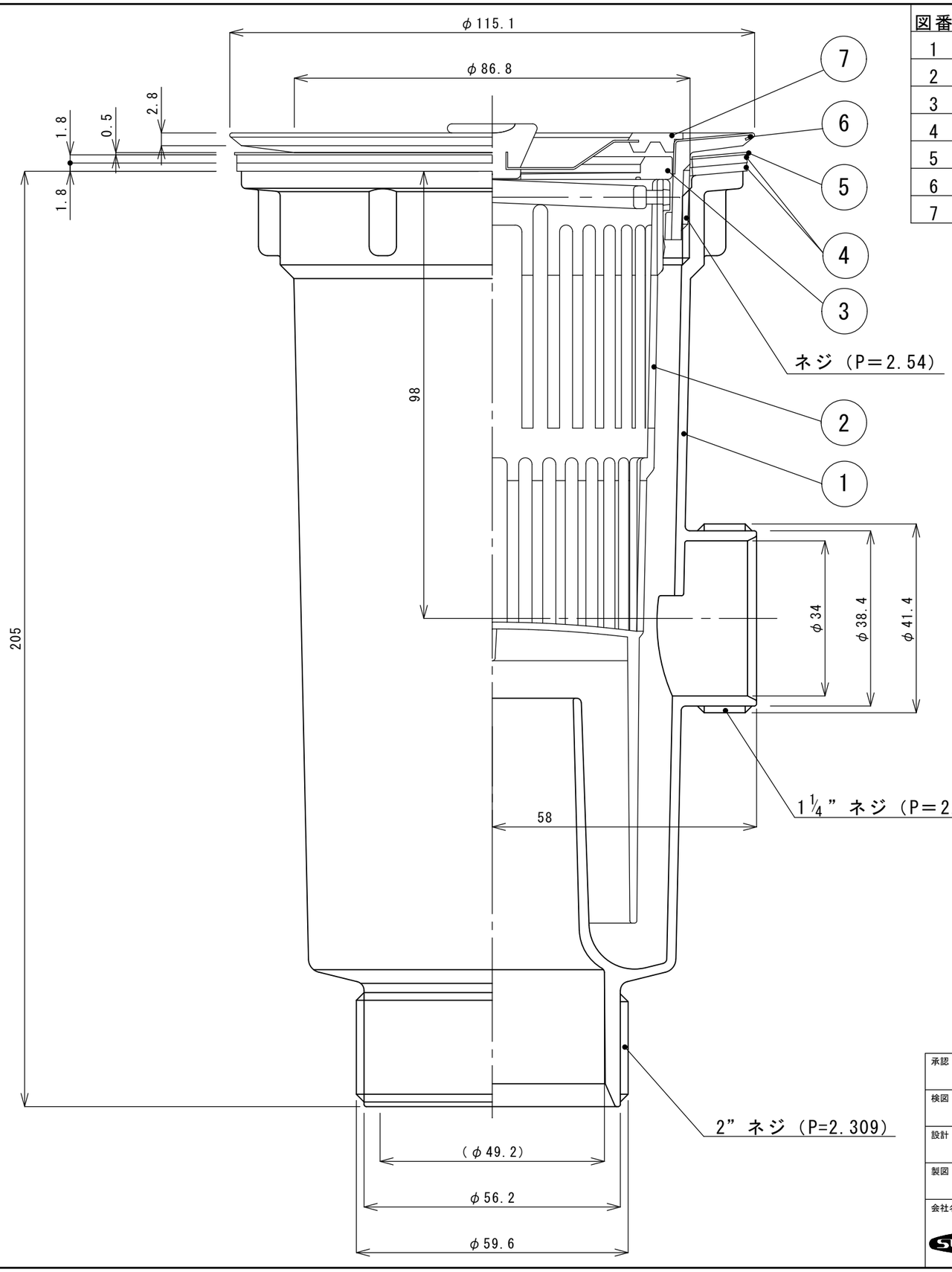

図番	品　名	型　番	材　質
1	2”ホースM本体（篭なし）		PP
2	エースMPカゴ（G）	TO-198PK	PE/PP
3	エースMフタゴム	TO-198G	SBR
4	115ゴムPK	TO-198GPK	NR
5	115ポリPK	TO-198NPK	PP
6	エースMフランジ	TO-198L-FLG	ABS/SUS304
7	115Aフタ	TO-196C-A(S)	ABS/SUS304

承認 APPROBED BY		重量 WEIGHT	商品コード TA1846
検図 CHECKED BY	尺度 1/1	名称 TITLE 小型ゴミ収納器付 防臭排水トラップ(50A)OF付	
設計 DESIGNED BY	材質 MATERIAL		
製図 DRAWN BY	作成日 DATE 2021.8.27		
会社名 CORPORATION NAME SUGICO スギコ産業株式会社		型式 TYPE TO-198NLAP(エースMヨコ2吋)	改正記号 REV.MARK