図番	品　名	型　番	材　質
1	2” MT-50ヨコ本体		PP
2	MT-50ヨコ防臭器	TO-196L-BSK	PP
3	MT-50皿	TO-196GK	ABS/SUS304/SUS430
4	115ゴムPK	TO-196GPK(S)	NR
5	115ポリPK	TO-196PPK(S)	PP
6	115ヨコフランジ	TO-196L-FLG	ABS/SUS304
7	115Cフタ	TO-196C-C(S)	ABS/TPV/SUS304

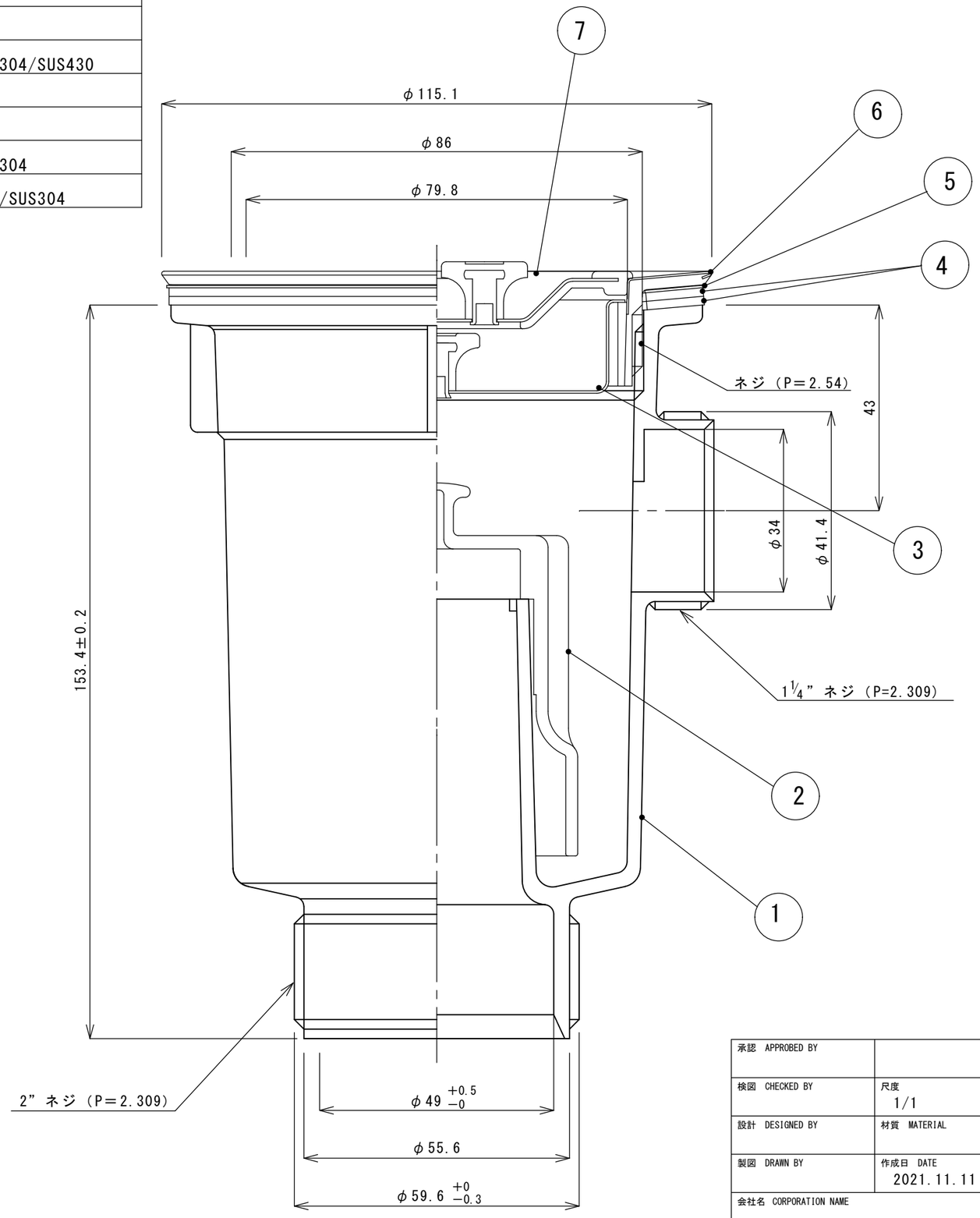

承認 APPROBED BY		重量 WEIGHT	商品コード TA1817
検図 CHECKED BY	尺度 1/1	名称 TITLE	
設計 DESIGNED BY	材質 MATERIAL	小型ゴミ収納器付 防臭排水トラップ(50A)２　OF付	
製図 DRAWN BY	作成日 DATE 2021.11.11		
会社名 CORPORATION NAME SUGICO スギコ産業株式会社		型式 TYPE TO-197NLC	改正記号 REV.MARK