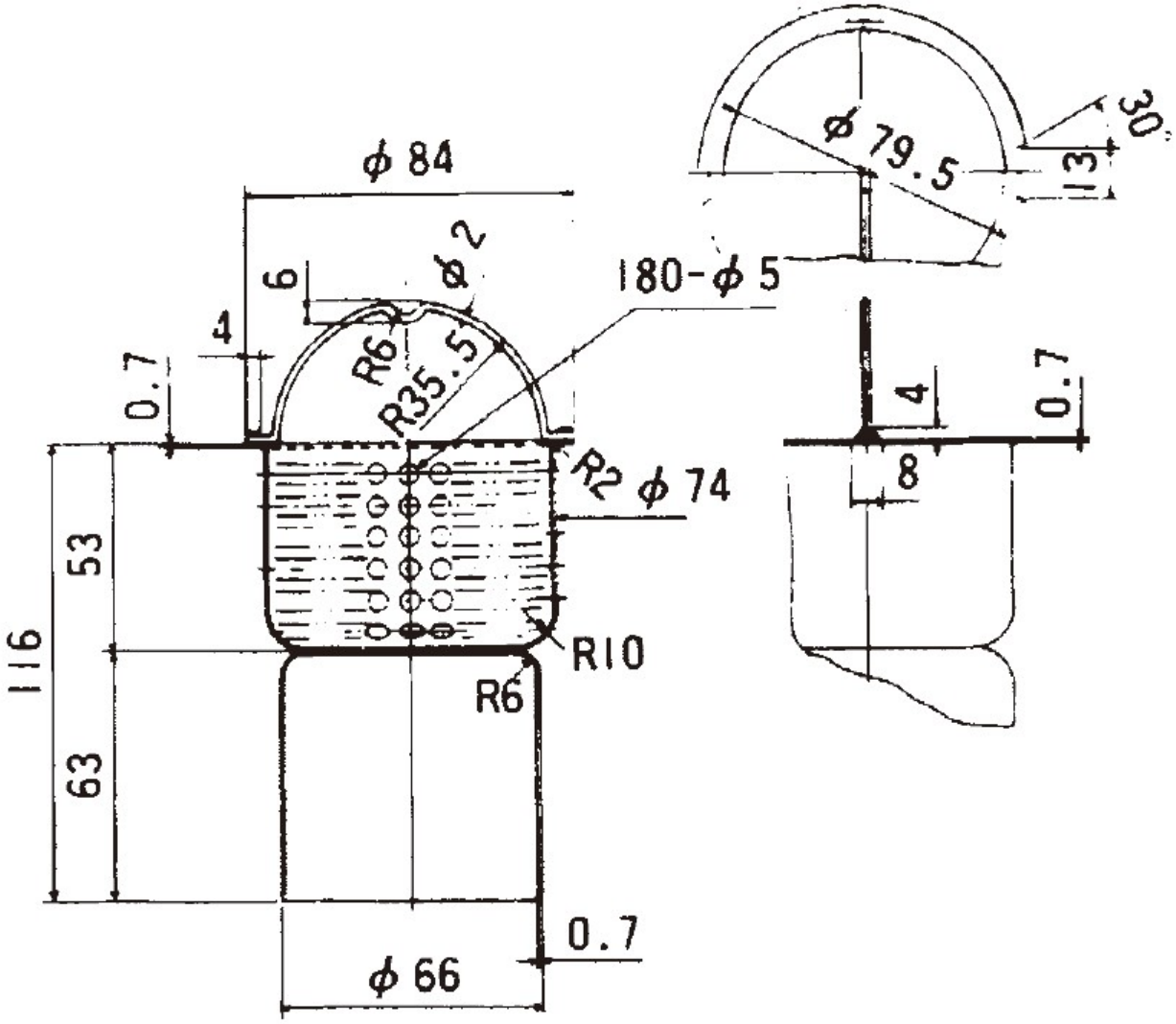
φ 84
6
φ 2
4
R6
R35.5
0.7
180-φ 5
R2
φ 74
53
116
R10
R6
63
0.7
φ 66
φ 79.5
30°
13
4
0.7
8