部番	部品名	型番 △2	材質
1	本体		SUS304
2	中カゴ	TO-251K	SUS304
3	ゴムパッキン	TO-251GPK △1	NR
4	シートパッキン	TO-251NPK △1	PE
5	フランジ		SUS304
6	フタ（目皿）	TO-251S	SUS304

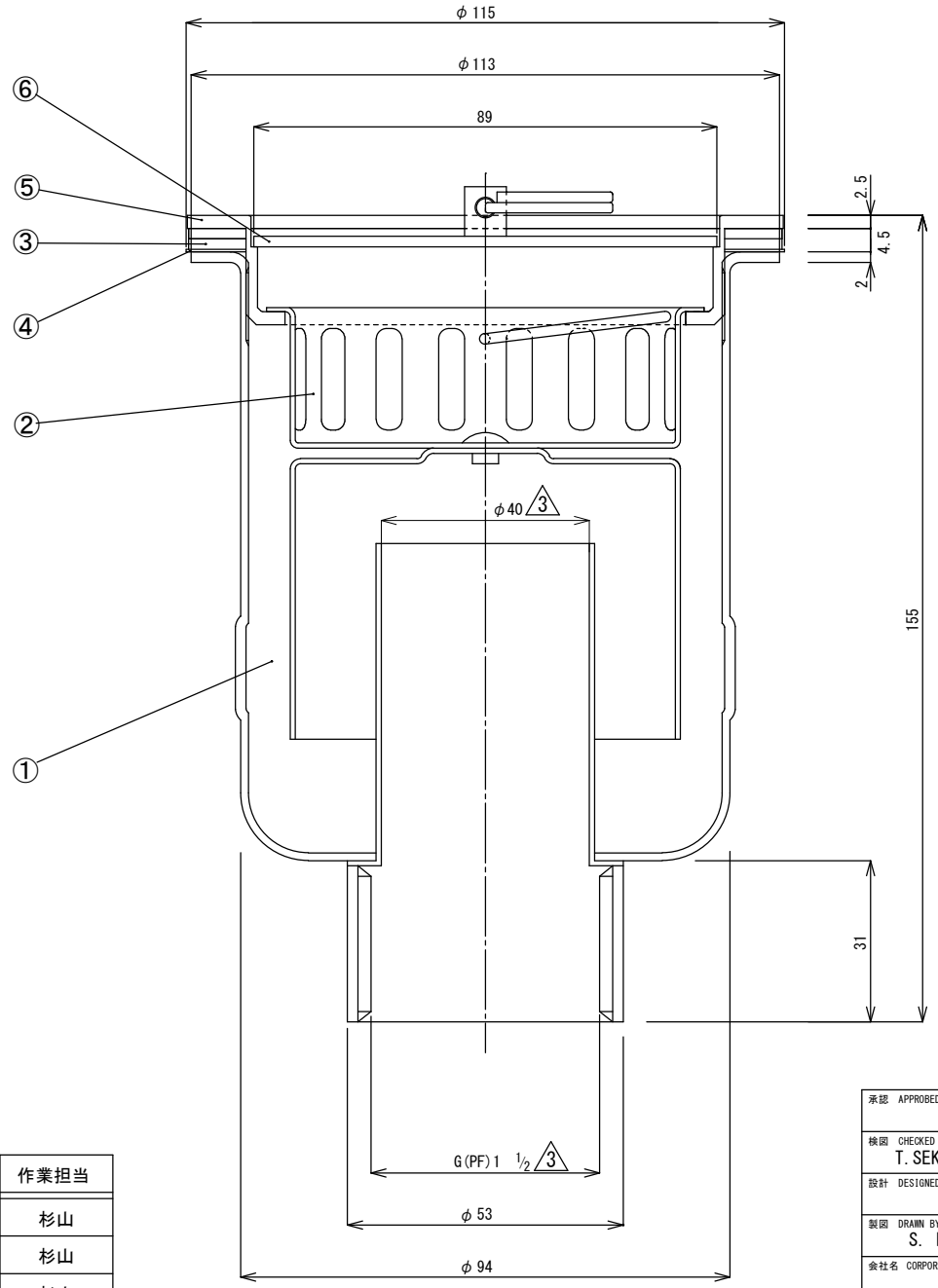

設計変更履歴

記号	変更内容	変更日	作業担当
△1	部品表の訂正	2023/05/10	杉山
△2	部品表の訂正	2023/06/12	杉山
△3	サイズの表記変更	2023/06/22	杉山

承認 APPROBED BY		重量 WEIGHT	商品コード TA1732
検図 CHECKED BY T.SEKIKAWA	尺度 1/1	名称 TITLE 18-8防臭排水トラップ	
設計 DESIGNED BY	材質 MATERIAL		
製図 DRAWN BY S. KIBE	作成日 DATE 2020.10.7		
会社名 CORPORATION NAME SUGICO スギコ産業株式会社		型式 TYPE TO-251UW/S	改正記号 REV.MARK △3