●ボールねじ諸元

呼び径(mm) -リード(mm)	10 - 2.5	
循環数 / ねじれ方向	3.5巻1列 / 右	
ボール径(mm)	2.000	
ボール中心径(mm) / 谷径(mm)	10.4 / 8.2	
シリーズ	GW	GY
基本動定格荷重C(N)	2600	
基本静定格荷重C_0(N)	5200	
精度等級 / すきま記号	C7 / Y	C10 / Y
軸方向すきま(mm)	0.030以下	0.050以下
予圧トルク(N·cm)	----	
循環方式	ガイド板方式	
ワイパ	なし	
潤滑剤	アルバニヤグリースS2	
リン酸塩被膜処理	ナットのみ	ねじ軸･ナット

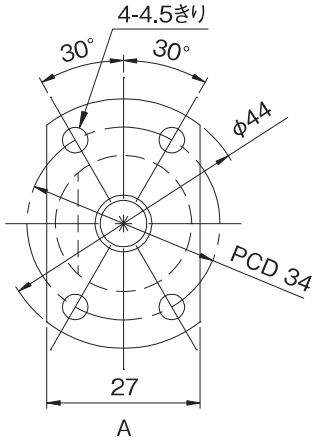

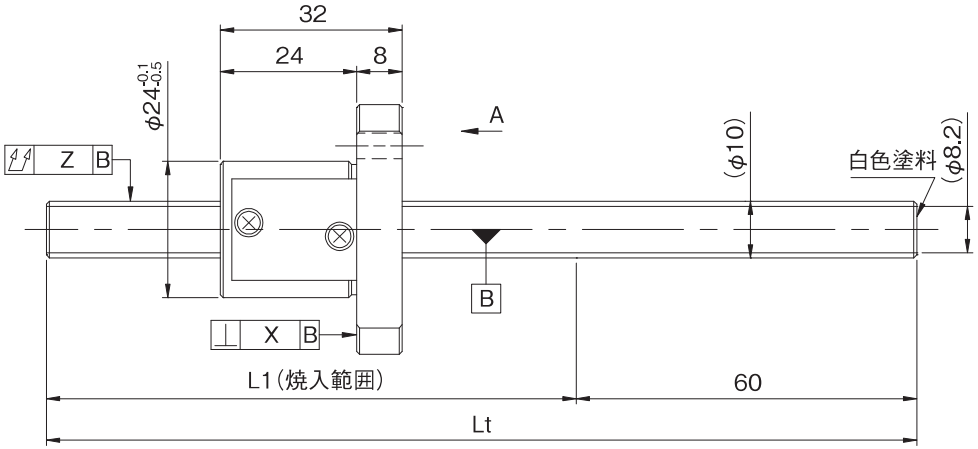

形式番号 (軸端 未加工品)	L1	Lt	最大ストローク (L1-ナット長)
GW102FGS-HGNR-0400A	340	400	308
GW102FGS-HGNR-0600A	540	600	508
GY102FGS-HGNR-0400A	340	400	308
GY102FGS-HGNR-0600A	540	600	508

・納入時はナット内のみにグリースを封入し、防錆油を塗布いたします。ご使用時には潤滑剤を供給してください。

●軸端加工形状

在庫転造ボールねじには、各サイズごとに弊社推奨の軸端加工形状を用意しております。
下記弊社推奨の軸端加工形状のほかに、ご要望によりキー溝、タップ穴、平取り加工なども追加工出来ますので弊社までご用命ください。また、軸端加工した場合の形式例は下記の通りです。

形式例：軸端　未加工品（左図）　⇒　軸端加工品
GY102FGS-HGNR-0600A　⇒　GY102FGS-HGNR-0585X0531-CAY
ねじ部長さ
ねじ軸全長

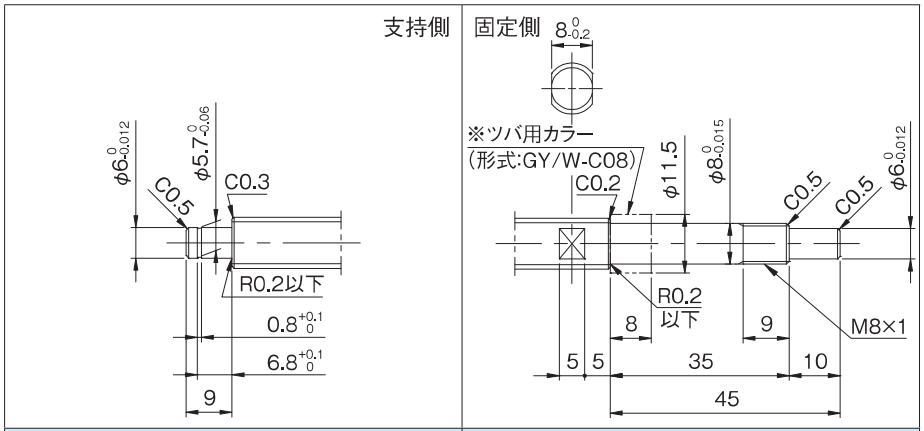

適用支持側サポートユニット	適用固定側サポートユニット
BUK-6S(角形)　E-18参照	BUK-8、BUK-8F(角形)　E-16参照
BUM-6S(丸形)　E-22参照	BUM-8、BUM-8F(丸形)　E-20参照

●オプション仕様

・防錆黒色被膜処理（被膜厚さ１～２μm）が対応可能です。

リード精度	各部精度		質量
累積リード誤差	X	Z	(kg)
0.05/300	0.020	0.080	0.41
		0.120	0.53
0.21/300	---	0.150	0.41
		0.240	0.53