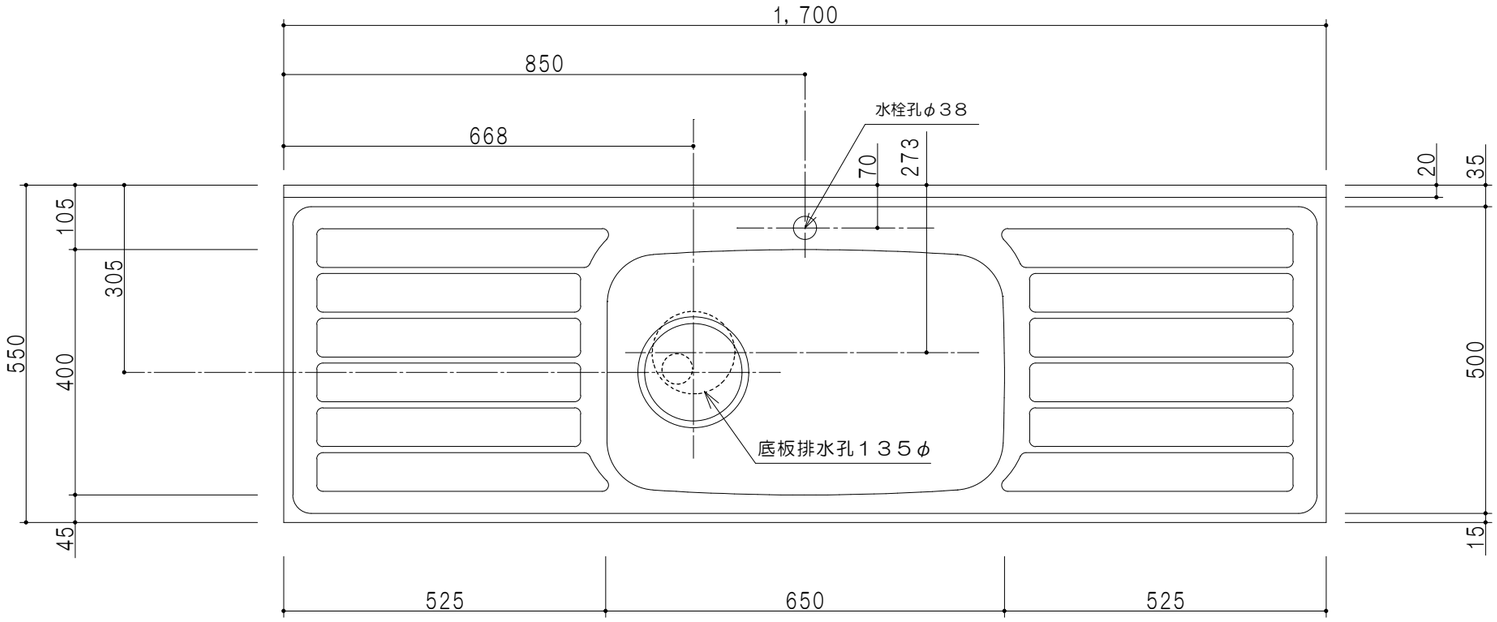

平面図

扉　色	
SW	ホワイト
LG	木　目
UW	ｳﾙﾄﾗﾎﾜｲﾄ（艶有）
WN	ｳｨﾝｻﾞｰﾅｯﾄ（艶有）
BS	ブラックストーン
PM	ペールグレイン
MD	ダークグレイン

仕　　様	
トップ	ステンレスSUS443CT　ゴミ収納器
側　板	低圧メラミン化粧パーティクルボード　12t
地　板	ステンレス貼り　片面フラッシュ
背　板	MDF　2.5t
扉	両面化粧パーティクルボード　12t
丁　番	スライド式丁番
把　手	アルミー文字把手
引き出し	メタルボックス　スライドレール
	引き出しトレー付き
その他	小物入れ　　包丁差し

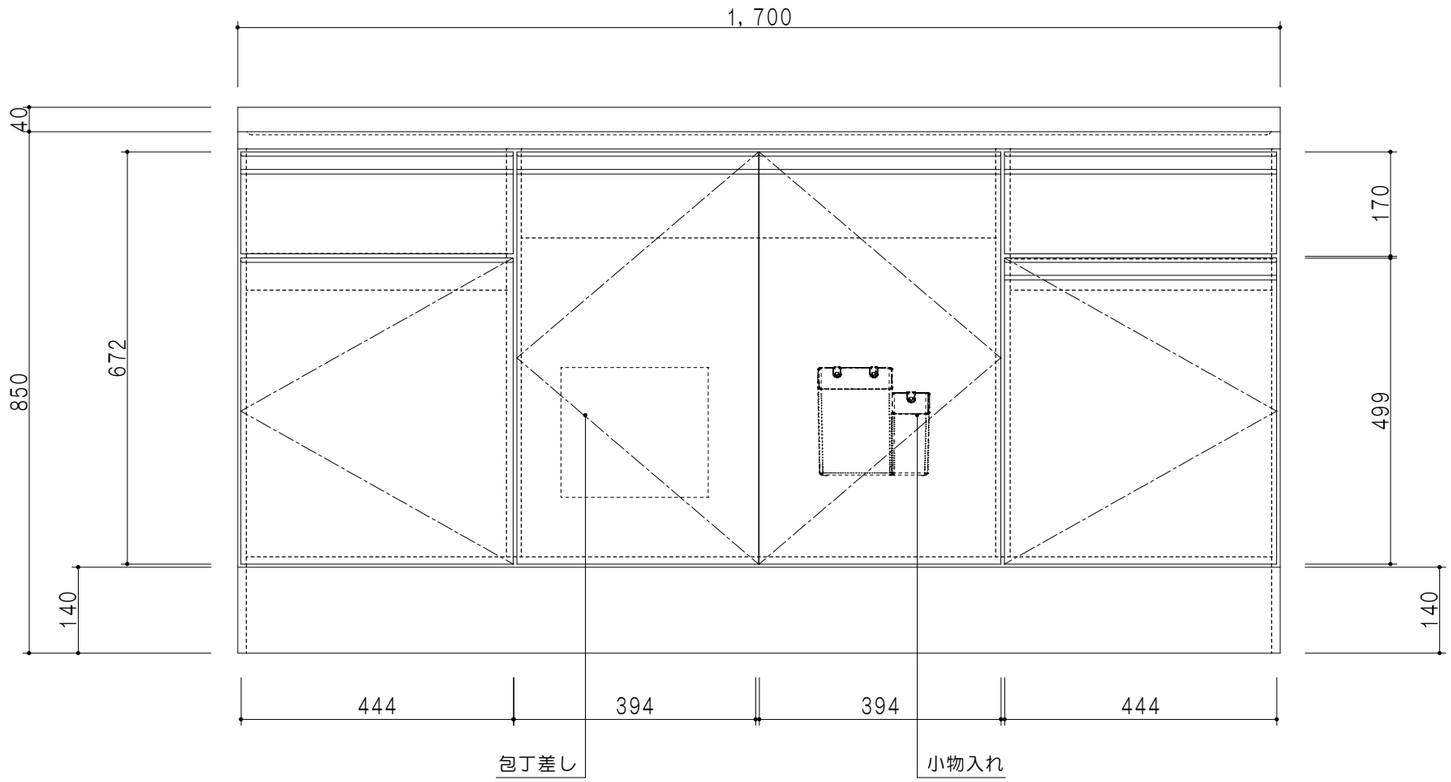

立面図

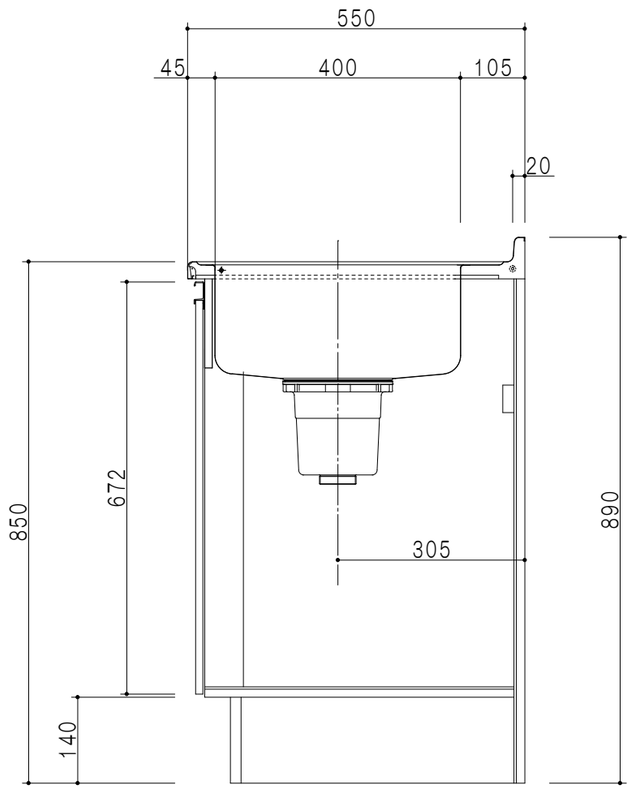

断面図

名称	図面名称		SCALE	DATA	CHECKED	DRAWING	SHEET NO.
トップ出し水栓タイプー槽流し台	KTD5-85-170DS	onedo ワンド株式会社	1/10	2023.05.01		T.K	