SYM.	DATE	DESCRIPTION	REV. BY

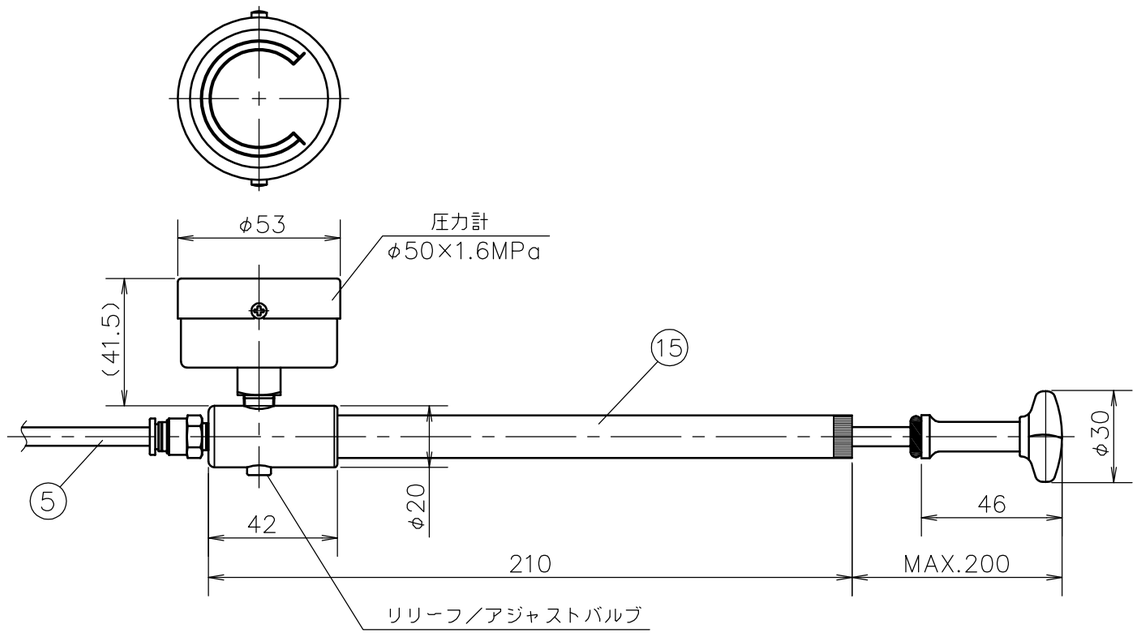

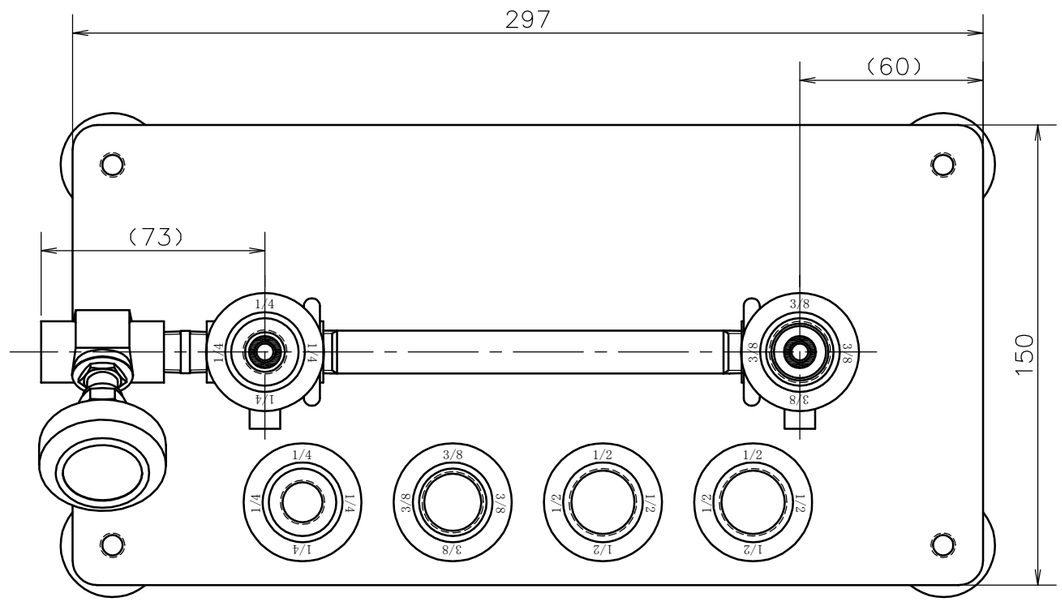

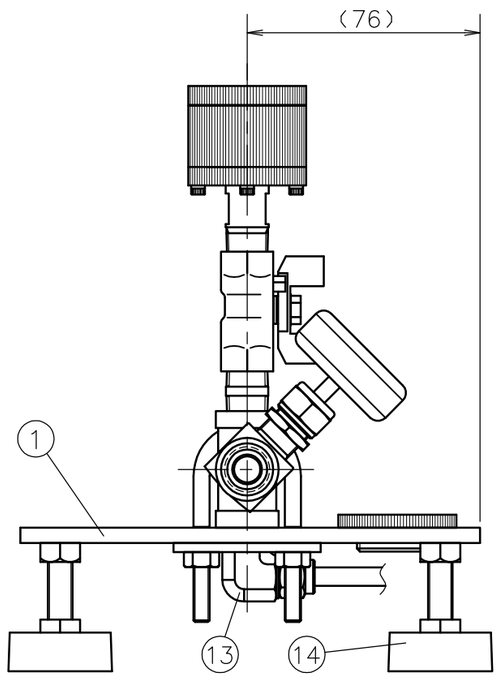

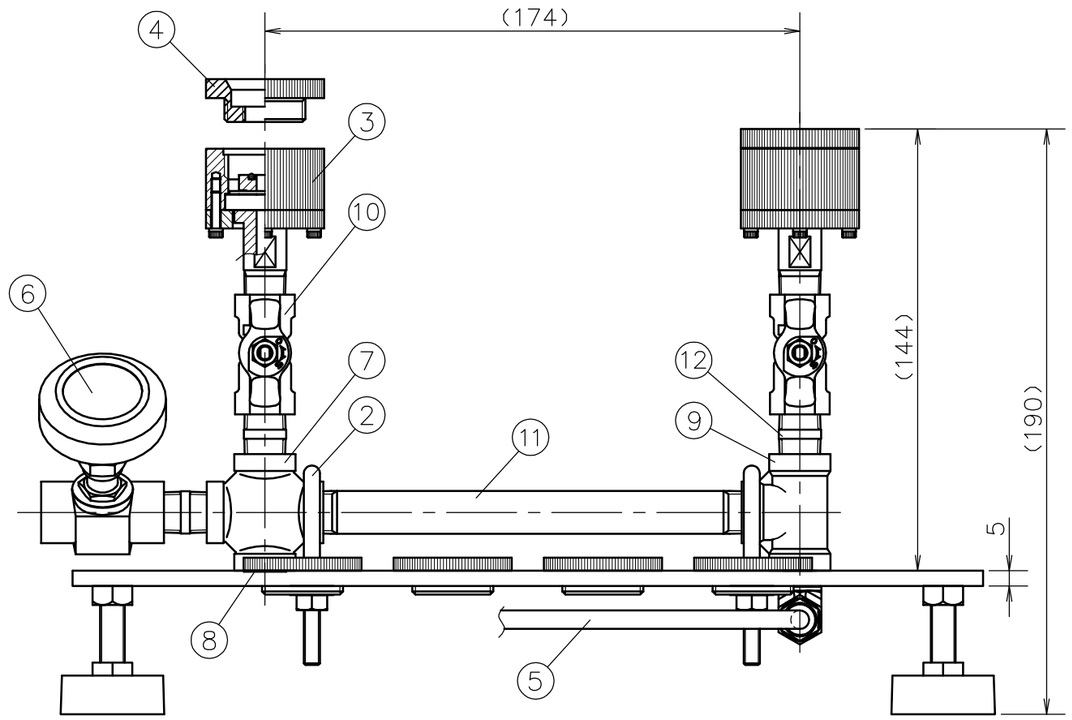

No.	Name 部品名	Material 材質	Remarks 備考
⑮	テストポンプ	ｱﾙﾐ ＋ ｺﾞﾑ	
⑭	防振脚座ﾚﾍﾞﾙｱｼﾞｬｽﾀｰ	ｽﾁｰﾙ ＋ ｺﾞﾑ	
⑬	締込継手ｴﾙﾎﾞ	SUS	
⑫	丸ﾆｯﾌﾟﾙ	SUS	
⑪	長ﾆｯﾌﾟﾙ	SUS	
⑩	ﾎﾞｰﾙﾊﾞﾙﾌﾞ	SUS	
⑨	ﾁｰｽﾞねじ込み管継手	SUS	
⑧	ﾃｰﾊﾟｰﾌﾟﾗｸﾞ沈み	SUS	
⑦	ｸﾛｽねじ込み管継手	SUS	
⑥	ﾆｰﾄﾞﾙｽﾄｯﾌﾟﾊﾞﾙﾌﾞ	SUS ＋ PTFE	
⑤	チューブ（黒色）	ﾅｲﾛﾝ	
④	ネジ変換ソケット	SUS	1/4、3/8、1/2
③	ネジ変換ジョイント	SUS ＋ NBR	Oﾘﾝｸﾞ（P7）
②	足長Uボルト	SS400 ﾕﾆｸﾛ	
①	土台	A5052	

【仕様】

圧力：最大使用圧力 1MPa　真空：-0.09MPa（ｵﾌﾟｼｮﾝ）

媒体：空気

接続ねじ：1/4　3/8　1/2　（ｽﾄﾚｰﾄ／ﾃｰﾊﾟｰ兼用）

重量：本体 2.1kg

MATERIAL 材質	DESIGNED FOR 品名 簡易圧力試験機	PLATES NO. 品番	MODELS TO BE USED / QTY.
FINISH 処理	MODEL AND SIZE 型名 ＥＰＴ－００１	DATE 2023.07.26 / CHKD. KONTANI	
SCALE 尺度 1：2 / TOLERANCE 公差	TITLE 図名 Outside Drawing 外形図	DRWN. HONDA / APPD. TANABE	
		DRWG NO. 図番 ＥＰＴ００－００１	

Daiichi Keiki Mfg.Co.,Ltd.
株式会社 第一計器製作所