1 カバー／シリンダー／ピストン・クランクシャフト

(ES-C) KOSHIN KC22

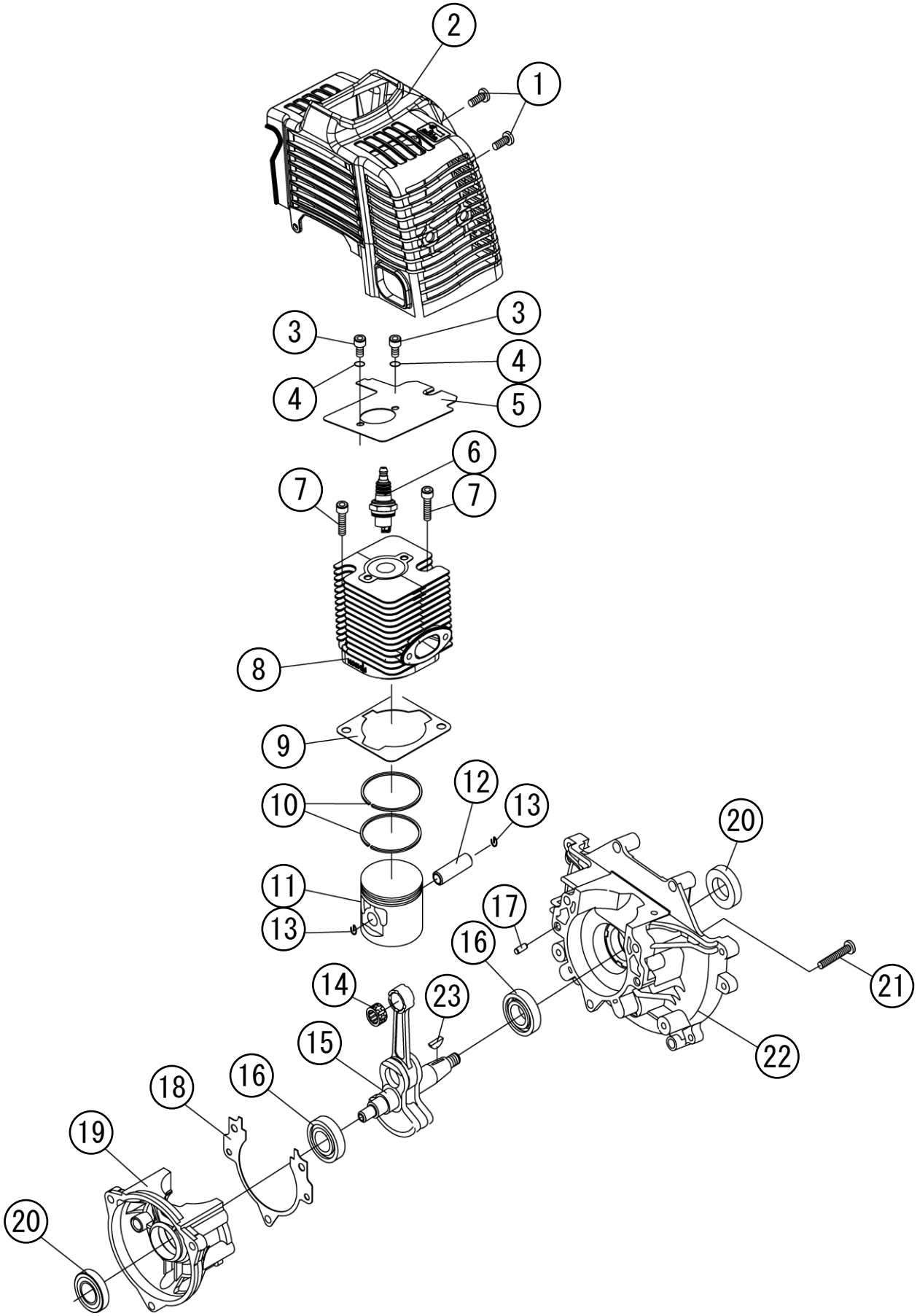

1 カバー／シリンダー／ピストン／クランク

(ES-C) KOSHIN KC22

□使用個数は1台に使用する個数で入り数ではありません　□価格は1個あたりの単価です　□表示価格に消費税は含まれておりません

見出番号	部品番号	部品名称	使用個数	備考	希望小売価格
1	100060801	ボルト（タッピングねじ）	2	ST4.2X12	100
2	100061501	シリンダーカバー	1		700
3	100061601	ボルトASSY	2	M5X8	100
4	100061101	ワッシャー	2	φ5	100
5	100061701	シリンダープレート	1		150
6	100030101	スパークプラグ	1	RCJ6Y　PA-293(4971770-107991)	500
7	100027901	ボルト	2	M5X20	100
8	100064001	シリンダー	1		2,600
9	100064101	シリンダーガスケット	1		150
10	100064201	ピストンリング	2		150
11	100064301	ピストン	1		400
12	100061901	ピストンピン	1		150
13	100024101	クリップ	2		100
14	100064401	ニードルベアリング	1		150
15	100064501	クランクシャフトASSY	1		2,600
16	100029701	ベアリング	2	6001/P53	200
17	100029401	ピン	2	B3X10	100
18	100064601	クランクケースガスケット	1		150
19	100064701	クランクケース後部	1		1,250
20	100030001	オイルシール	2	12X22X7	100
21	100027701	ボルト	1	M5X25	100
22	100063001	クランクケース前部	1		1,200
23	100062001	ウッドラフキー	1		150

2 マフラー／イグニッションコイル・フライホイール／リコイル／タンク (ES-C) KOSHIN KC22

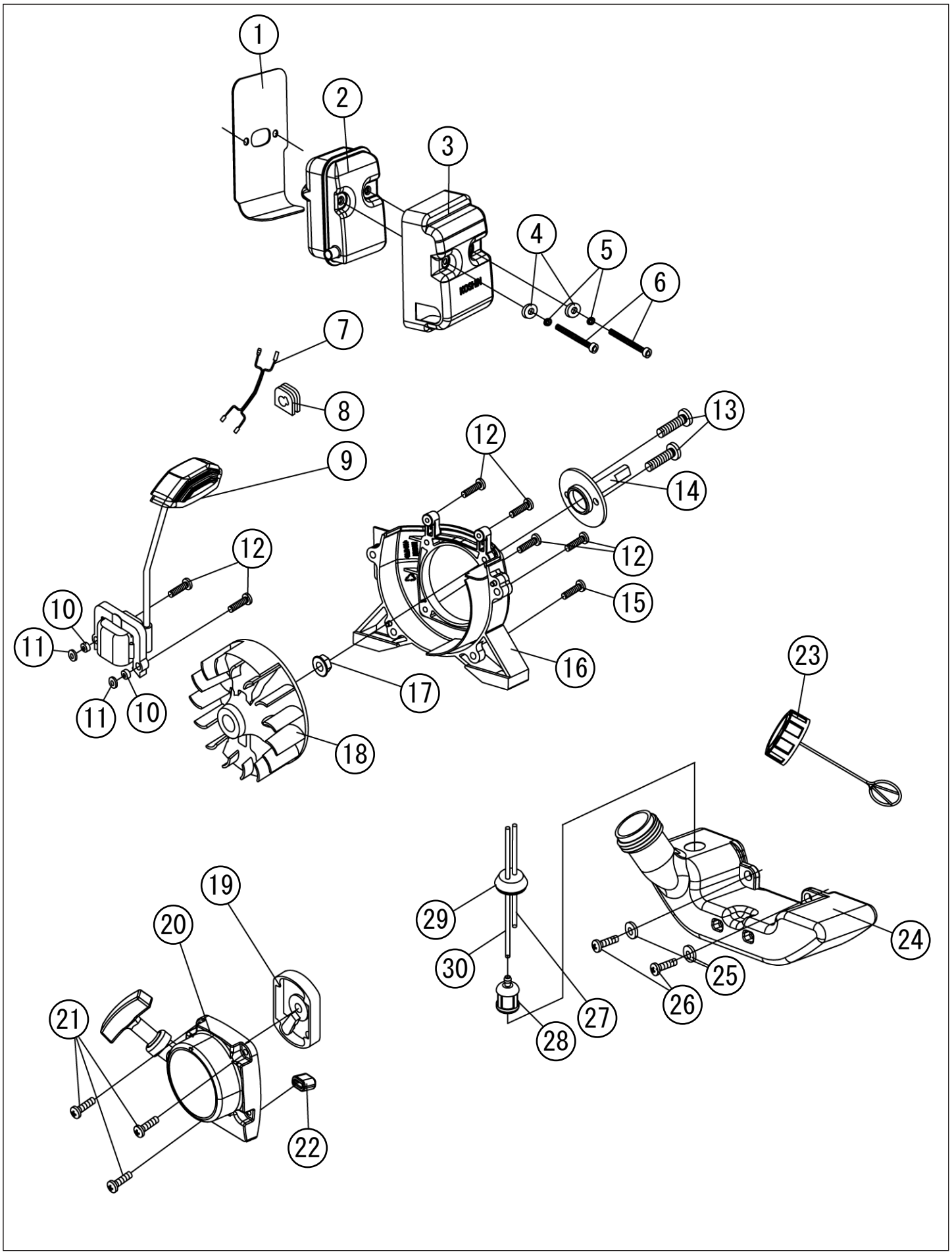

2 マフラー／イグニッションコイル・フライホイール／リコイル／タンク (ES-C) KOSHIN KC22

□表示価格に消費税は含まれておりません

見出番号	部品番号	部品名称	使用個数	備考	希望小売価格
1	100062101	マフラーガスケット	1		150
2	100062201	マフラー	1		2,850
3	100062301	マフラーカバー	1		300
4	100061101	ワッシャー	2	φ5	100
5	100062401	スプリングワッシャー	2	φ5	100
6	100062501	ボルト	2	M5X55	100
7	100065201	リードワイヤー	1		1,800
8	100065301	リードガイドラバー	1		100
9	100065401	イグニッションコイルCOMP	1		2,450
10	100061801	スペーサー	2		100
11	100061101	ワッシャー	2	φ5	100
12	100027701	ボルト	6	M5X25	100
13	100027801	ボルト	2	M6X20	100
14	100062601	コネクトシャフト	1		1,200
15	100027901	ボルト	2	M5X20	100
16	100062701	ハウジングブロワー	1		750
17	100062801	ナット	1	M8	100
18	100062901	フライホイール	1		2,050
19	100066301	スタータープーリーCOMP	1		450
20	100066201	スターターCOMP	1		2,050
21	100028401	ボルトASSY	3	M5X16	100
22	100063701	タンクマウントラバー	2		150
23	100063101	タンクキャップASSY	1		300
24	100063201	フューエルタンク	1		1,300
25	100063301	ワッシャー	2	φ5	100
26	100063401	ボルトASSY	2	M5X16	100
27	100063502	フューエルリターンパイプ	1	L=75	100
28	100084401	フューエルフィルター	1		150
29	100266101	グロメット2	1		450
30	100063602	フューエルパイプ	1	L=163	150

3 エアークリーナー／キャブレター／スイッチ・コントロール／付属品 (ES-C) KOSHIN KC22

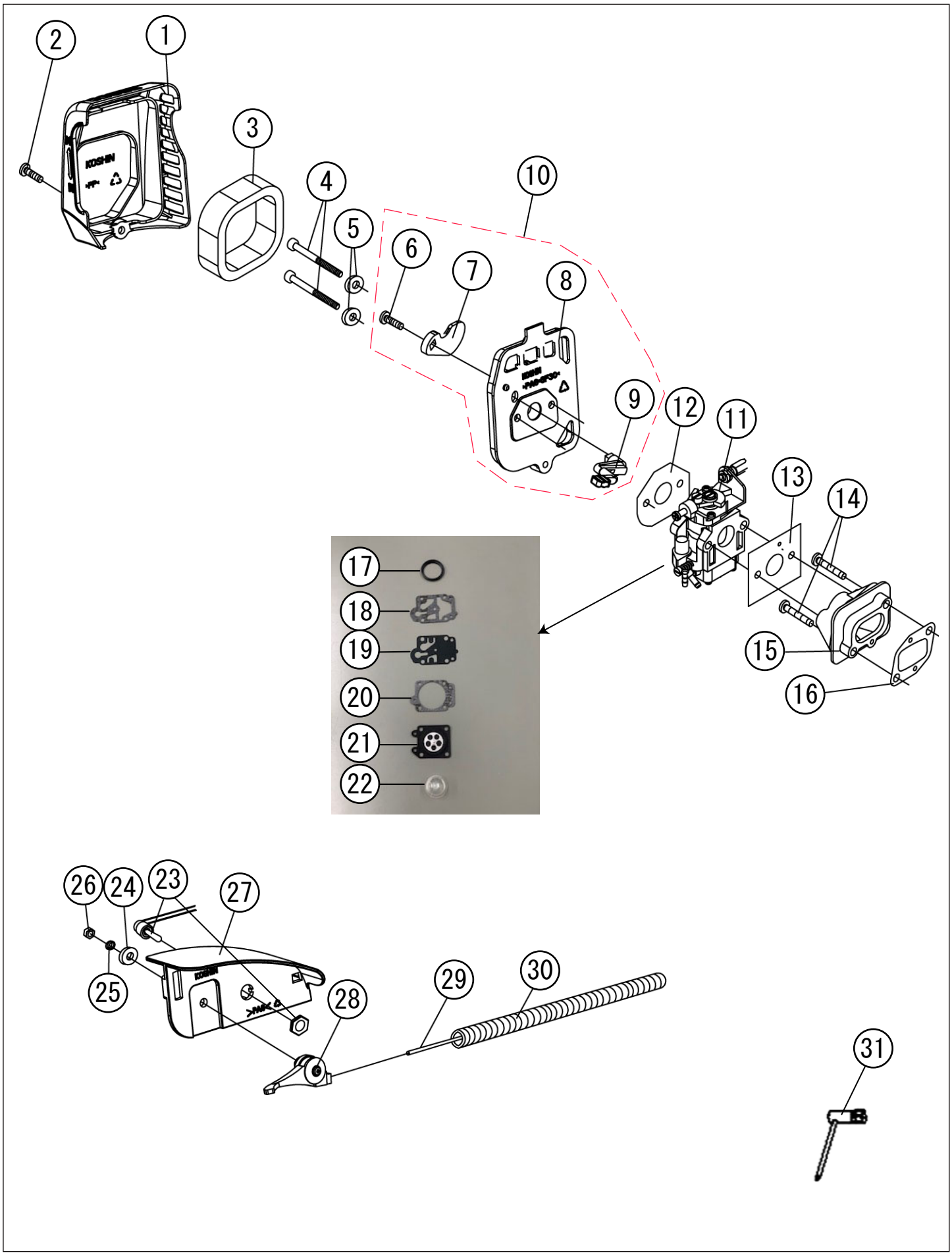

3 エアークリーナー／キャブレター／スイッチ・コントロール／付属品 (ES-C) KOSHIN KC22

□使用個数は1台に使用する個数で入り数ではありません　□価格は1個あたりの単価です　□表示価格に消費税は含まれておりません

見出番号	部品番号	部品名称	使用個数	備考	希望小売価格
1	100060901	クリーナーカバー	1		300
2	100060801	ボルト（タッピングネジ）	1	ST4.2X12	100
3	100027101	クリーナーエレメント	1	PA-296(4971770-108028)	300
4	100061001	ボルトASSY	2	M5X50	100
5	100061101	ワッシャー	2	φ5	100
6	100068801	ボルト（タッピングネジ）	1	ST3X10	100
7	100030301	チョーク	1		100
8	100068701	クリーナーボディ	1		100
9	100069502	チョークレバー	1		100
10	100061201	クリーナーボディASSY	1		300
11	100245401	キャブレター	1		2,350
12	100026601	キャブレターガスケット	1	クリーナー側	100
13	100061401	キャブレターガスケット	1	インシュレーター側	100
14	100027901	ボルト	2	M5X20	100
15	100063801	インシュレーター	1		400
16	100063901	インシュレーターガスケット	1		100
17	100194101	フランジパッキン	1		100
18	100194201	ポンプガスケット	1		250
19	100194301	ポンプダイヤフラム	1		250
20	100194501	メタリングガスケット	1		200
21	100194601	メタリングダイヤフラムASSY	1		800
22	100194801	プライマーポンプ	1		150
23	100065701	ストップスイッチ	1		400
24	100061101	ワッシャー	2	φ5	100
25	100062401	スプリングワッシャー	1	φ5	100
26	100065901	ナット	1	M5	100
27	100065501	コントロールレバーASSY	1		300
28	100065801	スロットルレバー	1		200
29	100065601	ケーブルCOMP	1		150
30	100066001	ガイドホース	1		300
31	100142301	プラグレンチ	1		300