仕様・一速型

型　式	MC－80
定格荷重	(4層目)　80　kg
定格ロープ速度	(4層目)　23．5　m/min
ロープ巻取長さ	φ6　×　55　m
電　源	単相　100V，50／60Hz
電動機	DCマグネットモータ　600W
定格電流	9．8　A
電源コード	2 mm² × 3 芯×　2 m，プラグ付
操作コード	1．25 mm² × 3 芯×　3 m
操作スイッチ	防雨形2点押釦スイッチ
製品質量	21　kg

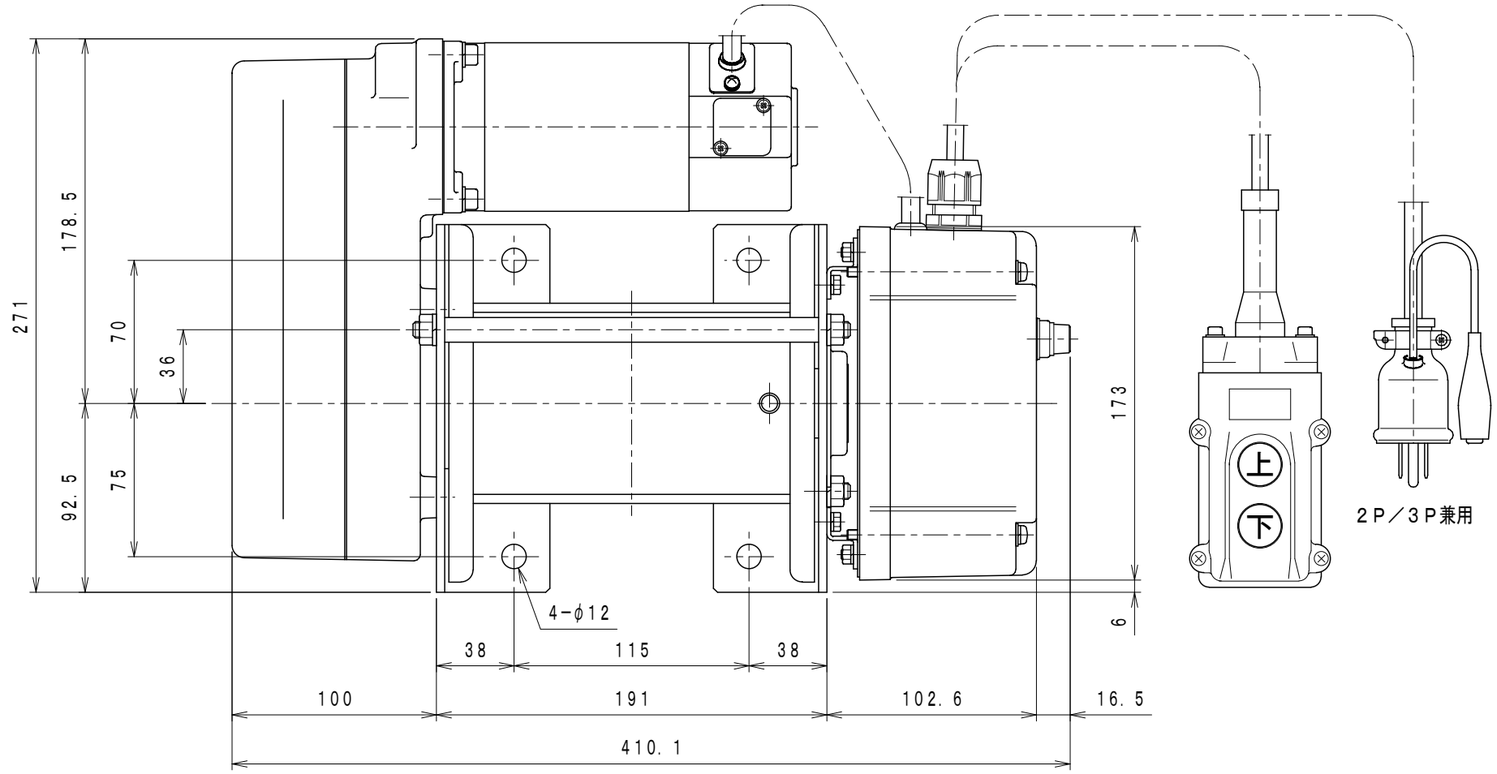

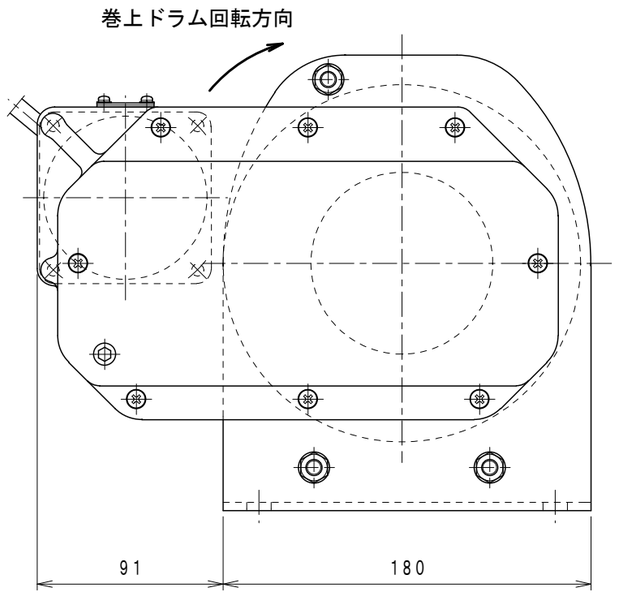

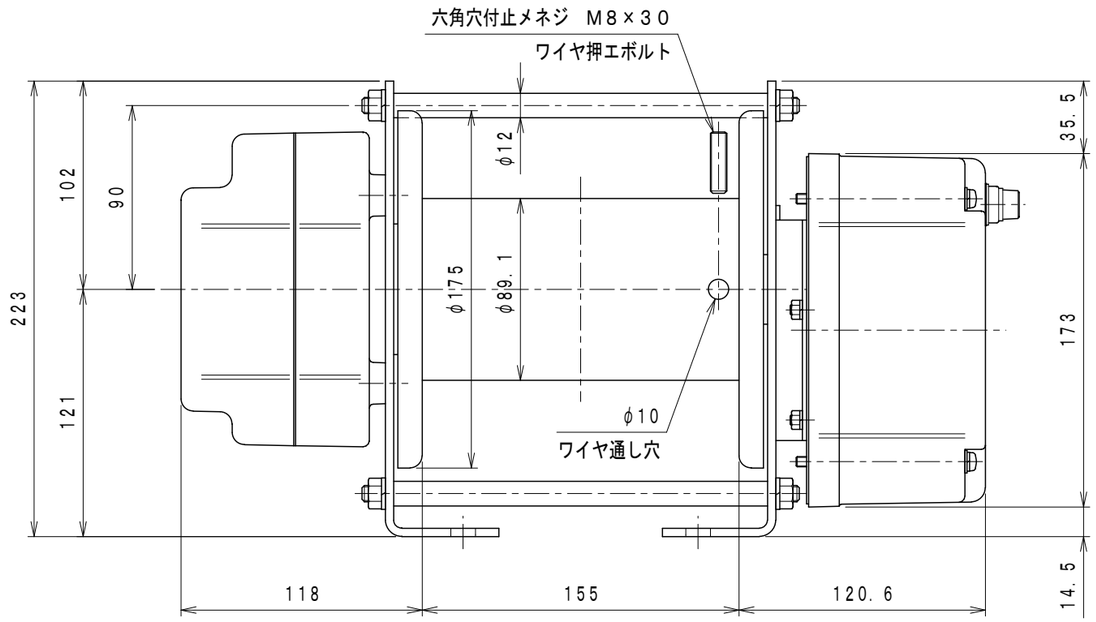

標準仕様図

尺度	1／3	図法	三角法					型式	MC－80
承認	茶谷	検図	平井	担当	高山	製図	高山	機名	まくべえ～
'12.5.1		'12.5.1		'12.5.1		'12.5.1		図番	D01－0001－2
富士MFG株式会社									