仕様

型　　式	PZW-300N
最大荷重(ドラム1層目)	300 kg
手　動　力	109 N
ハンドル1回転の巻取長さ	71.9 mm
使用ワイヤロープ径	φ6 mm
ロープ巻取長さ	30 m
製品質量	14 kg
減　速　比	1 : 2.88

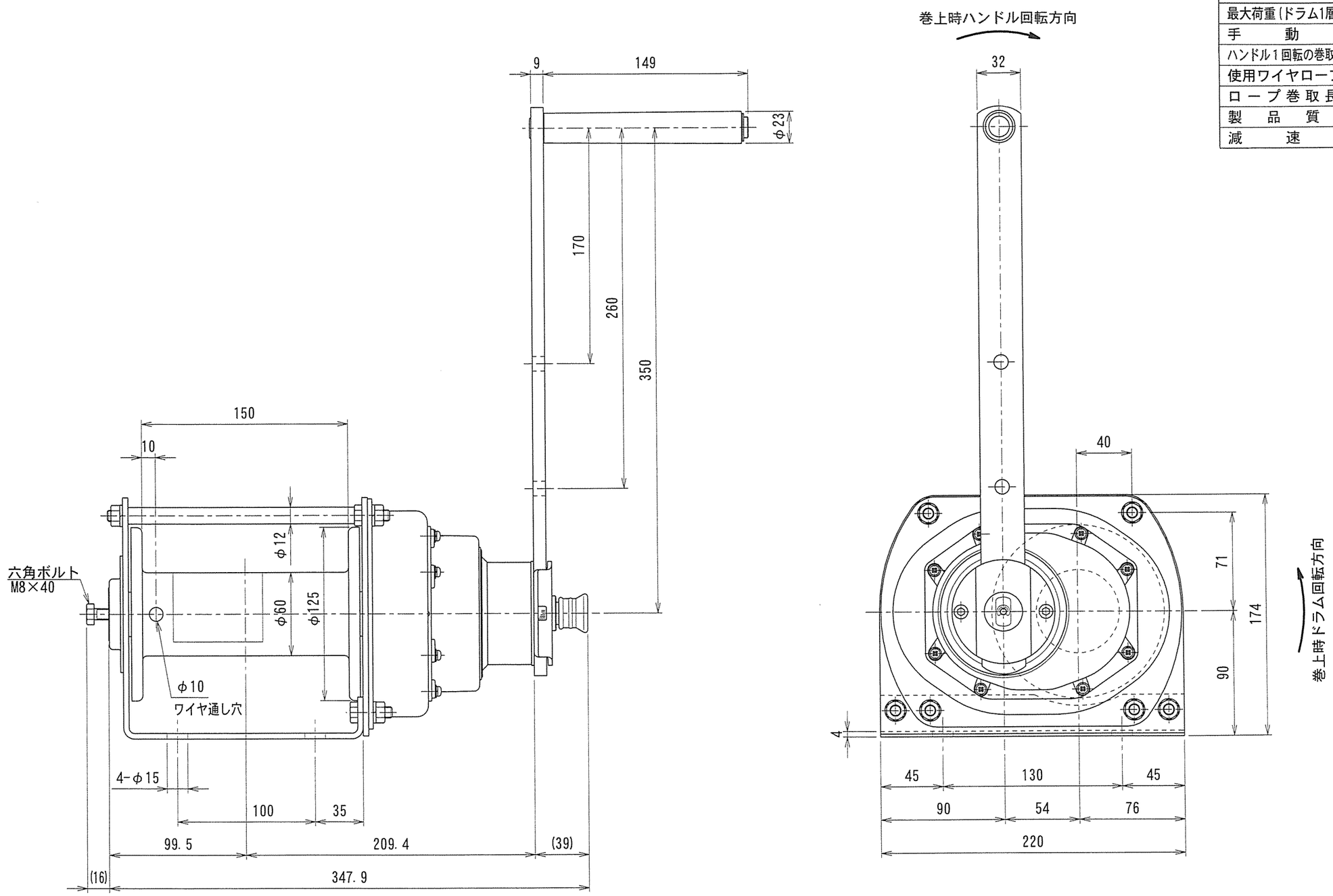

溶融亜鉛メッキ仕様

標準仕様図				-				型式	PZW-300N
承認	茶谷	検図	平井	担当	向井	製図	向井	機名	ポータブルウインチ
尺度	1:3			作成日	2018.12.3			図番	P04Z-2001
投影法		富士MFG株式会社							