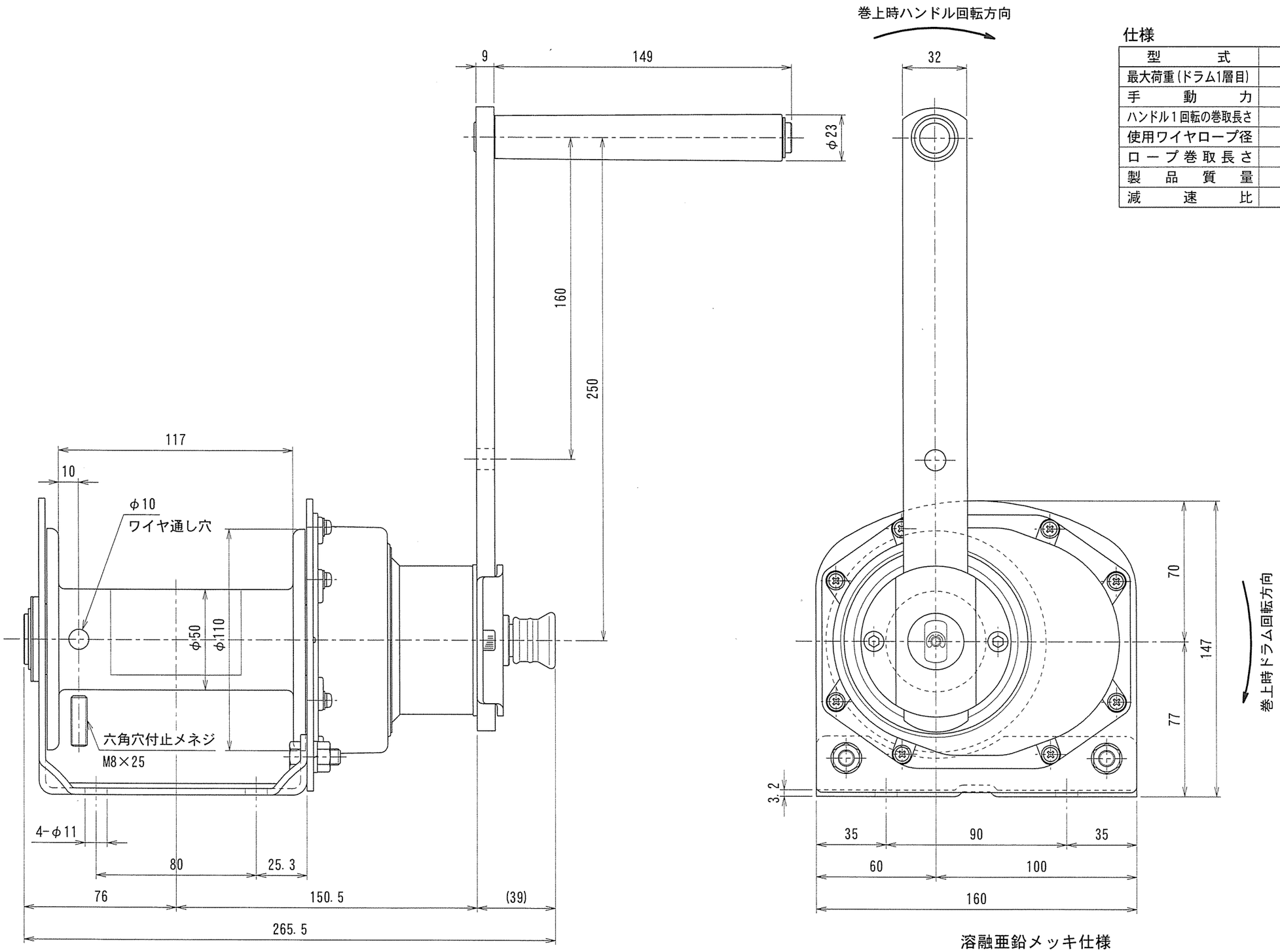

仕様

型式	PZW-100N
最大荷重(ドラム1層目)	100 kg
手動力	116 N
ハンドル1回転の巻取長さ	172.7 mm
使用ワイヤロープ径	φ5 mm
ロープ巻取長さ	30 m
製品質量	7.5 kg
減速比	1 : 1

溶融亜鉛メッキ仕様

標準仕様図				-				型式	PZW-100N
承認	茶谷	検図	平井	担当	向井	製図	向井	機名	ポータブルウインチ
尺度	1:2			作成日	2018.12.3			図番	P02Z-2001
投影法		富士MFG株式会社							