仕様

型式	SSW-300N buff
最大荷重(ドラム1層目)	300 kg
手動力	110 N
ハンドル1回転の巻取長さ	72.5 mm
使用ワイヤロープ径	φ6 mm
ロープ巻取長さ	30 m
製品質量	12 kg
減速比	1 : 2.88

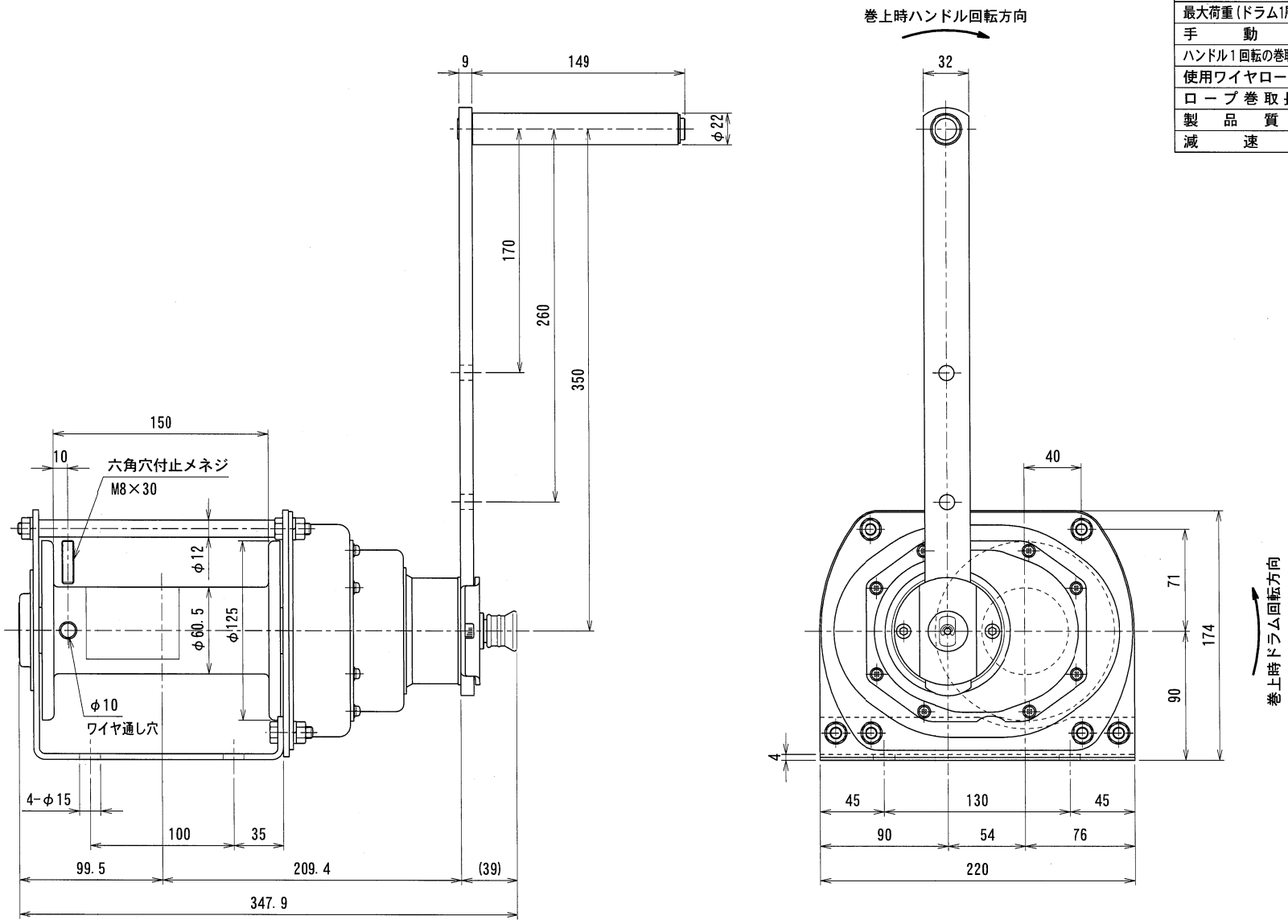

#400バフ仕上

特別仕様図								型式	SSW-300N buff
承認	茶谷	検図	平井	担当	向井	製図	向井	機名	ポータブルウインチ
尺度	1:3			作成日	2018.12.3			図番	P04W-2002
投影法			富士MFG株式会社						