仕様

型　　式	PRW-500N
最大荷重(ドラム1層目)	500 kg
手　動　力	122 N
ハンドル1回転の巻取長さ	48.2 mm
使用ワイヤロープ径	φ6 mm
ロープ巻取長さ	40 m
製品質量	14.5 kg
減　速　比	1 : 4.33
塗装色 ギヤカバー	日塗工 M14-552
塗装色 ドラム部分	日塗工 HN-20 5分艶

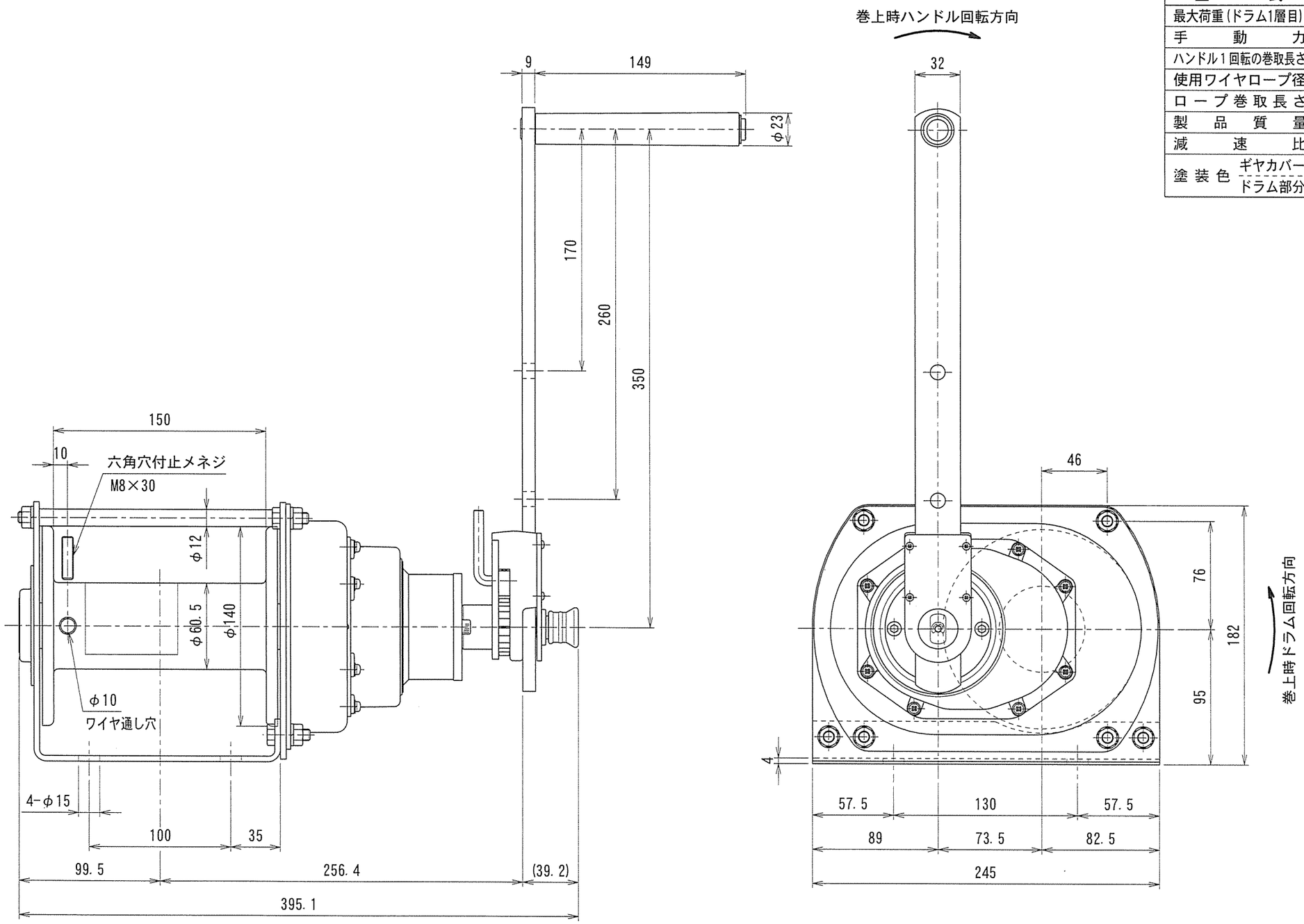

ラチェットハンドル式

標準仕様図								型式	PRW-500N
承認	茶谷	検図	平井	担当	向井	製図	向井	機名	ポータブルウインチ
尺度	1:3			作成日	2018.12.3			図番	P05R-2001
投影法		富士MFG株式会社							