仕様

型　　式		PSW-300N
最大荷重(ドラム1層目)		300 kg
手　動　力		110 N
ハンドル1回転の巻取長さ		72.5 mm
使用ワイヤロープ径		φ6 mm
ロープ巻取長さ		30 m
製品質量		12 kg
減　速　比		1 : 2.88
塗装色	ギヤカバー	日塗工 M14-043
	ドラム部分	日塗工 HN-20 5分艶

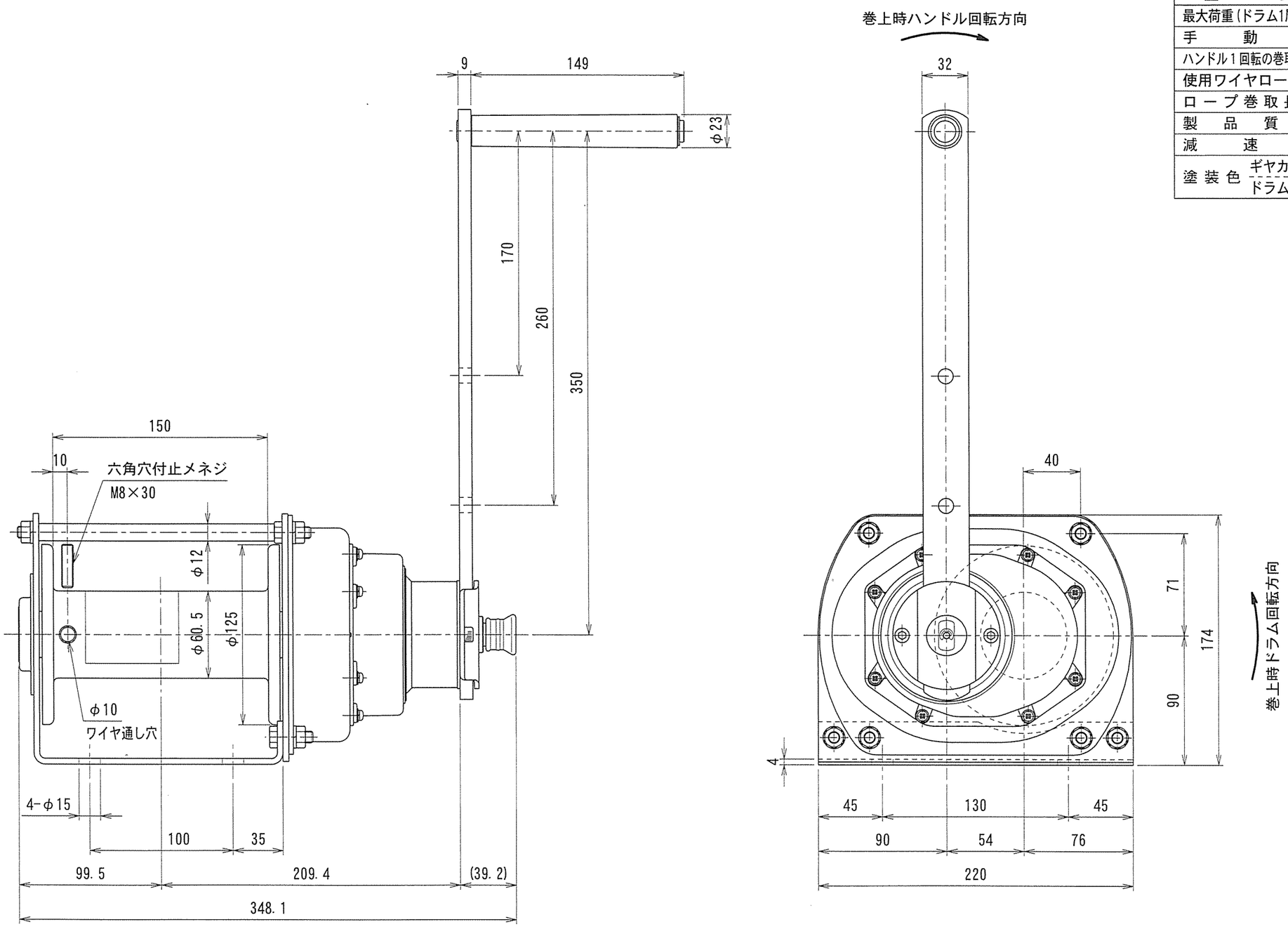

標準仕様図								型式	PSW-300N
承認	茶谷	検図	平井	担当	向井	製図	向井	機名	ポータブルウインチ
尺度	1:3			作成日	2018.12.3			図番	P04S-2001
投影法		富士MFG株式会社							