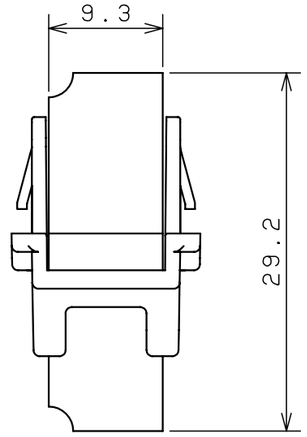

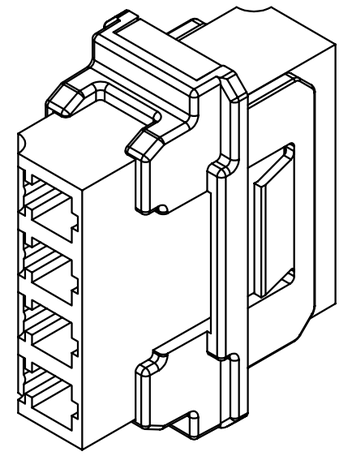

SPX1-4LC　姿図

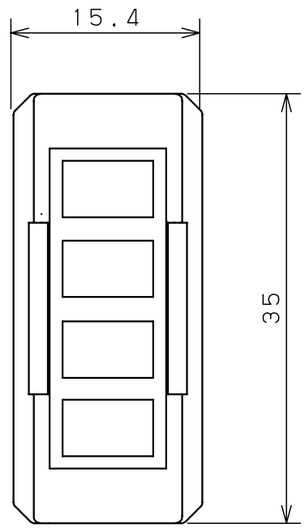

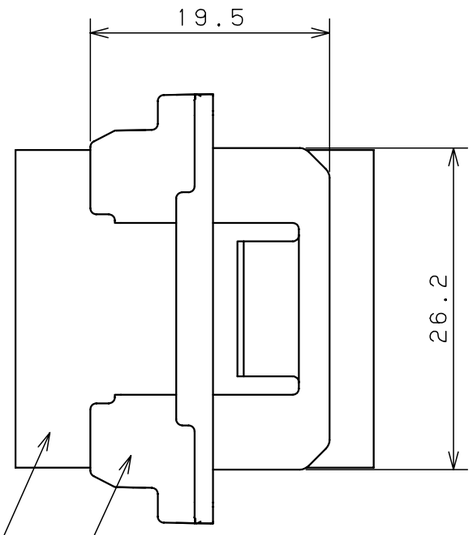

製品仕様	
アダプタホルダ	樹脂製
LCアダプタ（4連式）	シングル・マルチ兼用タイプ

備考	コネクタ接続4心以下

品名	増設用光アダプタ SPX1-4LC	
図番		1/1

A3基準	尺度	2/1	設計	野田	製図	野田	検図	白川

作成日 2017年 6月 9日　A

© NITTO KOGYO CORPORATION

日東工業株式会社