1セット2コ

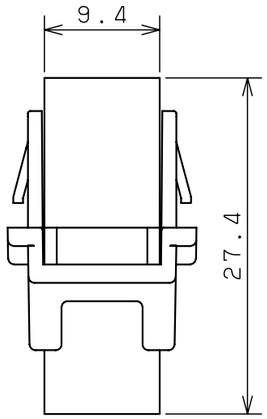

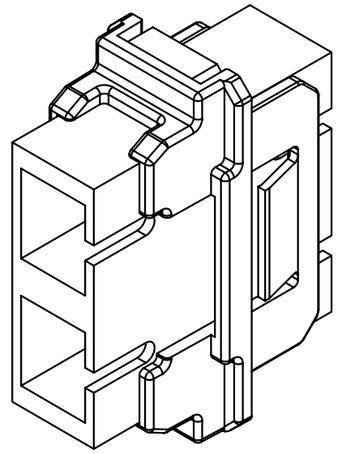

SPX1-4SC 姿図

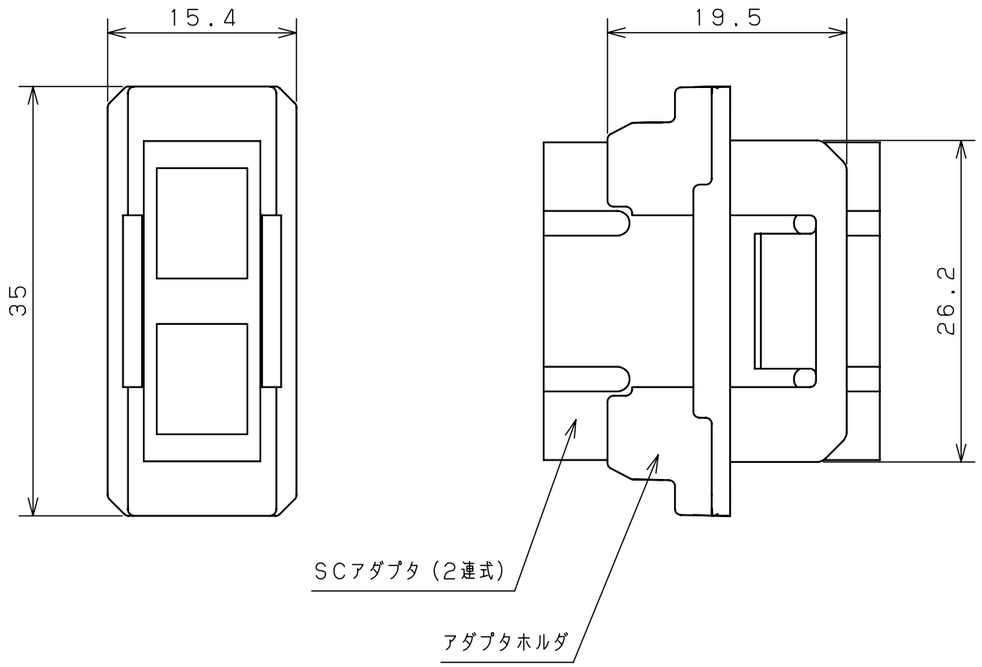

製品仕様	
アダプタホルダ	樹脂製
SCアダプタ（2連式）	シングル・マルチ兼用タイプ

備考	
	コネクタ接続4心以下

品名	増設用光アダプタ SPX1-4SC							
図番		1/1						
A3基準	尺度	2/1	設計	木村	製図	木村	検図	浅井
作成日 2010年 06月 22日								A

© NITTO KOGYO CORPORATION

日東工業株式会社