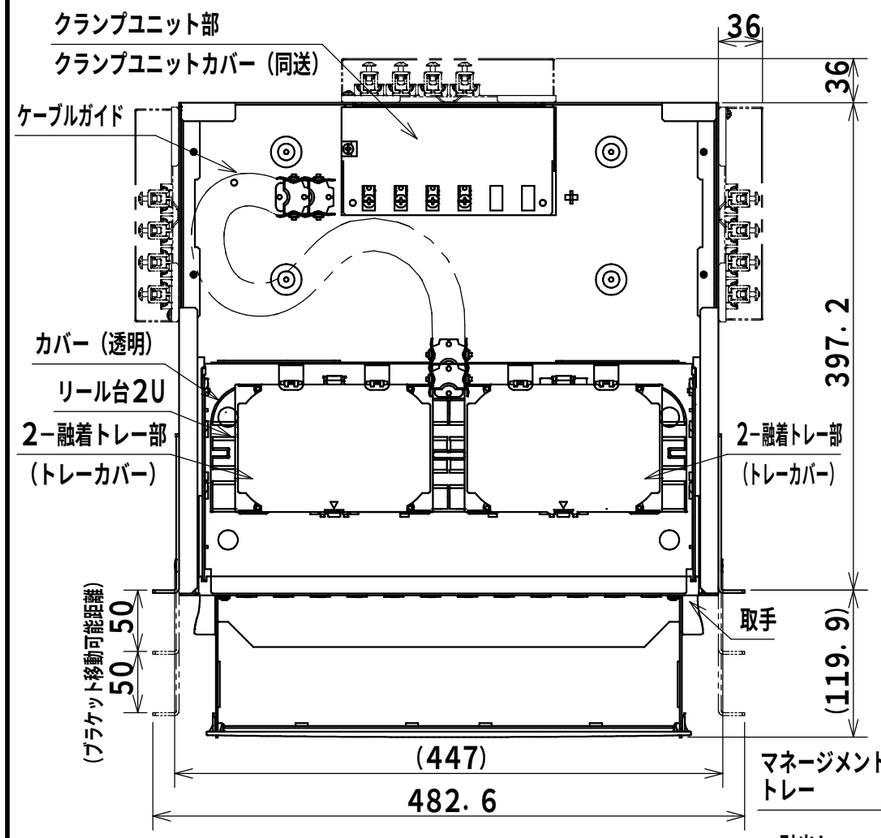

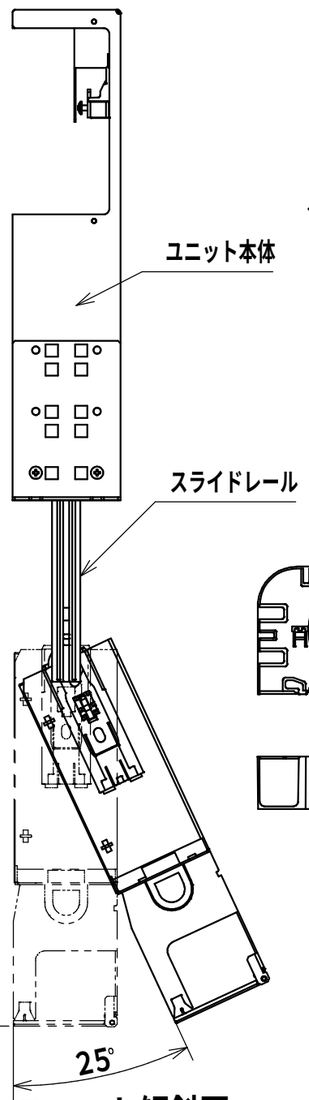

引出しユニット傾斜図

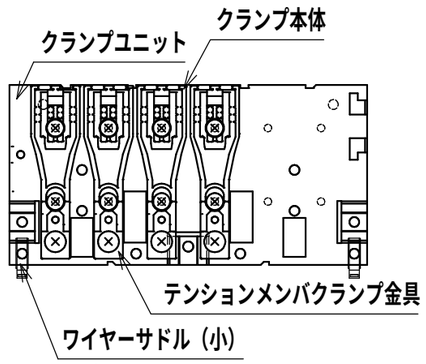

クランプユニット部（1：3）

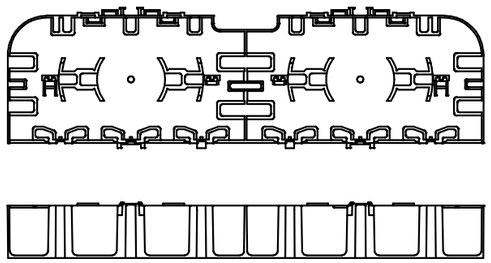

リール台2U（1：5）

マネージメントトレー取り外し前面図

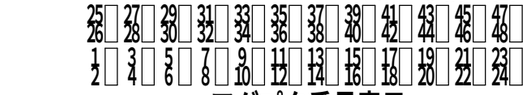

アダプタ番号表示

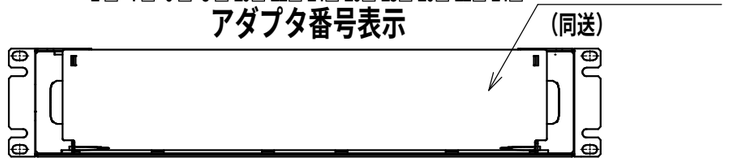

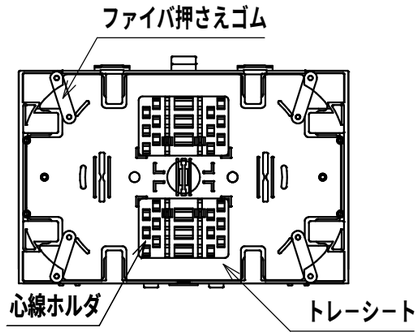

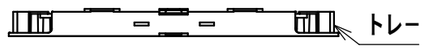

融着トレー部（1：3）
（1段分）

製品仕様

ユニット本体，引出しユニット	アルミt1.5	
ブラケット	鋼板t2.3	
クランプユニット、クランプユニットカバー	鋼板t1.0	1
マネージメントトレー	鋼板t1.0	
デザイン塗装	ブラック（N1）	
クランプ本体	樹脂製	
テンションメンバクランプ金具	鋼板t2.3（クロメート）	
マネージメントパネル	樹脂製	
カバー，取手	樹脂製	
スライドレール	樹脂製	
トレー，トレーカバー	樹脂製	2
トレーシート	PET	
ファイバ押さえゴム	合成ゴム	
心線ホルダ	樹脂製	
リール台2U，ケーブルガイド	樹脂製	
ワイヤーサドル（小）	樹脂製	
番号シート	PET	
アダプタブラインド	樹脂製	3
付属品		
補強熱スリーブ（単心用）	48本（SPX3-60S）	
保護チューブ（6色，各1m）	1セット	
結束バンド	8本	
結束テープ（1m）	1本	
結束テープ（ベース）	2個	4
ケーブル径調整用ゴム	2個	
取扱説明書	1部	

備考
融着接続48心以下です。
融着トレー：12心／1トレー
クランプユニットは本体背面または側面に取付可能
クランプユニットはケーブル4条把持可能（最大6条まで把持可能）
（上下入出線可能）
ブラケット取付ピッチ：EIA・JIS兼用 5

品名 スライド式スプライスユニット RD98-2MN

図番 1/1 6

A3基準	尺度	1:5	設計	野田	製図	野田	検図	水上

作成日 2023年 2月 6日 J

A B C D E F G H

© NITTO KOGYO CORPORATION

NITO 日東工業株式会社